# Cosmetic Bottle Catalogue

ASAI GLASS CO.,LTD.

ASAI GLASS CO.,LTD.

Corporate Overview
&
for Environment

# 会社概要

| | |
|---|---|
| 社名 | 浅井硝子株式会社 |
| 本社 | 〒546-0002　大阪市東住吉区杭全1-7-3<br>TEL 06-6713-1191　FAX 06-6713-1196 |
| 東京支社 | 〒141-0022　東京都品川区東五反田1-7-11（アイオス五反田アネックス208）<br>TEL 03-3443-6781　FAX 03-3443-6783 |
| 九州支社 | 〒861-3241　熊本県上益城郡甲佐町早川字前田940-1<br>TEL 096-235-3030　FAX 096-234-4666 |
| 福岡営業所 | 〒812-0013　福岡県福岡市博多区博多駅東1-14-25　新幹線ビル2号館4階E室<br>TEL 092-409-8688　FAX 092-409-8689 |
| 沖縄営業所 | 〒901-0225　沖縄県豊見城市字豊崎1-1140　FUN HOUSE Toyosaki A号室<br>TEL 098-850-7111　FAX 098-850-3082 |
| 代表者名 | 取締役社長　浅井勝彦 |
| 資本金 | 48,000,000円 |
| 従業員 | 60名 |
| 敷地面積 | 5,000平方メートル |
| 建物面積 | 3,960平方メートル |
| 取引銀行 | 三菱東京UFJ銀行／寺田町支店　りそな銀行／平野支店<br>三井住友銀行／天王寺駅前支店　みずほ銀行／阿倍野橋支店 |

# 環境方針

## Ⅰ.基本理念

浅井硝子株式会社は、地球環境保全と事業活動の両立を基本理念として、
硝子容器・樹脂容器を販売する活動を通じて環境との調和を図り、
社会に貢献すると共に顧客・仕入先・従業員から信頼される企業を目指します。

## Ⅱ.基本理念

1.当社は、全ての事業活動を通じて、省資源・リサイクル・廃棄物削減に取組み、環境の維持改善に努めます。
2.当社は、顧客の環境保全に有効で、環境に配慮した製品の提供に努めます。
3.当社は、環境マネージメントシステムを構築して、環境目的及び目標を設定し、
全従業員がその達成に努め継続的にシステムを改善します。
4.当社は、環境に関する法規制及び、当社が同意するその他の要求事項を守り、汚染の予防に努めます。
5.当社は、この環境方針を全従業員に周知徹底させます。

2009年3月1日
浅井硝子株式会社　取締役社長 浅井勝彦

# 経営方針

お客様第一の会社

喜んで頂ける様
信頼して頂ける様
永くおつきあいして頂ける様
全力で努力する会社

そして、利益は社員に還元する

**徹底した品質管理によって顧客の品質向上に寄与したいと心掛けております。**

スタンダードシリーズは、経済性・デザイン性・店頭陳列性・可変性・リサイクル性などを追究してつくり込んだ提案型の製品です。
その創造性を活かして、お客様の多様なニーズにお応えしたいと思っています。

# Bottle Lineup

## 硝子

- AOシリーズ
- APJシリーズ
- ESシリーズ
- FAシリーズ
- HIシリーズ
- HIDシリーズ
- KIシリーズ
- SAシリーズ
- Vシリーズ
- LTシリーズ
- エムボトル
- オーバルボトル
- ヒップボトル/ラインボトル
- バイアル
- ミストスプレー
- ストライプ

## 樹脂ボトル

- AIPシリーズ
- CIPシリーズ
- FIPシリーズ
- HCシリーズ
- HIP-1シリーズ
- HIP-2シリーズ
- E-HIP シリーズ
- S-HIPシリーズ
- JIPシリーズ
- KIPシリーズ
- LIPシリーズ
- MIPシリーズ
- OIPシリーズ
- PIPシリーズ
- QIPシリーズ
- RIPシリーズ
- SIPシリーズ
- A-TIPシリーズ
- VIPシリーズ
- WIPシリーズ
- APJDPシリーズ
- CDPシリーズ
- DSDPシリーズ
- NDPシリーズ
- NNDPシリーズ
- RDPシリーズ
- APPシリーズ
- FIPPシリーズ
- HIPPシリーズ
- PIPPシリーズ
- RPPシリーズ
- HIP-DXシリーズ
- DM・HIPEシリーズ
- LPEシリーズ
- FIP・KIPシャンプーボトル
- HIPシャンプーボトル
- エコインパックシリーズ

## 樹脂クリーム

- JPPシリーズ
- HIPPクリームシリーズ
- HIPPW・FIPPWシリーズ
- ES樹脂シリーズ
- 厚肉クリームシリーズ
- PCNシリーズ
- ナンコー容器
- ハイベッセル
- ハイユニック
- PPシリーズ
- PCO/PCI
- E/Jプチ/ANC
- Jマカロン/J-POT
- JUAN
- JOSE

## チューブ

- Mシリーズ
- TAシリーズ
- TOシリーズ
- Dシリーズ
- Dオーバルシリーズ
- Dアルミシリーズ

## 石けんケース・パウダー容器

- 石けんケース 1
- 石けんケース 2
- クァンタムJP
- クァンタムR
- OKP/OKPW
- APN/Jパウダー

## エアレス・ポンプフォーマー

- HV/MSシリーズ
- MIシリーズ
- ポンプフォーマー 1
- ポンプフォーマー 2

## メイク

- Manicureシリーズ
- リキッドファンデーション &コンパクト
- リキッドFD NLF
- リキッドFD DF
- コンパクト NF
- コンパクト NFA
- コンパクト E
- コンパクト AJ
- マスカラ
- スパチュラ

## 健食

- 規格瓶シリーズ
- DUMA SPECIALシリーズ
- DUMA SPECIALシリーズ
- DUMA STANDARDシリーズ
- 規格Bシリーズ
- J-MEDIC

## CAP

- ローション 1-2
- ローション 3
- ローション インナーバリエーション
- クリーム 1-2
- ディスペンサー 1-2
- ディスペンサー 3-4
- ディスペンサー 5
- ディスペンサー カラーバリエーション
- Aスポイド
- 中栓1-2

AO-30g　AO-60g　AO-80g

# AO

AO series

※実物より約35%縮小しています。

AOシリーズは、落ち着いたアダルトな雰囲気であなた好みに変わります。

イメージカットはあくまでデザインの一例です。用途に合わせて様々なニーズにお応えします。デザインの無断複製及び無断転載は固くお断りします。

※赤枠内が
印刷可能範囲です。

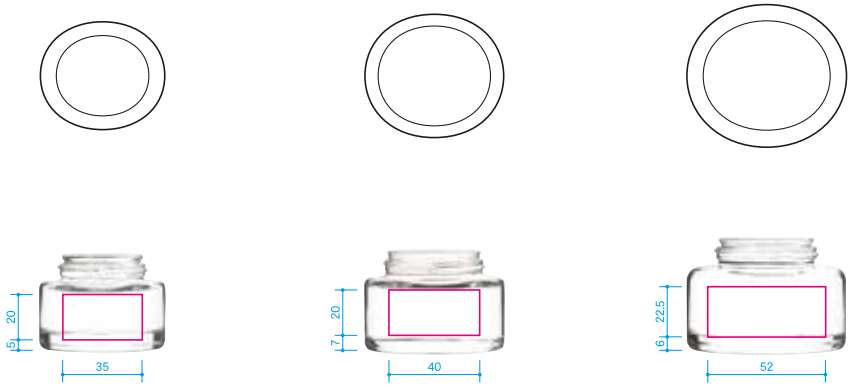


| 品名 | AO-30g | AO-60g | AO-80g |
|---|---|---|---|
| 容量(OF)mℓ | 36.5 | 64.0 | 85.0 |
| 寸法mm | W 54.8 | W 63.0 | W 70.5 |
| | D 47.5 | D 56.0 | D 63.0 |
| | H 42.0 | H 45.0 | H 49.0 |
| 材質 | ガラス | ガラス | ガラス |
| 中栓 | ー | ー | ー |
| 主な適合キャップ | ● クリーム S | ● クリーム L<br>(AO-80g適合キャップ共通) | |

■AOシリーズ適合キャップ

● KHシングル　● KHシングル金冠　● K-30c　● G-30c　● AMクリーム　● A-30C　● L-30c　● ジョーヌ30c

● A-60C　● G-60c　● ジョーヌ60c　● ES30g用　● HI-30、40g用 1パーツcap　● HI-30、40g用 2パーツcap

● クリーム S
● クリーム L

※掲載されているCAPは一例です。
詳しくはCAPページをご覧下さい。

AO
AOシリーズ

※ホットスタンプ等、デザインによって多少印刷範囲が狭くなる場合がありますので、詳しくは担当営業にお尋ねください。　※実物より約30%縮小しています。

APJ-100　APJ-120　APJ-150　APJ-30　APJD-100　APJD-120

# APJ

## APJ·APJD series

※実物より約35%縮小しています。

APJシリーズは、繊細なフォルムを追及した正円断面のボトルデザインを採用しています。
伝統的な形状に現代的なイメージを付加し、幅広い商品に対応できるスマートさがポイントです。

イメージカットはあくまでデザインの一例です。用途に合わせて様々なニーズにお応えします。デザインの無断複製及び無断転載は固くお断りします。

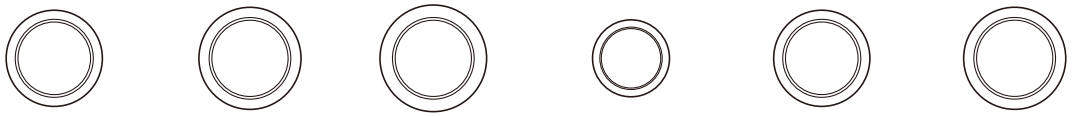

※赤枠内が
印刷可能範囲です。

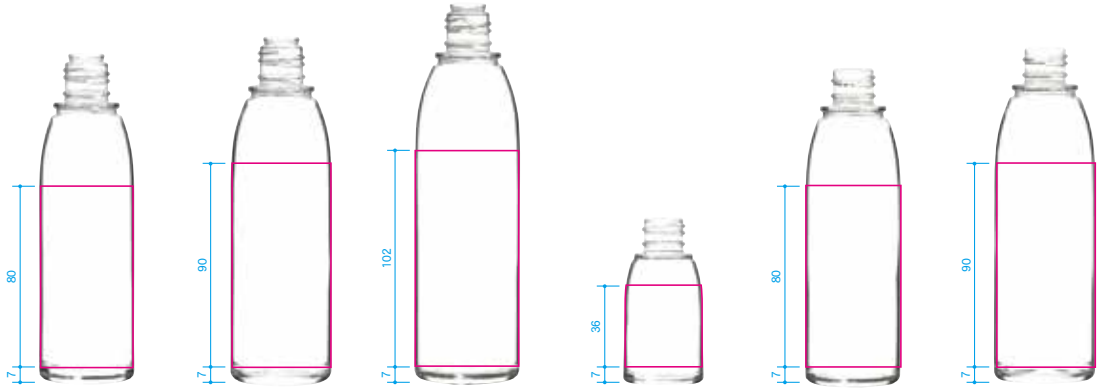


| 品名 | APJ-100 | APJ-120 | APJ-150 | APJ-30 | APJD-100 | APJD-120 |
|---|---|---|---|---|---|---|
| 容量(OF)mℓ | 108.0 | 129.0 | 162.0 | 35.0 | 108.0 | 129.0 |
| 寸法mm | W 42.4 | W 45.0 | W 47.0 | W 37.0 | W 42.4 | W 45.0 |
| | D 42.4 | D 45.0 | D 47.0 | D 37.0 | D 42.4 | D 45.0 |
| | H 144.7 | H 152.3 | H 166.8 | H 75.8 | H 139.4 | H 147.0 |
| 材質 | ガラス | ガラス | ガラス | ガラス | ガラス | ガラス |
| 中栓 | SS-3・4.7・8φ、SSトンガリ（APJ-100～APJ-150まで適合中栓共通） | | | ー | ー | ー |
| 主な適合キャップ | 🟡硝子 L（APJ-100～APJ-150まで適合キャップ共通） | | | 🔴硝子 S（APJ-30～APJD-120まで適合キャップ共通） | | |

■APJ・APJDシリーズ適合キャップ

🟡 硝子 L
🔴 硝子 S

※掲載されているCAPは一例です。
詳しくはCAPページをご覧下さい。

※SSトンガリ中栓は、SSトンガリcapとセットでお使いいただけます。

※ホットスタンプ等、デザインによって多少印刷範囲が狭くなる場合がありますので、詳しくは担当営業にお尋ねください。　※実物より約30%縮小しています。

# APJ

APJ・APJDシリーズ

ESD-30　ESD-40　ESD-50　ESD-100　ESD-120　ES-30g　ES-40g

# ES

ES･ESD series

※実物より約50%縮小しています。

ESシリーズは、正円断面のスタンダードな形状ながら、ボトムシェイプの洗練されたフォルムを追求しました。
機能性に加え清潔感を感じさせ、シンプルながら幅広いニーズに応えられる実力派商品群です。

イメージカットはあくまでデザインの一例です。用途に合わせて様々なニーズにお応えします。デザインの無断複製及び無断転載は固くお断りします。

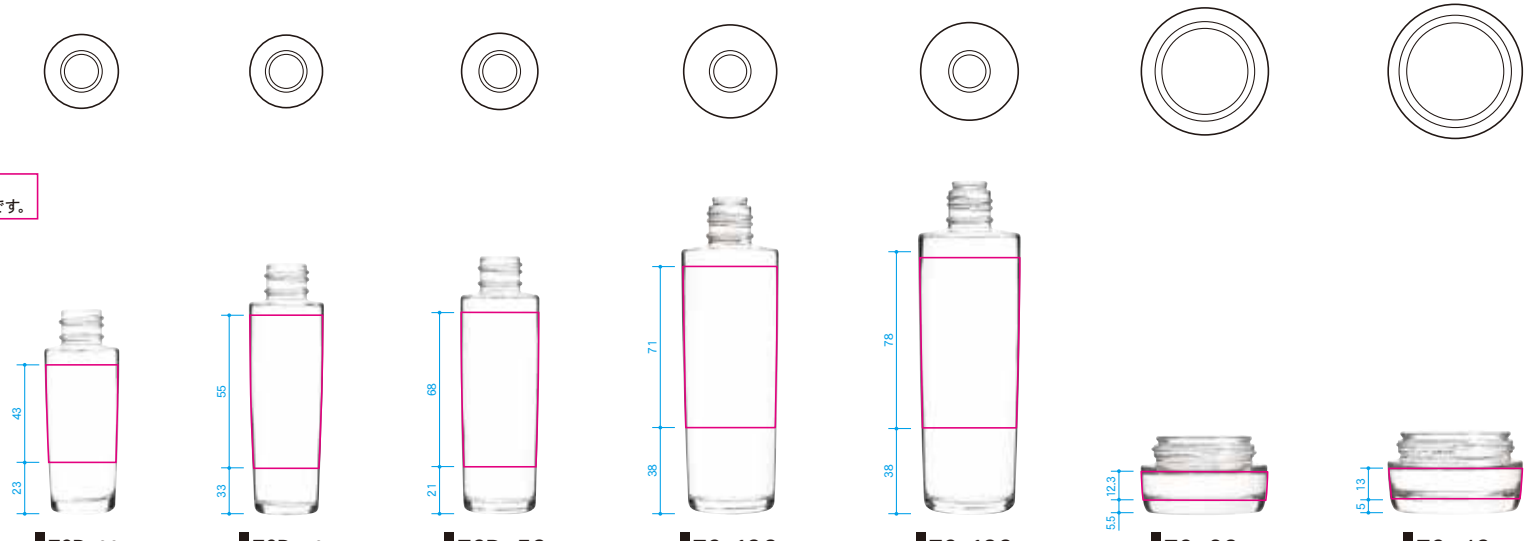


| 品名 | ESD-30 | ESD-40 | ESD-50 | ES-100 | ES-120 | ES-30g | ES-40g |
|---|---|---|---|---|---|---|---|
| 容量(OF)mℓ | 37.0 | 48.0 | 58.5 | 110.0 | 131.0 | 35.0 | 45.0 |
| 寸法mm | W 33.2 | W 33.2 | W 35.0 | W 43.0 | W 45.4 | W 56.0 | W 60.5 |
| | D 33.2 | D 33.2 | D 35.0 | D 43.0 | D 45.4 | D 56.0 | D 60.5 |
| | H 89.7 | H 110.3 | H 113.4 | H 139.1 | H 146.6 | H 33.8 | H 35.0 |
| 材質 | ガラス | ガラス | ガラス | ガラス | ガラス | ガラス | ガラス |
| 中栓 | ― | ― | ― | SS-3・4.7・8φ、SSトンガリ（ES-100・120適合中栓共通） | | ― | ― |
| 主な適合キャップ | ●硝子 S（ESD-30・40・50適合キャップ共通） | | | ●硝子 L（ES-100・120適合キャップ共通） | | ●クリーム L | ●クリーム LL |

■ES・ESDシリーズ適合キャップ

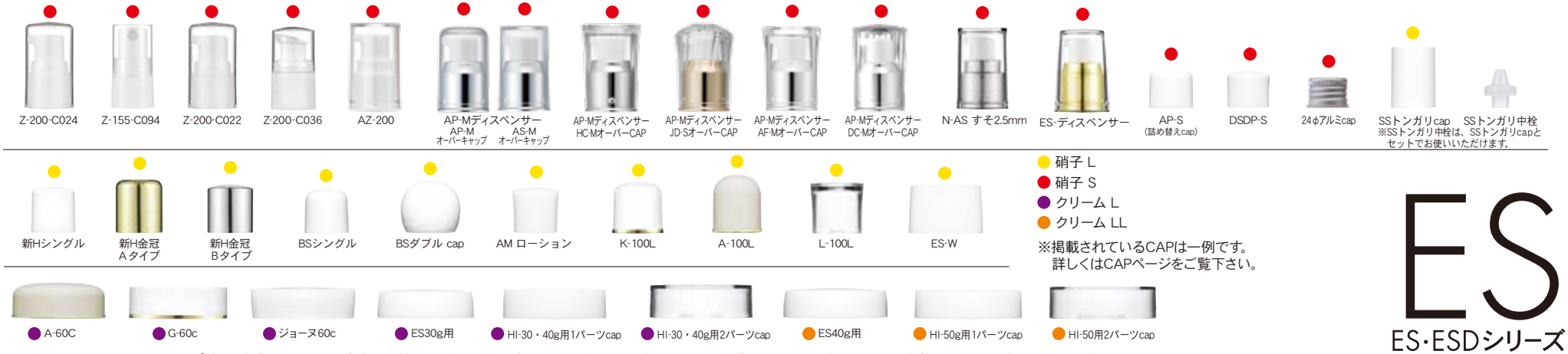


※ホットスタンプ等、デザインによって多少印刷範囲が狭くなる場合がありますので、詳しくは担当営業にお尋ねください。　※実物より約30%縮小しています。

# ES

ES・ESDシリーズ

# FA

FA·FAD·DFA series

※実物より約35%縮小しています。

FAシリーズは、裾へと広がる優美なボトムライン、スリムなボディーが特長の正円ボトルです。

イメージカットはあくまでデザインの一例です。用途に合わせて様々なニーズにお応えします。デザインの無断複製及び無断転載は固くお断りします。

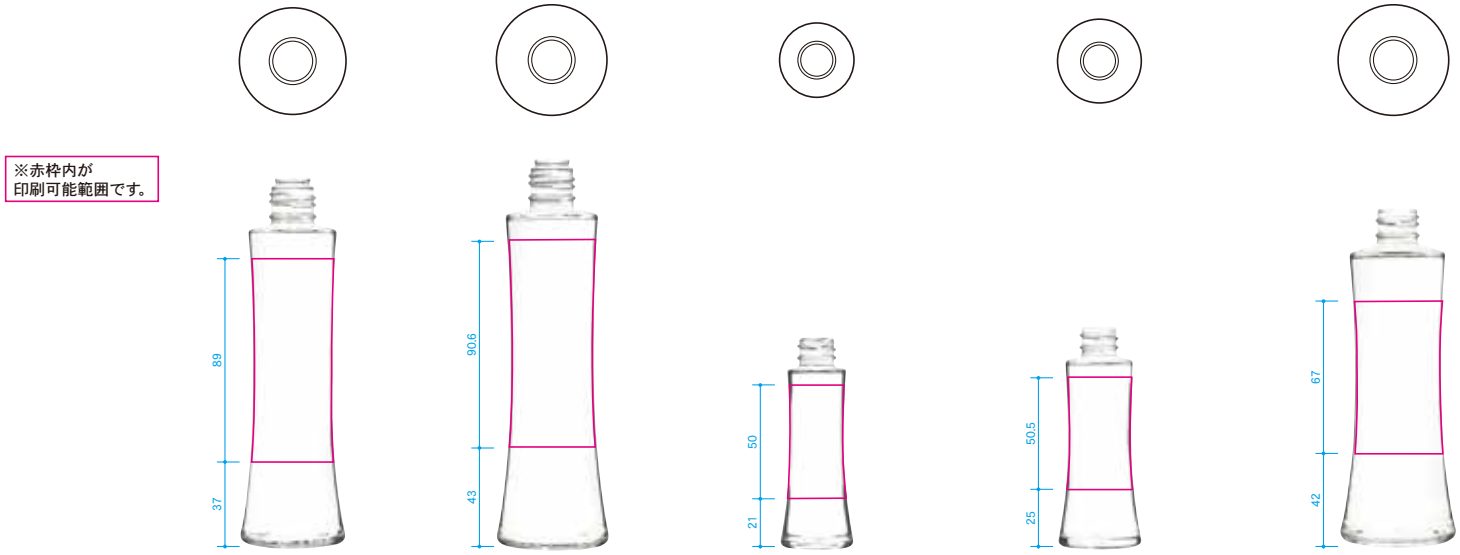


| 品名 | FA-100 | FA-120 | FAD-20(L-22) | FAD-30(L-22) | DFA-120 |
|---|---|---|---|---|---|
| 容量(OF)mℓ | 108.0 | 129.0 | 25.0 | 35.0 | 131.0 |
| 寸法mm | W 47.0 | W 50.0 | W 33.0 | W 37.0 | W 52.0 |
| | D 47.0 | D 50.0 | D 33.0 | D 37.0 | D 52.0 |
| | H 162.3 | H 170.3 | H 92.3 | H 97.0 | H 149.0 |
| 材質 | ガラス | ガラス | ガラス | ガラス | ガラス |
| 中栓 | SS-3・4.7・8φ、SSトンガリ (FA-60・100・120適合中栓共通) | | — | — | — |
| 主な適合キャップ | 🟡硝子 L (FA-100・120適合キャップ共通) | | 🟢硝子 SS (FAD-20(L-22)・30(L-22)適合キャップ共通) | | 🔴硝子 S (DFA-120適合キャップ) |

■FA・FAD・DFAシリーズ適合キャップ

🟡硝子 L
🔴硝子 S
🟢硝子 SS

※掲載されているCAPは一例です。
詳しくはCAPページをご覧下さい。

# FA

FA・FAD・DFAシリーズ

※ホットスタンプ等、デザインによって多少印刷範囲が狭くなる場合がありますので、詳しくは担当営業にお尋ねください。　※実物より約30%縮小しています。

# HI

HI series

※実物より約50%縮小しています。

HIシリーズは、汎用性の高いストレートの正筒形のボトルです。シンプルなフォルムで
サイズ展開が多く様々な用途にお選びいただけます。ディスペンサーに対応するものはHIDシリーズになります。

イメージカットはあくまでデザインの一例です。用途に合わせて様々なニーズにお応えします。デザインの無断複製及び無断転載は固くお断りします。

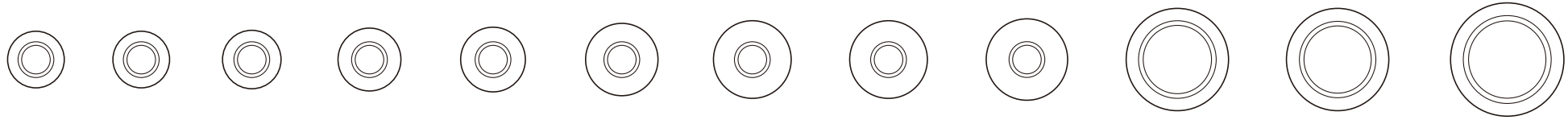

※赤枠内が
印刷可能範囲です。

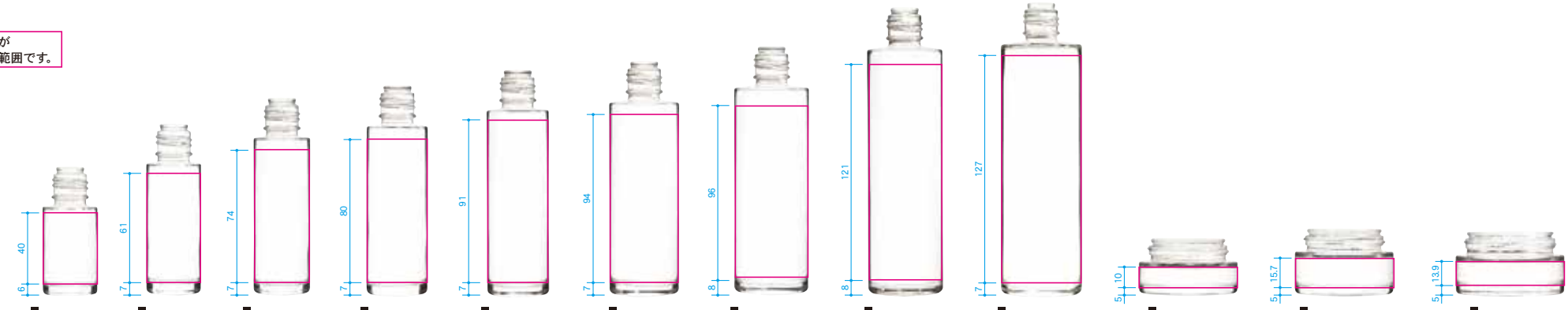


| 品名 | HI-20 | HI-30 | HI-40 | HI-50 | HI-60 | HI-80 | HI-100 | HI-120 | HI-150 | HI-30g | HI-40g | HI-50g |
|---|---|---|---|---|---|---|---|---|---|---|---|---|
| 容量(OF)mℓ | 24.0 | 35.0 | 45.0 | 56.0 | 67.0 | 88.0 | 110.0 | 131.0 | 160.0 | 35.0 | 45.0 | 56.0 |
| 寸法mm | W 31.0 | W 31.0 | W 32.0 | W 34.4 | W 35.4 | W 39.6 | W 42.5 | W 42.5 | W 46.0 | W 56.0 | W 56.0 | W 62.0 |
| | D 31.0 | D 31.0 | D 32.0 | D 34.4 | D 35.4 | D 39.6 | D 42.5 | D 42.5 | D 46.0 | D 56.0 | D 56.0 | D 62.0 |
| | H 72.0 | H 95.8 | H 110.3 | H 116.6 | H 127.1 | H 131.1 | H 138.9 | H 160.0 | H 163.8 | H 31.0 | H 36.7 | H 35.4 |
| 材質 | ガラス | ガラス | ガラス | ガラス | ガラス | ガラス | ガラス | ガラス | ガラス | ガラス | ガラス | ガラス |
| 中栓 | SS-3・4.7・8φ、SSトンガリ（HI-20～HI-150まで適合中栓共通） | | | | | | | | | – | – | – |
| 主な適合キャップ | ●硝子 L<br>(HI-20~HI-150まで適合キャップ共通) | | | | | | | | | ●クリーム L<br>(HI-40g適合キャップ共通) | | ●クリーム LL |

■HIシリーズ適合キャップ

※SSトンガリ中栓は、SSトンガリcapとセットでお使いいただけます。

●硝子 L
●クリーム L
●クリーム LL

※掲載されているCAPは一例です。
詳しくはCAPページをご覧下さい。

HI
HIシリーズ

※ホットスタンプ等、デザインによって多少印刷範囲が狭くなる場合がありますので、詳しくは担当営業にお尋ねください。　※実物より約30%縮小しています。

HID-20　HID-30　HID-40　HID-50　HID-60　HID-80　HID-100　HID-120　HID-150

# HID

HID series

※実物より約50%縮小しています。

HIDシリーズは、HIシリーズのディスペンサーに対応しているボトルです。
汎用性の高いストレートの正円ボトルですので様々な用途にお選びいただけます。

イメージカットはあくまでデザインの一例です。用途に合わせて様々なニーズにお応えします。デザインの無断複製及び無断転載は固くお断りします。

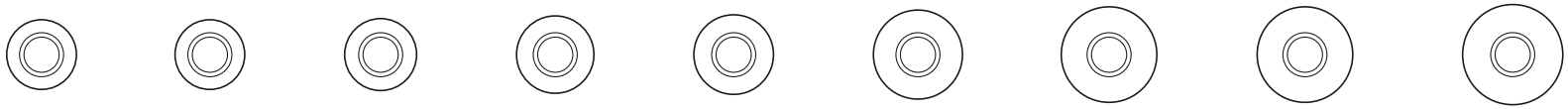

※赤枠内が
印刷可能範囲です。

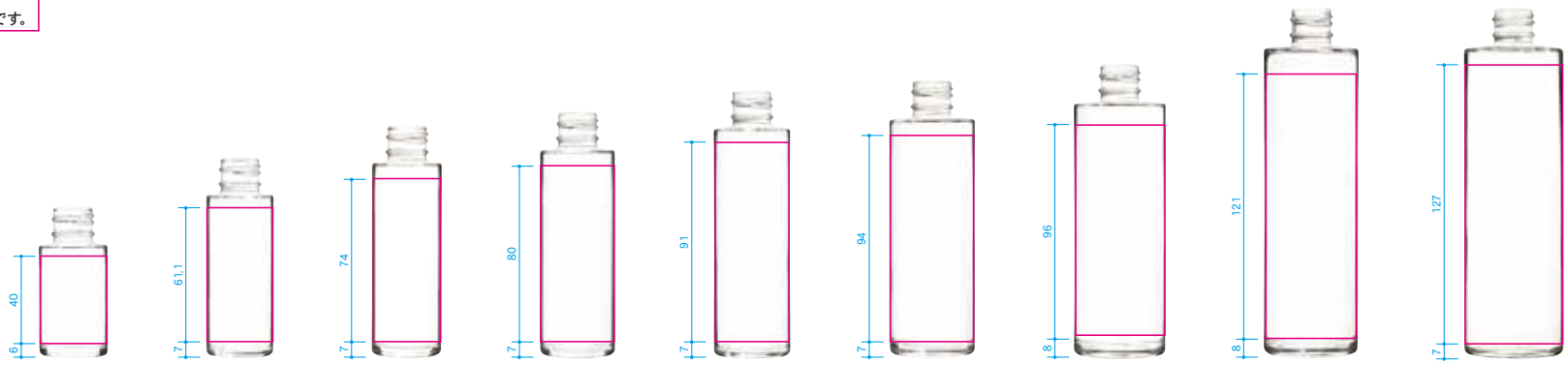


| 品名 | HID-20 | HID-30 | HID-40 | HID-50 | HID-60 | HID-80 | HID-100 | HID-120 | HID-150 |
|---|---|---|---|---|---|---|---|---|---|
| 容量(OF)mℓ | 25.0 | 37.0 | 47.0 | 58.0 | 69.0 | 90.0 | 112.0 | 133.0 | 164.0 |
| 寸法mm | W 31.0 | W 31.0 | W 32.0 | W 34.4 | W 35.4 | W 39.6 | W 42.5 | W 42.5 | W 46.0 |
| | D 31.0 | D 31.0 | D 32.0 | D 34.4 | D 35.4 | D 39.6 | D 42.5 | D 42.5 | D 46.0 |
| | H 66.7 | H 90.5 | H 105.0 | H 111.3 | H 121.8 | H 125.8 | H 133.6 | H 154.7 | H 158.5 |
| 材質 | ガラス | ガラス | ガラス | ガラス | ガラス | ガラス | ガラス | ガラス | ガラス |
| 主な適合キャップ | ● 硝子 S<br>(HID-20~HID-150まで適合キャップ全て共通) | | | | | | | | |

■HIDシリーズ適合キャップ

Z-200-C024 / Z-155-C094 / Z-200-C022 / Z-200-C036 / AZ-200 / AP-Mディスペンサー AP-M オーバーキャップ / AS-M オーバーキャップ / AP-Mディスペンサー HC-Mオーバーキャップ / AP-Mディスペンサー JD-Sオーバーキャップ / AP-Mディスペンサー AF-Mオーバーキャップ / AP-Mディスペンサー DC-Mオーバーキャップ / N-AS すそ2.5mm

AP-S (詰め替えcap) / DSDP-S / 24φアルミcap

● 硝子 S

※掲載されているCAPは一例です。
詳しくはCAPページをご覧下さい。

※ホットスタンプ等、デザインによって多少印刷範囲が狭くなる場合がありますので、詳しくは担当営業にお尋ねください。　※実物より約30%縮小しています。

# HID

HIDシリーズ

KI-100　KI-120　KID-35　KID-50　KID-100　KID-120

KI-50g

# KI

## KI・KID series

※実物より約50%縮小しています。

KIシリーズは、スクエアなフォルムが美しいニューフェイスです。
専用の同幅のキャップとディスペンサーで統一感ある印象を与えてくれます。

イメージカットはあくまでデザインの一例です。用途に合わせて様々なニーズにお応えします。デザインの無断複製及び無断転載は固くお断りします。

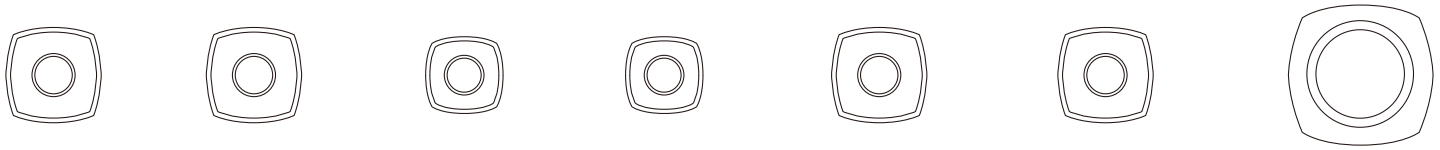

※赤枠内が
印刷可能範囲です。

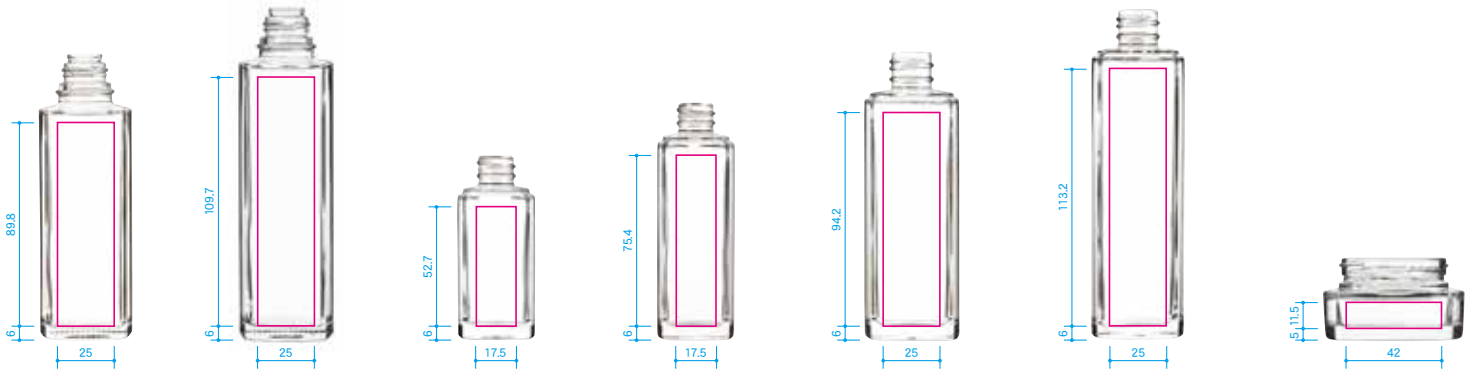


| 品名 | KI-100 | KI-120 | KID-35 | KID-50 | KID-100 | KID-120 | KI-50g |
|---|---|---|---|---|---|---|---|
| 容量(OF)mℓ | 108.0 | 130.0 | 41.0 | 57.0 | 112.0 | 133.0 | 55.0 |
| 寸法mm | W 42.0 | W 42.0 | W 34.5 | W 34.5 | W 42.0 | W 42.0 | W 63.0 |
| | D 42.0 | D 42.0 | D 34.5 | D 34.5 | D 42.0 | D 42.0 | D 63.0 |
| | H 125.5 | H 145.4 | H 81.5 | H 104.2 | H 126.4 | H 145.4 | H 36.1 |
| 材質 | ガラス | ガラス | ガラス | ガラス | ガラス | ガラス | ガラス |
| 中栓 | SS-3・4.7・8φ (KI-100・120適合中栓共通) | | — | — | — | — | — |
| 主な適合キャップ | (KI-100・120適合キャップ共通) | | (KID-35・50適合キャップ共通) | | (KID-100・120適合キャップ共通) | | KIクリームキャップ |

■KI・KIDシリーズ適合キャップ

KI-100・120キャップ

KID-35・50
ディスペンサー
KID-35・50用
オーバーキャップ

AS-ディスペンサー
すそ1.3mm
KID-100・120用
オーバーキャップ

KIクリームキャップ

KI-50g用
1パーツキャップ

※掲載されているCAPは一例です。
詳しくはCAPページをご覧下さい。

KI
KI・KIDシリーズ

※ホットスタンプ等、デザインによって多少印刷範囲が狭くなる場合がありますので、詳しくは担当営業にお尋ねください。　※実物より約30%縮小しています。

SAD-30　　SA-120

# SA

## SA·SAD series

※実物より約50%縮小しています。

SAシリーズは、シンプルでシャープ。ケミカルなイメージで機能性を象徴する正円ボトルです。

イメージカットはあくまでデザインの一例です。用途に合わせて様々なニーズにお応えします。デザインの無断複製及び無断転載は固くお断りします。

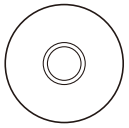

※赤枠内が
印刷可能範囲です。

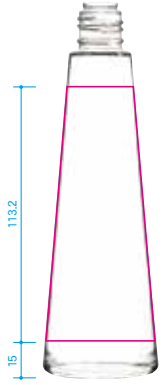


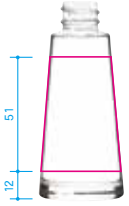


| 品名 | SA-120 | SAD-30(L-22) |
|---|---|---|
| 容量(OF)mℓ | 128.0 | 35.0 |
| 寸法mm | W 52.0 | W 38.0 |
| | D 52.0 | D 38.0 |
| | H 165.5 | H 87.0 |
| 材質 | ガラス | ガラス |
| 中栓 | SS-3・4.7・8φ、SSトンガリ | ー |
| 主な適合キャップ | ● 硝子 L | ● 硝子 SS |

■SA・SADシリーズ適合キャップ

新Hシングル　新H金冠 Aタイプ　新H金冠 Bタイプ　BSシングル　AM ローション　SSトンガリcap　SSトンガリ中栓

※SSトンガリ中栓は、SSトンガリcapとセットでお使いいただけます。

Z-100-113　Z-100-101　AP-MS ディスペンサー × AS-MS ディスペンサー　AP-MS オーバーキャップ × AS-MS オーバーキャップ　AP-SS

※この2つはディスペンサーとオーバーキャップをクロスで使えます。

● 硝子 L
● 硝子 SS

※掲載されているCAPは一例です。
詳しくはCAPページをご覧下さい。

# SA
SA・SADシリーズ

※ホットスタンプ等、デザインによって多少印刷範囲が狭くなる場合がありますので、詳しくは担当営業にお尋ねください。　※実物より約30%縮小しています。

AN-10　NH-15　NH-エッセンス　ATP-30　AP-30　AS-30　NS-50　AP-60

RS-30g　KH-20g

DLリップビン

KH-30g　KH-40g　KH-50g

V series

※実物より約40%縮小しています。

APシリーズは、機能性とアーティステックな雰囲気の融和をねらってみました。

イメージカットはあくまでデザインの一例です。用途に合わせて様々なニーズにお応えします。デザインの無断複製及び無断転載は固くお断りします。

※赤枠内が
印刷可能範囲です。

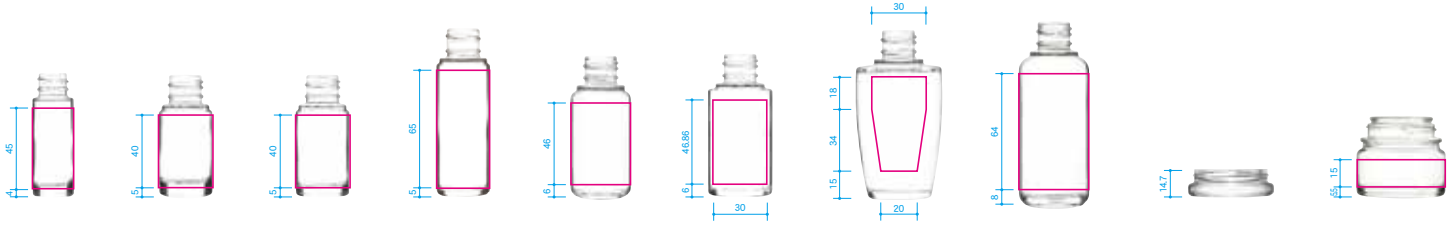


| 品名 | AN-10 | NH-15 | NH-エッセンス | ATP-30 | AP-30 | AS-30 | NS-50 | AP-60 | DLリップビン | RS-30g |
|---|---|---|---|---|---|---|---|---|---|---|
| 容量(OF)mℓ | 13.0 | 19.0 | 22.0 | 35.0 | 36.0 | 35.0 | 58.0 | 66.0 | 7.0 | 36.0 |
| 寸法mm | W 23.0 | W 30.0 | W 30.0 | W 30.0 | W 34.0 | W 36.0 | W 47.7 | W 39.0 | W 47.0 | W 49.5 |
| | D 23.0 | D 30.0 | D 30.0 | D 30.0 | D 34.0 | D 31.8 | D 34.4 | D 39.0 | D 47.0 | D 49.5 |
| | H 68.0 | H 67.0 | H 67.0 | H 93.5 | H 78.5 | H 78.5 | H 93.3 | H 102.5 | H 14.7 | H 43.5 |
| 材質 | ガラス | ガラス | ガラス | ガラス | ガラス | ガラス | ガラス | ガラス | ガラス | ガラス |
| 主な適合キャップ | ● 硝子 SS | ● 硝子 S | | | | | | | | ● クリーム S |

■Vシリーズ適合キャップ　● 硝子 S　● 硝子 SS　● クリーム S　● クリーム L

※掲載されているCAPは一例です。
詳しくはCAPページをご覧下さい。

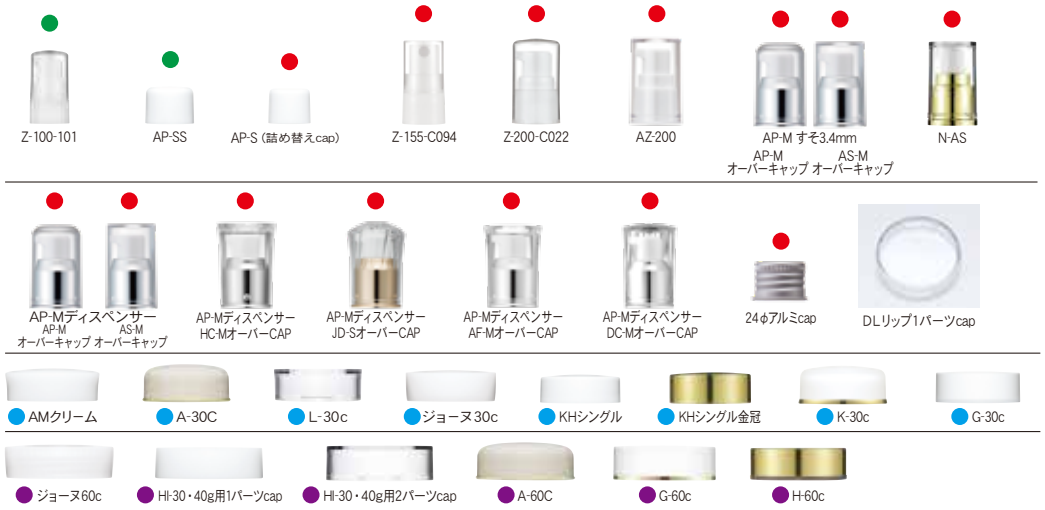


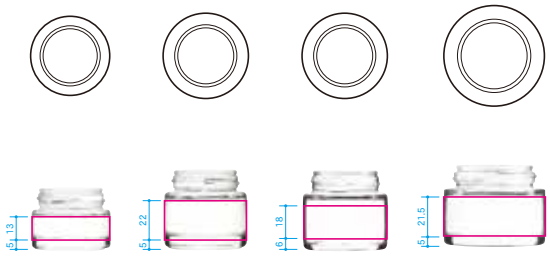


| 品名 | KH-20g | KH-30g | KH-40g | KH-50g |
|---|---|---|---|---|
| 容量(OF)mℓ | 23.5 | 34.5 | 43.5 | 56.0 |
| 寸法mm | W 45.0 | W 47.0 | W 47.0 | W 56.0 |
| | D 45.0 | D 47.0 | D 47.0 | D 56.0 |
| | H 33.8 | H 43.5 | H 43.5 | H 43.5 |
| 材質 | ガラス | ガラス | ガラス | ガラス |
| | ● クリーム S<br>(RS-30g・KH-20g・30g・40g適合キャップ共通) | | | ● クリーム L |

※ホットスタンプ等、デザインによって多少印刷範囲が狭くなる場合がありますので、詳しくは担当営業にお尋ねください。　※実物より約40%縮小しています。

V シリーズ

LT 10　LT 20　LT 30　LT 60　LT 100　LT 30

※スポイドビンのLTシリーズは、
茶色の他に透明ビンも各サイズ
揃えております。

# 硝子ボトル ①

## スポイド

※実物より約50%縮小しています。

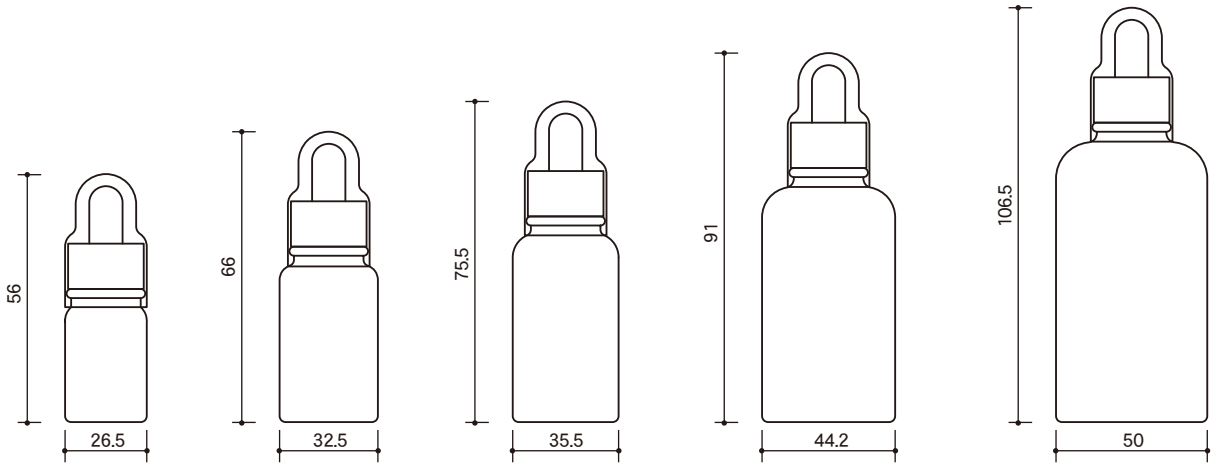


| 品名 | LT 10 | LT 20 | LT 30 | LT 60 | LT 100 |
|---|---|---|---|---|---|
| 容量(OF)mℓ | 13.5 | 25.0 | 39.5 | 74.0 | 123.0 |
| 寸法mm | W 26.5 | W 32.5 | W 35.5 | W 44.2 | W 50.0 |
| | D 26.5 | D 32.5 | D 35.5 | D 44.2 | D 50.0 |
| | H 56.0 | H 66.0 | H 75.5 | H 91.0 | H 106.5 |
| 材質 | ガラス | ガラス | ガラス | ガラス | ガラス |

# 硝子ボトル①

スポイド

※品名の数字は使用目安量です。現品にて充填・対内容物テストを行い、ご確認ください。
※一部規格・仕様等を変更する場合がありますのでご了承ください。
※付属品等につきましては担当営業にお尋ねください。

※エムボトルはグリーンの他に
茶色とコバルトブルーの
各サイズを揃えております。

エムボトル NO.5G　エムボトル NO.10G　エムボトル NO.20G　エムボトル NO.30G　エムボトル NO.50G　エムボトル NO.60G　エムボトル NO.100G　エムボトル NO.30A　エムボトル NO.30C

# 硝子ボトル②

## エムボトル

※実物より約50%縮小しています。

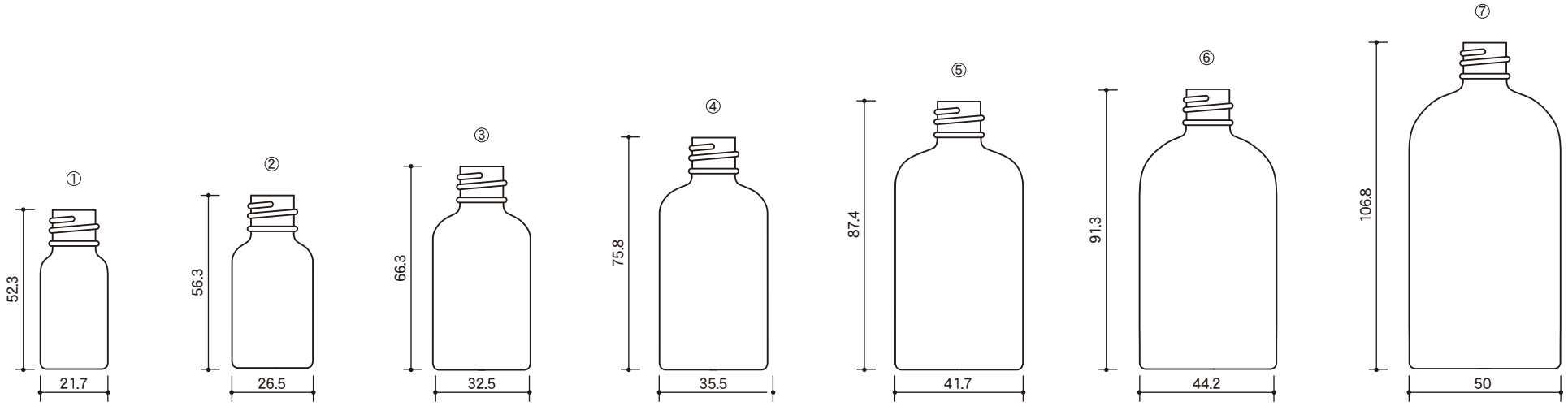


| 品名 | エムボトル NO.5 | エムボトル NO.10 | エムボトル NO.20 | エムボトル NO.30 | エムボトル NO.50 | エムボトル NO.60 | エムボトル NO.100 |
|---|---|---|---|---|---|---|---|
| 容量(OF)mℓ | 7.0 | 14.0 | 24.0 | 38.5 | 62.0 | 75.0 | 120.0 |
| 寸法mm | W 21.7 | W 26.5 | W 32.5 | W 35.5 | W 41.7 | W 44.2 | W 50.0 |
| | D 21.7 | D 26.5 | D 32.5 | D 35.5 | D 41.7 | D 44.2 | D 50.0 |
| | H 52.3 | H 56.3 | H 66.3 | H 75.8 | H 87.4 | H 91.3 | H 106.8 |
| 材質 | ガラス | ガラス | ガラス | ガラス | ガラス | ガラス | ガラス |

シャインキャップ
① ② ③

アルミスクリューキャップ
④ ⑤ ⑥ ⑦

スクリューキャップNo.23
（白・黒）
① ② ③

スクリューキャップNo.40
（白・黒）
④ ⑤ ⑥ ⑦

エムキャップNo.23
（白・黒）
① ② ③

エムキャップNo.40
（白・黒）
④ ⑤ ⑥ ⑦

スポイドセット
（オーバー金冠）
④ ⑤ ⑥ ⑦

PPホール
スポイドセット

エムホール
スポイドセット

ヒップキャップNO.23
① ② ③

ヒップキャップNO.40
④ ⑤ ⑥

アロマキャップNo.23
① ② ③

アロマキャップNo.40
④ ⑤ ⑥ ⑦

エムポンプL-23
② ③

エムスプレーNo.40N
④ ⑤ ⑥ ⑦

エムポンプL-40
④ ⑤ ⑥ ⑦

穴空き中栓NO.23
① ② ③

穴空き中栓NO.40
④ ⑤ ⑥ ⑦

ドロップ栓NO.23
① ② ③

ドロップ栓NO.40
④ ⑤ ⑥ ⑦

# 硝子ボトル②

エムボトル

※品名の数字は使用目安量です。現品にて充填・対内容物テストを行い、ご確認ください。※一部規格・仕様等を変更する場合がありますのでご了承ください。※付属品等につきましては担当営業にお尋ねください。

オーバルボトル
NO.10-A

オーバルボトル
NO.10-C

オーバルボトル
NO.20-A

オーバルボトル
NO.20-C

オーバルボトル
NO.30-A

オーバルボトル
NO.30-C

# 硝子ボトル③

## オーバルボトル

※実物より約50%縮小しています。

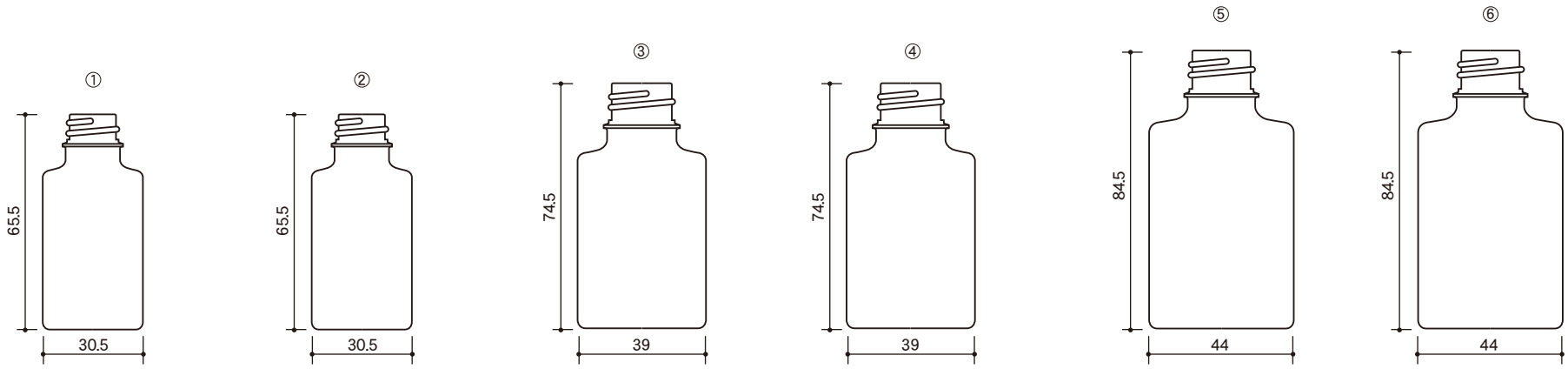


| 品名 | オーバルボトル NO.10-A | オーバルボトル NO.10-C | オーバルボトル NO.20-A | オーバルボトル NO.20-C | オーバルボトル NO.30-A | オーバルボトル NO.30-C |
|---|---|---|---|---|---|---|
| 容量(OF)mℓ | 14.4 | 14.4 | 26.5 | 26.5 | 38.5 | 38.5 |
| 寸法mm | W 30.5 | W 30.5 | W 39.0 | W 39.0 | W 44.0 | W 44.0 |
| | D 23.0 | D 23.0 | D 26.0 | D 26.0 | D 27.3 | D 27.3 |
| | H 65.5 | H 65.5 | H 74.5 | H 74.5 | H 84.5 | H 84.5 |
| 材質 | ガラス | ガラス | ガラス | ガラス | ガラス | ガラス |

シャインキャップ
① ②

アルミスクリューキャップ
③ ④ ⑤ ⑥

スクリューキャップNo.23
（白・黒）
① ②

スクリューキャップNo.40
（白・黒）
③ ④ ⑤ ⑥

エムキャップNo.23
（白・黒）
① ②

エムキャップNo.40
（白・黒）
③ ④ ⑤ ⑥

スポイドセット
（オーバー金冠）
③ ④ ⑤ ⑥

PPホール
スポイドセット

エムホール
スポイドセット

ヒップキャップNO.23
① ②

ヒップキャップNO.40
③ ④ ⑤ ⑥

アロマキャップNo.23
① ②

アロマキャップNo.40
③ ④ ⑤ ⑥

エムポンプL-23
① ②

エムスプレーNo.40N
③ ④ ⑤ ⑥

エムポンプL-40
③ ④ ⑤ ⑥

ポンプNo.40
③ ④ ⑤ ⑥

穴空き中栓NO.23
① ②

穴空き中栓NO.40
③ ④ ⑤ ⑥

ドロップ栓NO.23
① ②

ドロップ栓NO.40
③ ④ ⑤ ⑥

# 硝子ボトル③

※品名の数字は使用目安量です。現品にて充填・対内容物テストを行い、ご確認ください。※一部規格・仕様等を変更する場合がありますのでご了承ください。※付属品等につきましては担当営業にお尋ねください。

ヒップボトル
NO.10

ヒップボトル
NO.20

ヒップボトル
NO.30

※ヒップボトルはグリーンの他に青と透明の
サイズを揃えております。

ラインボトル
NO.10

ラインボトル
NO.20

ラインボトル
NO.30

※ラインボトルは青色の他に透明色と墨色を
揃えております。

# 硝子ボトル④

ヒップボトル/ラインボトル シリーズ

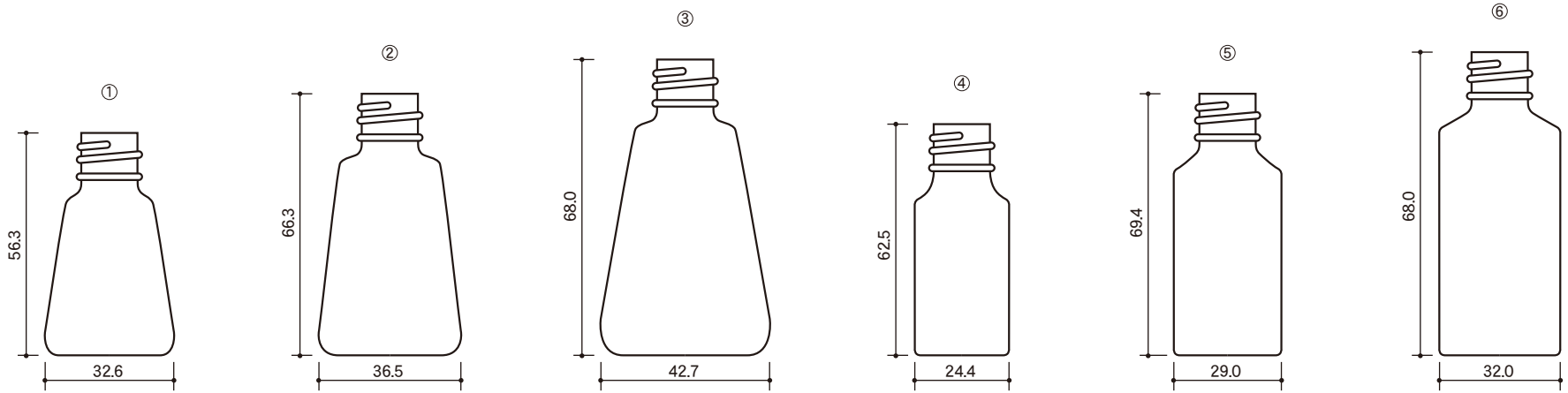


| 品名 | ヒップボトル NO.10 | ヒップボトル NO.20 | ヒップボトル NO.30 | ラインボトル NO.10 | ラインボトル NO.20 | ラインボトル NO.30 |
|---|---|---|---|---|---|---|
| 容量(OF)mℓ | 12.0 | 23.5 | 35.3 | 14.0 | 24.0 | 38.5 |
| 寸法mm | W 32.6 | W 36.5 | W 42.7 | W 24.4 | W 29.0 | W 32.0 |
| | D 32.6 | D 36.5 | D 42.7 | D 24.4 | D 29.0 | D 32.0 |
| | H 56.3 | H 66.3 | H 75.8 | H 62.5 | H 69.4 | H 82.0 |
| 材質 | ガラス | ガラス | ガラス | ガラス | ガラス | ガラス |

シャインキャップ
① ④

アルミスクリューキャップ
② ③ ⑤ ⑥

スクリューキャップNo.23
（白・黒）
① ④

スクリューキャップNo.40
（白・黒）
② ③ ⑤ ⑥

エムキャップNo.23
（白・黒）
① ④

エムキャップNo.40
（白・黒）
② ③ ⑤ ⑥

ヒップキャップNO.23
① ④

ヒップキャップNO.40
② ③ ⑤ ⑥

アロマキャップNo.23
① ④

アロマキャップNo.40
② ③ ⑤ ⑥

エムポンプL-23
① ④

エムスプレーNo.40N
② ③ ⑤ ⑥

エムポンプL-40
② ③ ⑤ ⑥

スポイドセット
（オーバー金冠）
② ③ ⑤ ⑥

PPホール
スポイドセット

エムホール
スポイドセット

穴空き中栓NO.23
① ④

穴空き中栓NO.40
② ③ ⑤ ⑥

ドロップ栓NO.23
① ④

ドロップ栓NO.40
② ③ ⑤ ⑥

※品名の数字は使用目安量です。現品にて充填・対内容物テストを行い、ご確認ください。
※一部規格・仕様等を変更する場合がありますのでご了承ください。
※付属品等につきましては担当営業にお尋ねください。

# 硝子ボトル④

## ヒップボトル/ラインボトル シリーズ

バイアル 2ml　バイアル 3ml　バイアル 5ml　バイアル 7ml　バイアル 10ml　バイアル 13ml　バイアル 15ml　バイアル 20ml　バイアル 30ml

バイアル 2ml　バイアル 3ml　バイアル 5ml　バイアル 7ml　バイアル 10ml　バイアル 13ml　バイアル 15ml　バイアル 20ml　バイアル 30ml

バイアルキャップ：PP

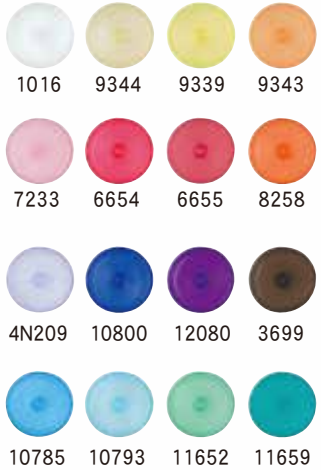


バイアルキャップ：アルミ

バイアルノズル 15CAP　バイアルノズル 20CAP

# 硝子ボトル⑤

## バイアル

※実物より約50%縮小しています。

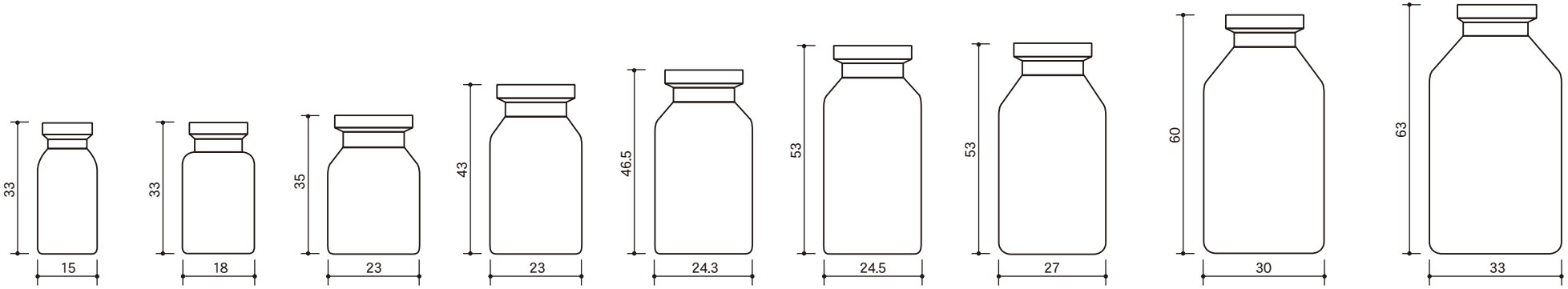


| 品名 | バイアル2ml | バイアル3ml | バイアル5ml | バイアル7ml | バイアル10ml | バイアル13ml | バイアル15ml | バイアル20ml (無色) | バイアル20ml (褐色) | バイアル30ml |
|---|---|---|---|---|---|---|---|---|---|---|
| 容量(OF)㎖ | 約3.2 | 約5.2 | 約8.8 | 約11.5 | 約14.1 | 約14.9 | 約20.1 | 約26.4 | 約28.5 | 約35.2 |
| 寸法mm | W 15.0 | W 18.0 | W 23.0 | W 23.0 | W 24.3 | W 24.5 | W 27.0 | W 30.0 | W 30.0 | W 33.0 |
| | D 15.0 | D 18.0 | D 23.0 | D 23.0 | D 24.3 | D 24.5 | D 27.0 | D 30.0 | D 30.0 | D 33.0 |
| | H 33.0 | H 33.0 | H 35.0 | H 43.0 | H 46.5 | H 53.0 | H 53.0 | H 60.0 | H 60.0 | H 63.0 |
| 材質 | ガラス | ガラス | ガラス | ガラス | ガラス | ガラス | ガラス | ガラス | ガラス | ガラス |

※バイアル3mlビンに適合します。

バイアルノズル15CAP

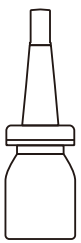

※バイアル5ml～30mlビンに適合します。

バイアルノズル20CAP

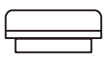

キャップ ゴム栓

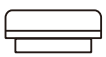

キャップ PP

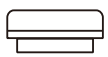

キャップ アルミ

※品名の数字は使用目安量です。現品にて充填・対内容物テストを行い、ご確認ください。
※一部規格・仕様等を変更する場合がありますのでご了承ください。
※付属品等につきましては担当営業にお尋ねください。

# 硝子ボトル⑤

バイアル

15φZ25S
3ml（透明/褐色）

15φZ25S
5ml（透明/褐色）

18φZ25S
5ml（透明/褐色）

18φZ25S
10ml（透明/褐色）

20φZ35S
10ml（褐色/透明）

20φZ35S
15ml（透明/褐色）

# 硝子ボトル⑥

ミストスプレー

※実物より約50%縮小しています。

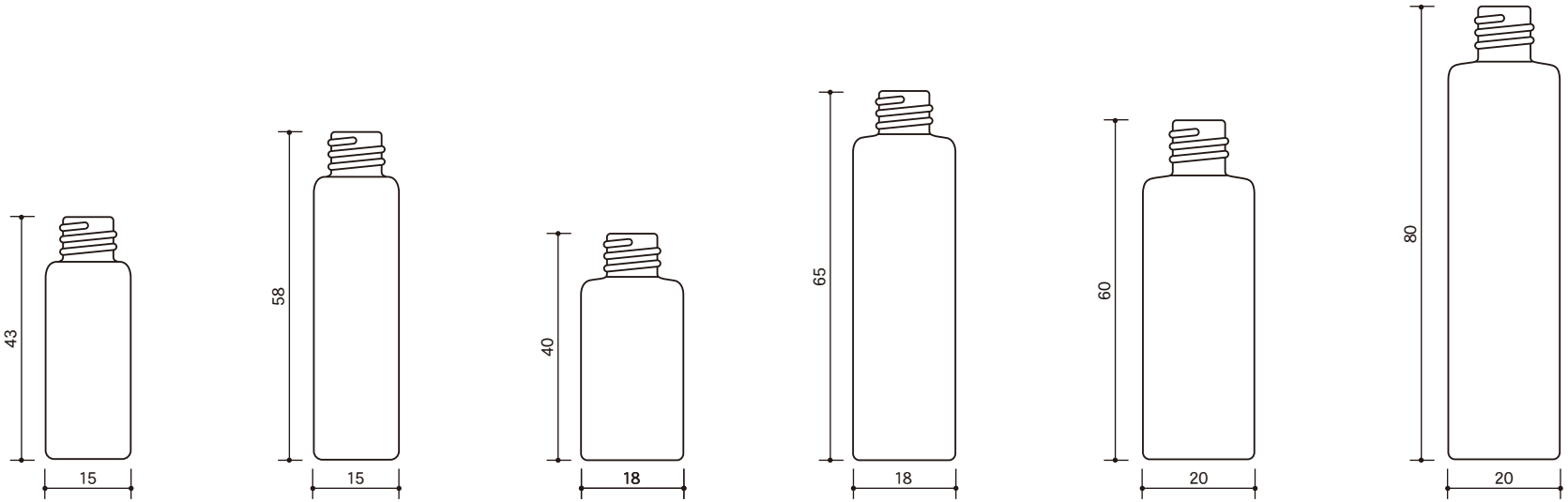


| 品名 | 15φZ25S 3ml | 15φZ25S 5ml | 18φZ25S 5ml | 18φZ25S 10ml | 20φZ35S 10ml | 20φZ35S 15ml |
|---|---|---|---|---|---|---|
| 容量(OF)mℓ | 4.5 | 6.5 | 6.0 | 11.0 | 12.0 | 17.0 |
| 寸法mm | W 15.0 | W 15.0 | W 18.0 | W 18.0 | W 20.0 | W 20.0 |
| | D 15.0 | D 15.0 | D 18.0 | D 18.0 | D 20.0 | D 20.0 |
| | H 43.0 | H 58.0 | H 40.0 | H 65.0 | H 60.0 | H 80.0 |
| 材質 | ホウケイ酸ガラス | ホウケイ酸ガラス | ホウケイ酸ガラス | ホウケイ酸ガラス | ホウケイ酸ガラス | ホウケイ酸ガラス |

※品名の数字は使用目安量です。現品にて充填・対内容物テストを行い、ご確認ください。
※一部規格・仕様等を変更する場合がありますのでご了承ください。
※付属品等につきましては担当営業にお尋ねください。

# 硝子ボトル⑥

ミストスプレー

22φ ストライプ
10ml

22φ ストライプ
15ml

22φ ストライプ
20ml

22φ ストライプ
25ml

30φ ストライプ
15ml

30φ ストライプ
20ml

30φ ストライプ
30ml

30φ ストライプ
40ml

# 硝子ボトル⑦

## ストライプ

※実物より約50%縮小しています。

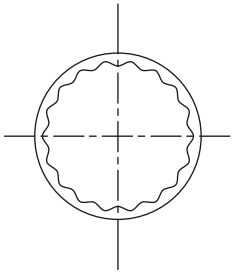

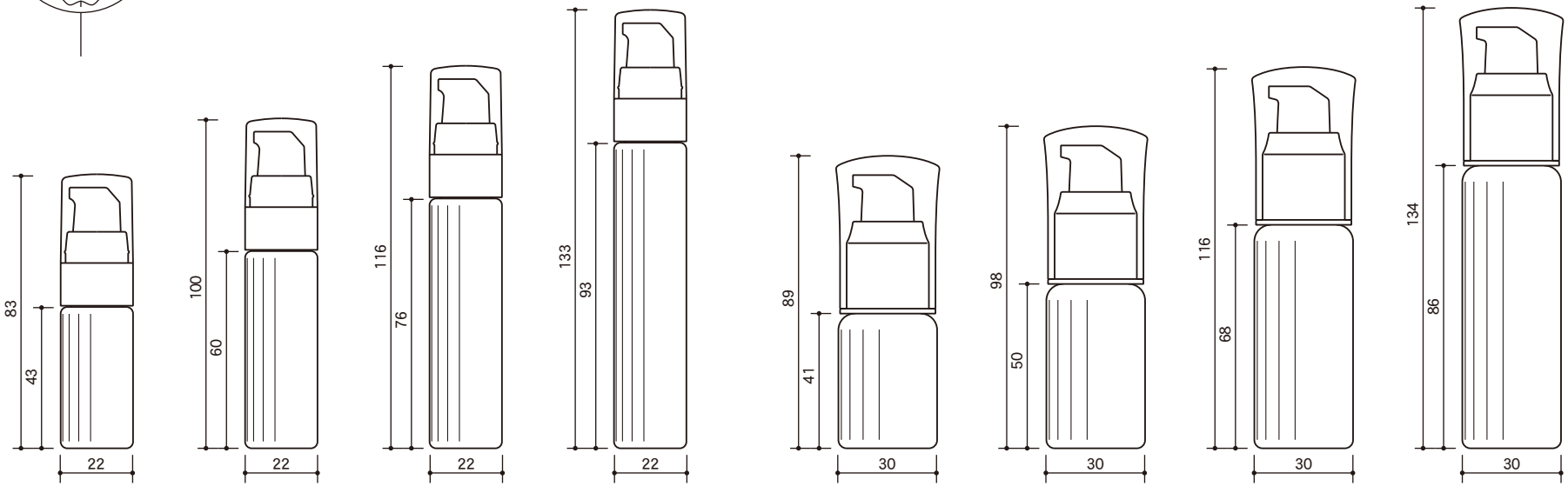


| 品名 | 22φ ストライプ 10ml | 22φ ストライプ 15ml | 22φ ストライプ 20ml | 22φ ストライプ 25ml | 30φ ストライプ 15ml | 30φ ストライプ 20ml | 30φ ストライプ 30ml | 30φ ストライプ 40ml |
|---|---|---|---|---|---|---|---|---|
| 容量(OF)mℓ | 13.5 | 18.6 | 23.7 | 28.8 | 23.0 | 29.2 | 39.8 | 49.5 |
| 寸法mm | W 22.0 | W 22.0 | W 22.0 | W 22.0 | W 30.0 | W 30.0 | W 30.0 | W 30.0 |
| | D 22.0 | D 22.0 | D 22.0 | D 22.0 | D 30.0 | D 30.0 | D 30.0 | D 30.0 |
| | H 55.0 | H 72.0 | H 88.0 | H 105.0 | H 56.0 | H 65.0 | H 83.0 | H 101.0 |
| 材質 | ホウケイ酸ガラス | ホウケイ酸ガラス | ホウケイ酸ガラス | ホウケイ酸ガラス | ホウケイ酸ガラス | ホウケイ酸ガラス | ホウケイ酸ガラス | ホウケイ酸ガラス |

※品名の数字は使用目安量です。現品にて充填・対内容物テストを行い、ご確認ください。
※一部規格・仕様等を変更する場合がありますのでご了承ください。
※付属品等につきましては担当営業にお尋ねください。

# 硝子ボトル⑦

ストライプシリーズ

AIP-50　AIP-100　AIP-120　AIP-150　AIP-200

# AIP

樹脂：PET（インジェクションブロー）

※実物より約45%縮小しています。

AIPシリーズは、柔らかい曲線で手になじむ優しいボディラインが特長の正円ボトルです。

イメージカットはあくまでデザインの一例です。用途に合わせて様々なニーズにお応えします。デザインの無断複製及び無断転載は固くお断りします。

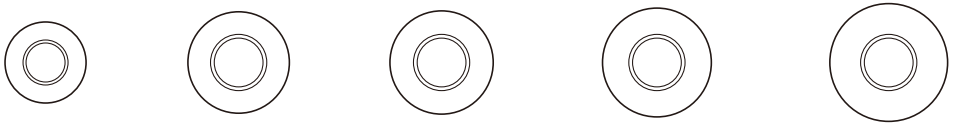

※赤枠内が
印刷可能範囲です。

※円周幅20mmあける

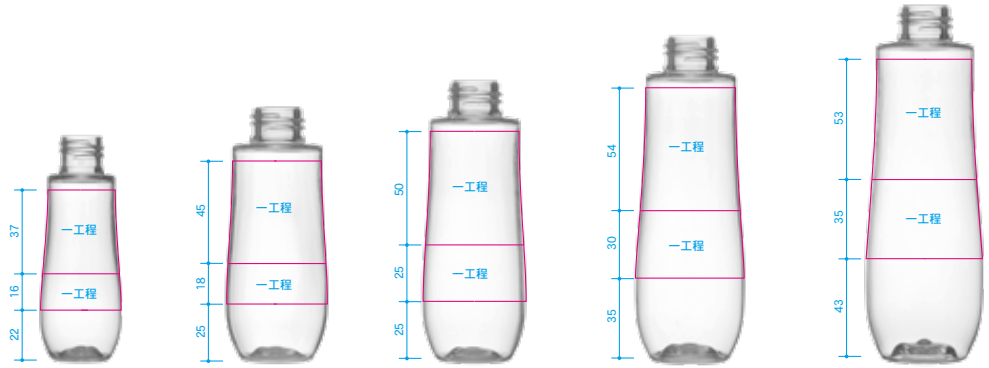


| 品名 | AIP-50 | AIP-100 | AIP-120 | AIP-150 | AIP-200 |
|---|---|---|---|---|---|
| 容量(OF)mℓ | 58.0 | 112.5 | 133.5 | 167.0 | 218.0 |
| 寸法mm | W 35.7 | W 44.7 | W 45.5 | W 47.8 | W 51.9 |
| | D 35.7 | D 44.7 | D 45.5 | D 47.8 | D 51.9 |
| | H 98.0 | H 110.8 | H 122.5 | H 142.0 | H 155.0 |
| 材質 | PET | PET | PET | PET | PET |
| 中栓 | DSDP-S3・5・8φ、TS、TSM | DSDP-L1.5・3・5・6φ・8φ、TL、TLM（AIP-100～AIP-200まで適合中栓共通） | | | |
| 主な適合キャップ | ●樹脂 S（AIP-50適合キャップ共通） | ●樹脂 L（AIP-100～200適合キャップ共通） | | | ●樹脂 LL（AIP-200適合キャップ共通） |

■AIPシリーズ適合キャップ

Z-200-C024　Z-155-C094　Z-200-C022　Z-200-C036　AZ-200　AP-Mディスペンサー AP-M オーバーキャップ　AP-Mディスペンサー AS-M オーバーキャップ　AP-Mディスペンサー HC-Mオーバーキャップ　AP-Mディスペンサー JD-Sオーバーキャップ　AP-Mディスペンサー ND-Mオーバーキャップ

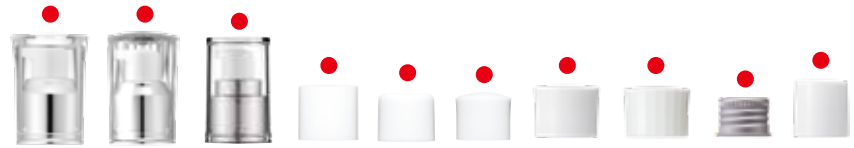

AP-Mディスペンサー AF-Mオーバーキャップ　AP-Mディスペンサー DC-Mオーバーキャップ　N-AS すそ2.5mm　HIP-30用 1パーツcap　AP-S　DSDP-S　FIP-30用 1パーツcap　HC-50用 1パーツcap ラッパ中栓用　24φアルミcap　AS-S

AP-ML金冠 AP-MLオーバーCAP　AP-ML金冠 DC-MLオーバーCAP　Z-155-C110　Z-500-C012　Z-1000-C001　DSDP-L　AP-L　27φアルミcap　AS-L

A-PET ヒンジcap　マットヒンジ キャップL　HIP-T150用 1パーツcap　HIP-100-120用 オーバーcap　HIP-150用 オーバーcap　HIP-200用 オーバーcap　FIP-120用 オーバーcap　FIP-150用 オーバーcap

HC-OM オーバーcap　HC-OL オーバーcap　HIP-150用 1パーツcap　HIP-150用 2パーツcap　MIP 2パーツ cap　HIP-30mlR 1パーツcap(4φ)　ラッパ中栓S (4φ)

※ラッパ中栓Sは、HIP-30ml R1パーツcapとセットでお使いいただけます。

DSDP-TS cap　DSDP-TS 中栓

※DSDP-TS中栓は、DSDP-TScapとセットでお使いいただけます。

DSDP-TL cap　DSDP-TL 中栓

※DSDP-TL中栓は、DSDP-TLcapとセットでお使いいただけます。

DSDP-TSM cap　DSDP-TSM 中栓

※DSDP-TSM中栓は、DSDP-TSMcapとセットでお使いいただけます。

DSDP-TLM cap　DSDP-TLM 中栓

※DSDP-TLM中栓は、DSDP-TLMcapとセットでお使いいただけます。

HIP-T100・120用 1パーツcap

HIP-100・120用 1パーツcap　HIP-100・120用 2パーツcap　FIP用 ローションcap　FIP-100・120用 1パーツcap　FIP-150用 1パーツcap　FIP-100・120用 2パーツcap　FIP-150用 2パーツcap　HC-LM 1パーツcap　HC-LL 1パーツcap　HC-LM 2パーツcap　HC-LL 2パーツcap　DC-LM 2パーツcap　DC-LL 2パーツcap　JD-1ローション cap

● 樹脂 S　● 樹脂 L　● 樹脂 LL

※掲載されているCAPは一例です。
詳しくはCAPページをご覧下さい。

# AIP

**樹脂：PET（インジェクションブロー）**

※ホットスタンプ等、デザインによって多少印刷範囲が狭くなる場合がありますので、詳しくは担当営業にお尋ねください。　※実物より約30%縮小しています。

CIP-100　CIP-120　CIP-150　CIP-200

# CIP

**樹脂：PET（インジェクションブロー）**

※実物より約50%縮小しています。

CIPシリーズは、円錐状の安定した形状で下部に丸みを持たせて親しみやすさを表現しています。

イメージカットはあくまでデザインの一例です。用途に合わせて様々なニーズにお応えします。デザインの無断複製及び無断転載は固くお断りします。

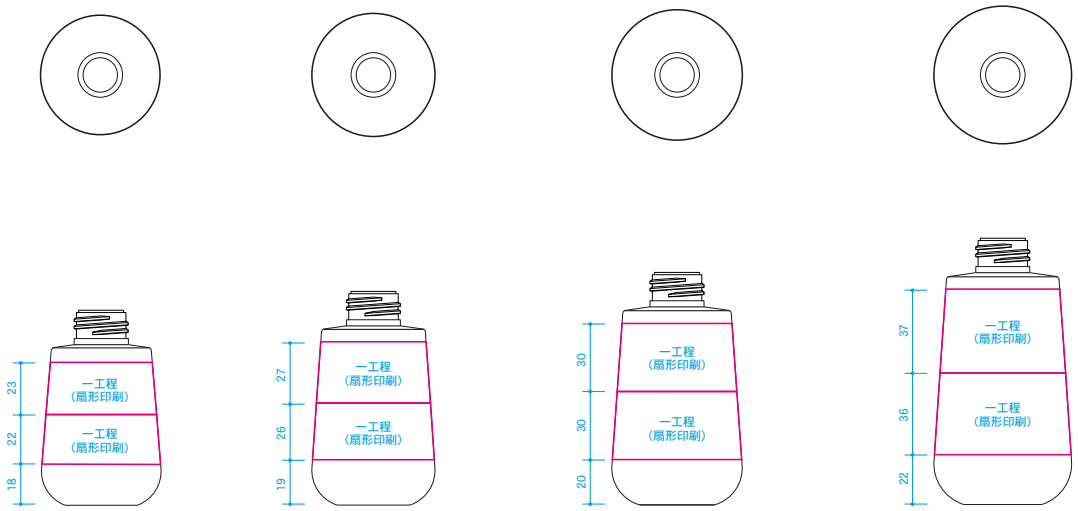


※赤枠内が印刷可能範囲です。

※CIPシリーズ印刷は扇形印刷となります。
※表と裏で工程が分かれる場合もあります。

| 品名 | CIP-100 | CIP-120 | CIP-150 | CIP-200 |
|---|---|---|---|---|
| 容量(OF)mℓ | 113.0 | 134.5 | 167.0 | 218.5 |
| 寸法mm | W 52.6 | W 54.3 | W 57.5 | W 60.7 |
| | D 52.6 | D 54.3 | D 57.5 | D 60.7 |
| | H 86.0 | H 94.2 | H 102.5 | H 117.4 |
| 材質 | PET | | | |
| 中栓 | DSDP-L1.5・3・5・6・8φ,TL,TLM (RPP-100・120・150・180・200・300適合中栓共通) | | | |
| 主な適合キャップ | ● 樹脂 L (CIP-100・120・150・200適合キャップ共通) | | | |

■CIPシリーズ適合キャップ

AP-ML金冠 AP-MLオーバーCAP
AP-ML金冠 DC-MLオーバーCAP
Z-155-C110
Z-500-C012
Z-1000-C001
DSDP-L
AP-L
27φアルミcap
AS-L
A-PET ヒンジcap
マットヒンジ キャップL
JD-1 ローション キャップ
MIP 2パーツ キャップ
DSDP-TL cap　DSDP-TL 中栓
※DSDP-TL中栓は、DSDP-TLcapとセットでお使いいただけます。
DSDP-TLM cap　DSDP-TLM 中栓
※DSDP-TLM中栓は、DSDP-TLMcapとセットでお使いいただけます。
FIP用 ローションcap

● 樹脂 L

# CIP

**樹脂：PET（インジェクションブロー）**

※掲載されているCAPは一例です。詳しくはCAPページをご覧下さい。

※ホットスタンプ等、デザインによって多少印刷範囲が狭くなる場合がありますので、詳しくは担当営業にお尋ねください。　※実物より約30%縮小しています。

FIP-30　FIP-50　FIP-80　FIP-100　FIP-120　FIP-150　FIP-200

FIP-30g

# FIP

**樹脂：PET（インジェクションブロー）**

※実物より約45%縮小しています。

FIPシリーズは、硝子のFAシリーズと同じフォルムをPET素材で再現したものです。
裾へと広がる優美なボトムライン、スリムなボディが特長の正円ボトルです。

イメージカットはあくまでデザインの一例です。用途に合わせて様々なニーズにお応えします。デザインの無断複製及び無断転載は固くお断りします。

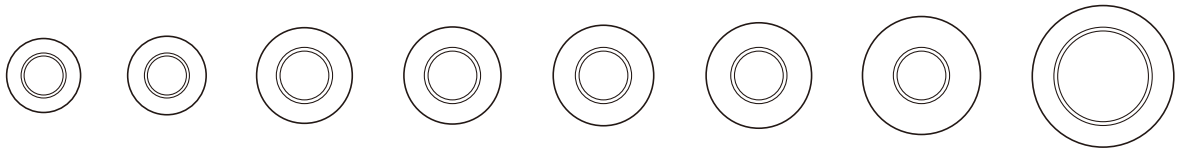

※赤枠内が
印刷可能範囲です。

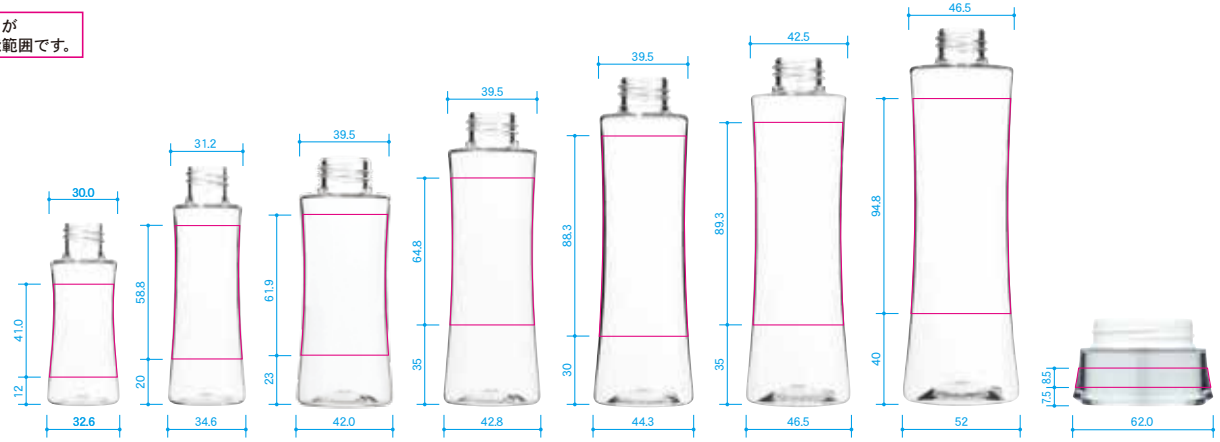


| 品名 | FIP-30 | FIP-50 | FIP-80 | FIP-100 | FIP-120 | FIP-150 | FIP-200 | FIP-30g |
|---|---|---|---|---|---|---|---|---|
| 容量(OF)mℓ | 38.0 | 58.0 | 91.4 | 112.0 | 134.0 | 164.5 | 216.0 | 34.0 |
| 寸法mm | W 32.6 | W 34.6 | W 42.0 | W 42.8 | W 44.3 | W 46.5 | W 52.0 | W 62.0 |
| | D 32.6 | D 34.6 | D 42.0 | D 42.8 | D 44.3 | D 46.5 | D 52.0 | D 62.0 |
| | H 80.0 | H 105.0 | H 108.1 | H 128.0 | H 143.5 | H 152.5 | H 165.0 | H 44.0 |
| 材質 | PET | PET | PET | PET | PET | PET | PET | PP／AS |
| 中栓 | DSDP-S3・5・8φ、TS、TSM | | DSDP-L1.5・3・5・6φ・8φ、TL、TLM (FIP-100～FIP-200まで適合中栓共通) | | | | | — |
| A-中栓 | | | | ＊ | ＊ | ＊ | ＊ | |
| 主な適合キャップ | ● 樹脂 S (FIP-30・50適合キャップ共通) | | ● 樹脂 L (FIP-80～200適合キャップ共通) | | | ● 樹脂 LL (FIP-150・200適合キャップ共通) | | 専用キャップ付 |

■FIPシリーズ適合キャップ

● 樹脂 S　● 樹脂 L　● 樹脂 LL
※掲載されているCAPは一例です。
詳しくはCAPページをご覧下さい。

＊被せ中栓対応 (A-FIP)

# FIP

**樹脂：PET（インジェクションブロー）**

※ホットスタンプ等、デザインによって多少印刷範囲が狭くなる場合がありますので、詳しくは担当営業にお尋ねください。　※実物より約30%縮小しています。

HC-50

HC-120

HC-150

# HC

**樹脂：PET（ダイレクトブロー）**

※実物より約50%縮小しています。

HCシリーズはスリムな印象の多角形ボトルです。裾にむかって広がるスマートなシルエットは、
上品でデコラティブな印象が特徴のデザインになります。

イメージカットはあくまでデザインの一例です。用途に合わせて様々なニーズにお応えします。デザインの無断複製及び無断転載は固くお断りします。

※赤枠内が
印刷可能範囲です。

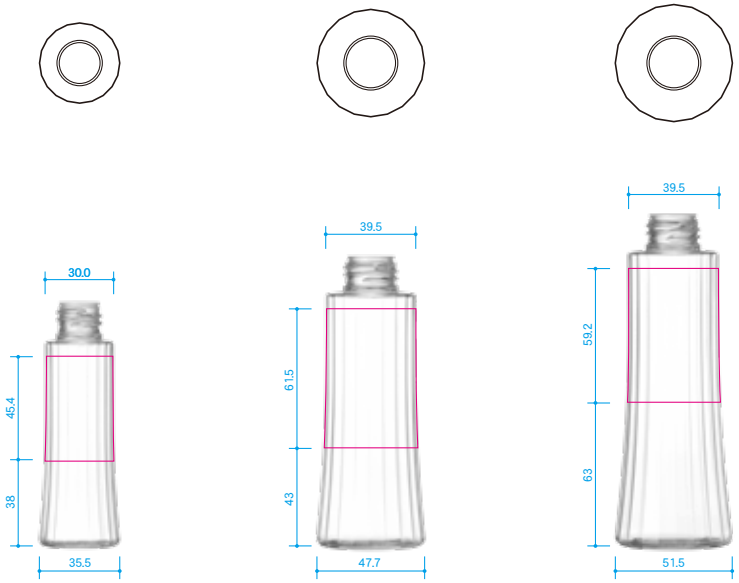


| 品名 | HC-50 | HC-120 | HC-150 |
|---|---|---|---|
| 容量(OF)mℓ | 59.5 | 133.5 | 165.0 |
| 寸法mm | W 35.5 | W 47.7 | W 51.5 |
| | D 35.5 | D 47.7 | D 51.5 |
| | H106.6 | H 126.7 | H 144.4 |
| 材質 | PET | PET | PET |
| 中栓 | DSDP-S3・5・8φ,TS,TSM | DSDP-L1.5・3・5・6φ・8φ,TL,TLM | |
| 主な適合キャップ | ● 樹脂 S | ● 樹脂 L<br>(HC-120・150適合キャップ共通) | |

■ HCシリーズ適合キャップ

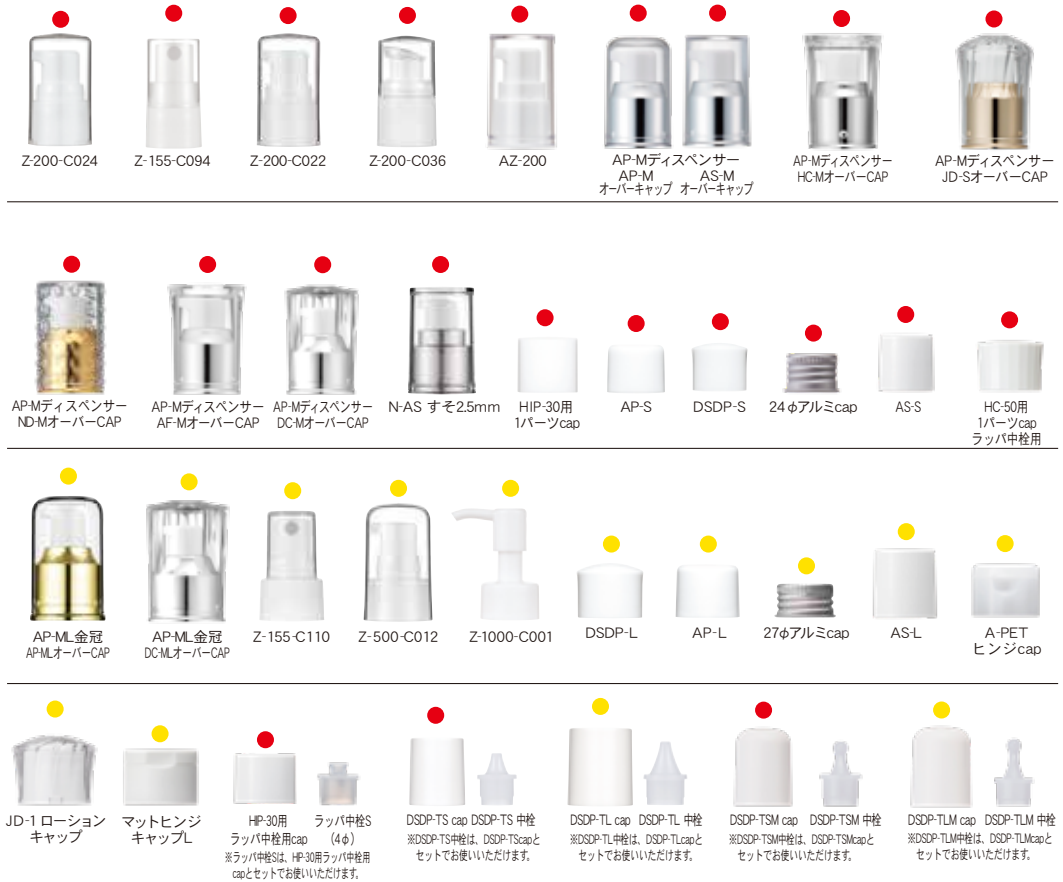


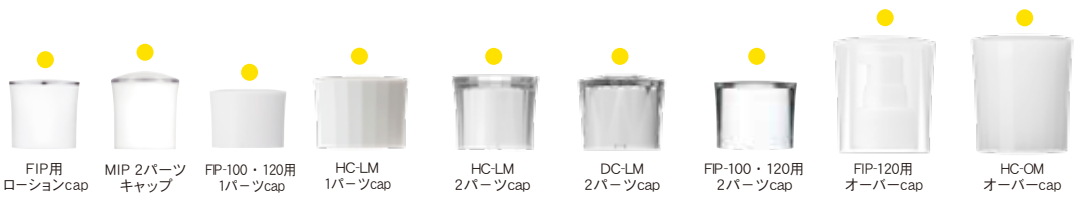


● 樹脂 S　● 樹脂 L
※掲載されているCAPは一例です。
詳しくはCAPページをご覧下さい。

# HC

**樹脂：PET（ダイレクトブロー）**

※ホットスタンプ等、デザインによって多少印刷範囲が狭くなる場合がありますので、詳しくは担当営業にお尋ねください。　※実物より約30%縮小しています。

HIP-12 (ダイレクトブロー)　HIP-20 (ダイレクトブロー)　HIP-30　HIP-40　HIP-50　HIP-60　HIPL-80　HIPL-100　HIPL-120

HIP-30g　HIP-50g　HIP-30gW　HIP-50gW

# HIP-1

樹脂:PET(インジェクションブロー)

※実物より約45%縮小しています。

HIPシリーズは、オーソドックスな原形を残した正円断面のボトルデザインを採用したPET容器です。

イメージカットはあくまでデザインの一例です。用途に合わせて様々なニーズにお応えします。デザインの無断複製及び無断転載は固くお断りします。

※赤枠内が
印刷可能範囲です。

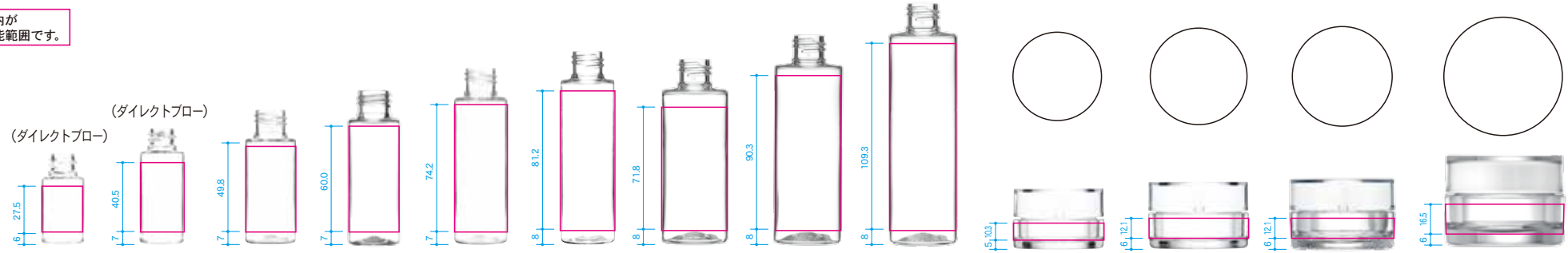


| 品名 | HIP-12 | HIP-20(A) | HIP-30 | HIP-40 | HIP-50 | HIP-60 | HIPL-80 | HIPL-100 | HIPL-120 | HIP-30g | HIP-50g | HIP-30gW | HIP-50gW |
|---|---|---|---|---|---|---|---|---|---|---|---|---|---|
| 容量(OF)mℓ | 16.5 | 25.0 | 38.0 | 47.0 | 58.0 | 66.5 | 89.0 | 110.0 | 131.0 | 35.0 | 55.0 | 38.7 | 61.9±1.0 |
| 寸法mm | W 25.5 | W 26.5 | W 30.0 | W 30.0 | W 31.5 | W 31.7 | W 38.5 | W 39.5 | W 39.5 | W 55.3 | W 62.0 | W 61.8 | W 65.5 |
| | D 25.5 | D 26.5 | D 30.0 | D 30.0 | D 31.5 | D 31.7 | D 38.5 | D 39.5 | D 39.5 | D 55.3 | D 62.0 | D 61.8 | D 65.5 |
| | H 52.5 | H 67.5 | H 78.0 | H 90.2 | H 102.4 | H 112.4 | H 106.8 | H 121.5 | H 140.3 | H 31.0 | H 35.3 | H 35.1 | H 41.4 |
| 材質 | PET | PET | PET | PET | PET | PET | PET | PET | PET | PET | PET | PET | PET |
| 中栓 | AP-SS3・5φ・7φ | | DSDP-S3・5・8φ,TS,TSM | | | | | | | ー | ー | 30g用中ブタ | JPP-50g用中ブタ |
| 主な適合キャップ | ●樹脂 SS (HIP-12・20適合キャップ共通) | | ●樹脂 S (HIP-30・40・50・60 (インジェクションブロー) 適合キャップ共通) | | | | | | | | HIシリーズと同じ | | HIP-50gW用 |

■HIPシリーズ適合キャップ

● 樹脂 SS　● 樹脂 S
※掲載されているCAPは一例です。
詳しくはCAPページをご覧下さい。

# HIP-1

樹脂:PET(インジェクションブロー)

※ホットスタンプ等、デザインによって多少印刷範囲が狭くなる場合がありますので、詳しくは担当営業にお尋ねください。　※実物より約30%縮小しています。

HIP-60D
(ダイレクトブロー)

HIP-80

HIP-100

HIP-120

TIP-120

HIP-150

HIP-180

HIP-200

HIP-100・120用
ツライチヒンジ

HIP-200用
ツライチヒンジ

HIP-100・120用
オーバーキャップ

HIP-150用
オーバーキャップ

HIP-200用
オーバーキャップ

# HIP-2

樹脂:PET(インジェクションブロー)

※実物より約25%縮小しています。

HIPシリーズは、オーソドックスな原形を残した正円断面のボトルデザインを採用したPET容器です。

イメージカットはあくまでデザインの一例です。用途に合わせて様々なニーズにお応えします。デザインの無断複製及び無断転載は固くお断りします。

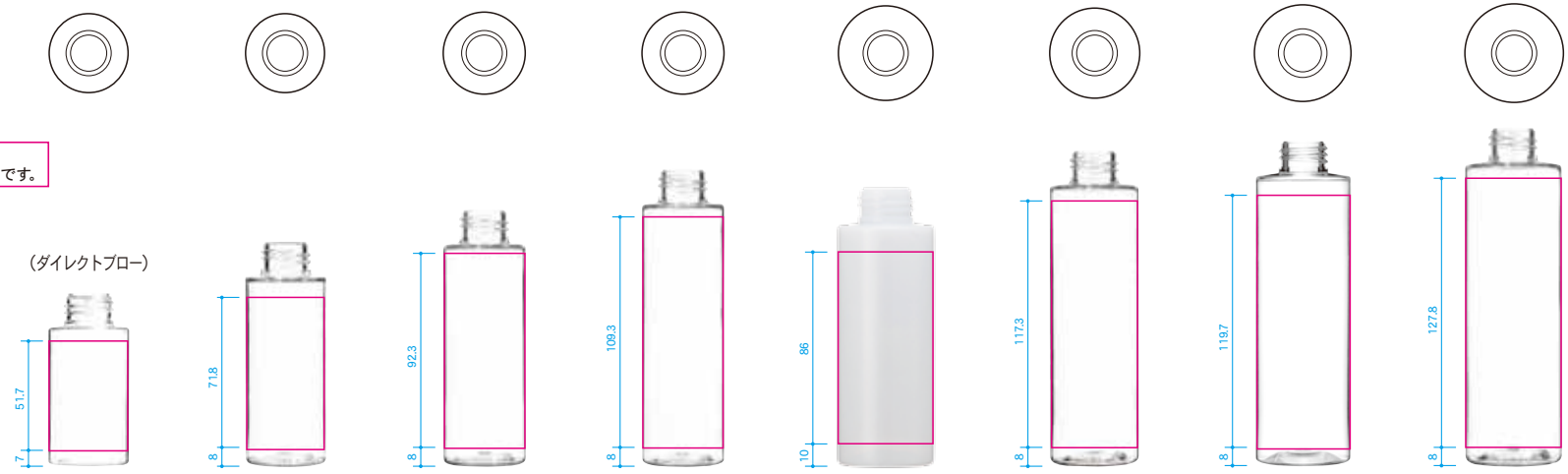


| 品名 | HIP-60D | HIP-80 | HIP-100 | HIP-120 | TIP-120 | HIP-150 | HIP-180 | HIP-200 |
|---|---|---|---|---|---|---|---|---|
| 容量(OF)mℓ | 71.5 | 90.0 | 112.0 | 133.5 | 134.0 | 167.0 | 199.0 | 216.5 |
| 寸法mm | W 38.5 | W 38.5 | W 39.5 | W 39.5 | W 42.5 | W 42.5 | W 45.6 | W 46.5 |
| | D 38.5 | D 38.5 | D 39.5 | D 39.5 | D 42.5 | D 42.5 | D 45.6 | D 46.5 |
| | H 80.9 | H 105.0 | H 120.5 | H 139.5 | H 122.1 | H 148.5 | H 152.9 | H 159.0 |
| 材質 | PET | PET | PET | PET | PET | PET | PET | PET |
| 中栓 | DSDP-L1.5・3・5・6φ・8φ,TL,TLM（HIP-60～HIP-200まで適合中栓共通） | | | | | | | |
| A-中栓 | | ＊ | ＊ | ＊ | | ＊ | | ＊ |
| 主な適合キャップ | ● 樹脂 L（HIP-60D～200適合キャップ共通） | | | | ● 樹脂 LL（HIP-150～200適合キャップ共通） | | | |

■HIPシリーズ適合キャップ

● 樹脂 L　● 樹脂 LL

※掲載されているCAPは一例です。
詳しくはCAPページをご覧下さい。

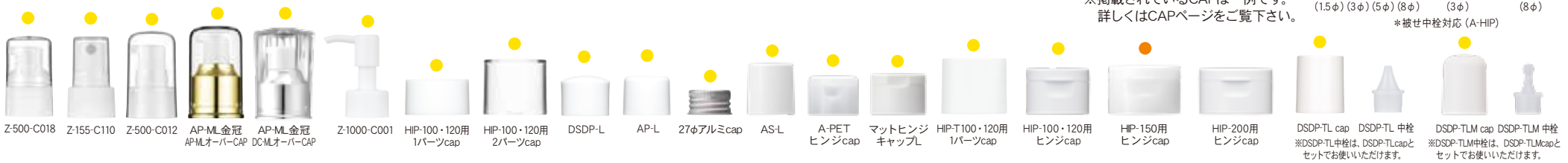

# HIP-2

樹脂：PET（インジェクションブロー）

※ホットスタンプ等、デザインによって多少印刷範囲が狭くなる場合がありますので、詳しくは担当営業にお尋ねください。　※実物より約30%縮小しています。

中栓が簡単に外せます。

詰替がしやすくなります。

E-HIP-130

E-HIP-160

# E-HIP

**樹脂：PET（インジェクションブロー）**

※実物より約45%縮小しています。

中栓をネジ仕様にすることで、容易に中栓を取外すことができます。
中身の詰替をスムーズにするE-HIPシリーズです。

イメージカットはあくまでデザインの一例です。用途に合わせて様々なニーズにお応えします。デザインの無断複製及び無断転載は固くお断りします。

※赤枠内が
印刷可能範囲です。

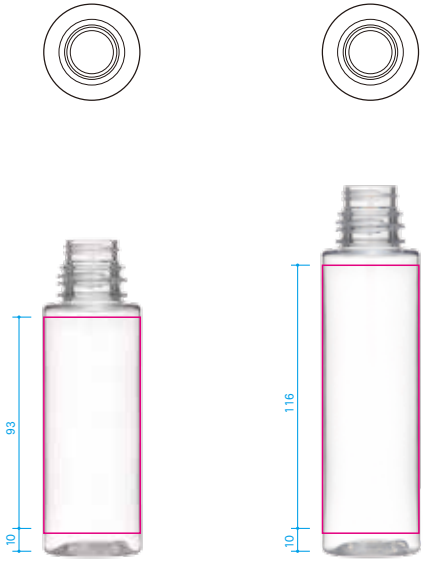


| 品名 | E-HIP-130 | E-HIP-160 |
|---|---|---|
| 容量(OF)mℓ | 143.2 | 172.5 |
| 寸法mm | W 42.5 | W 42.5 |
| | D 42.5 | D 42.5 |
| | H 136.0 | H 159.3 |
| 材質 | PET | PET |
| 中栓 | E-HIP用中栓（4φ） | E-HIP用中栓（4φ） |
| 主な適合キャップ | E-HIP用1パーツCAP | E-HIP用1パーツCAP |

■中栓の外し方

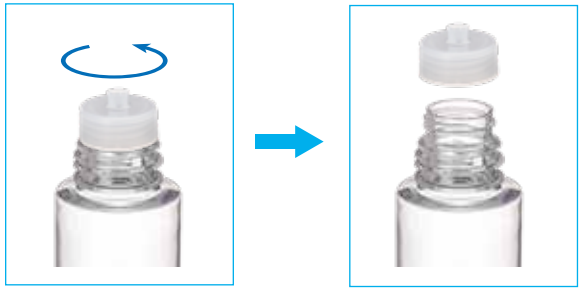

ボトル本体を固定し、中栓を矢印方向（反時計方向）に回すと外れます。

■E-HIPシリーズ適合キャップ



E-HIP用1パーツcap

■E-HIPシリーズ適合中栓



E-HIP用中栓（4φ）

# E-HIP

**樹脂：PET（インジェクションブロー）**

※ホットスタンプ等、デザインによって多少印刷範囲が狭くなる場合がありますので、詳しくは担当営業にお尋ねください。　※実物より約30%縮小しています。

# S-HIP

**樹脂：PET（インジェクションブロー）**

※実物より約45%縮小しています。

S-HIPシリーズは、オーソドックスな原型を残した正円断面のデザインを採用しました。
樹脂使用量を少なくした薄肉PET容器で、環境に配慮した製品です。

イメージカットはあくまでデザインの一例です。用途に合わせて様々なニーズにお応えします。デザインの無断複製及び無断転載は固くお断りします。

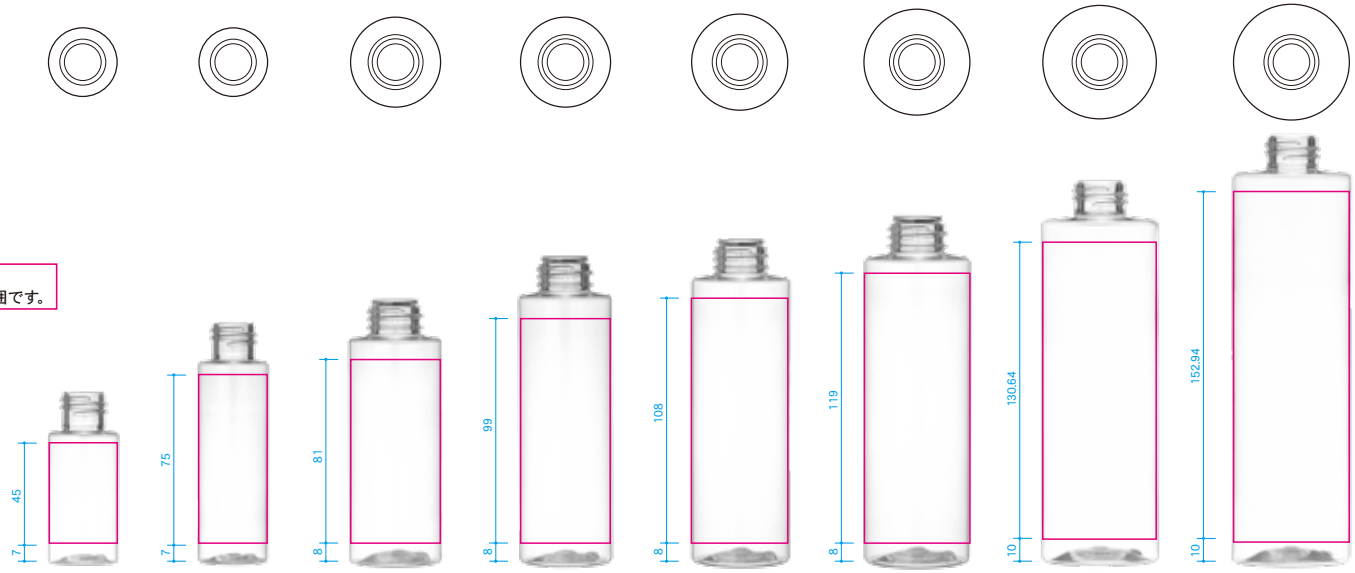


| 品名 | S-HIP-30 | S-HIP-50 | S-HIP-100 | S-HIP-120 | S-HIP-150 | S-HIP-200 | S-HIP-250 | S-HIP-300 |
|---|---|---|---|---|---|---|---|---|
| 容量(OF)mℓ | 39.0 | 59.0 | 110.0 | 131.0 | 167.0 | 216.5 | 273.0 | 326.0 |
| 寸法mm | W 30.0 | W 30.0 | W 39.5 | W 39.5 | W 42.5 | W 46.5 | W 50.0 | W 51.0 |
| | D 30.0 | D 30.0 | D 39.5 | D 39.5 | D 42.5 | D 46.5 | D 50.0 | D 51.0 |
| | H 73.0 | H 103.5 | H 112.0 | H 130.1 | H 139.5 | H 150.2 | H 163.7 | H 186.0 |
| 材質 | PET | PET | PET | PET | PET | PET | PET | PET |
| 中栓<br>A-中栓 | DSDP-S3・5・8φ、TS、TSM | | DSDP-L1.5・3・5・6・8φ、TL、TLM<br>＊ | ＊ | ＊ | ＊ | | |
| 主な適合キャップ | ● 樹脂 S<br>(S-HIP-30・50適合キャップ) | | ● 樹脂 L<br>(S-HIP-100～200適合キャップ共通) | | ● 樹脂 LL<br>(HIP-150・200適合キャップ共通) | | S-HIP用ヒンジCAP | S-HIP用ヒンジCAP |

HIP-30用 ラッパ中栓S
ラッパ中栓用cap (4φ)
※ラッパ中栓Sは、HP-30用ラッパ中栓用capとセットでお使いいただけます。

DSDP-TS cap DSDP-TS 中栓
※DSDP-TS中栓は、DSDP-TScapとセットでお使いいただけます。

DSDP-TL cap DSDP-TL 中栓
※DSDP-TL中栓は、DSDP-TLcapとセットでお使いいただけます。

DSDP-TSM cap DSDP-TSM 中栓
※DSDP-TSM中栓は、DSDP-TSMcapとセットでお使いいただけます。

DSDP-TLM cap DSDP-TLM 中栓
※DSDP-TLM中栓は、DSDP-TLMcapとセットでお使いいただけます。

HIP-100・120用 1パーツcap

HIP-150用 1パーツcap

HIP-T100・120用 1パーツcap

HIP-T150用 1パーツcap

HIP-100・120用 2パーツcap

HIP-150用 2パーツcap

FIP用 ローションcap

FIP-100-120用 1パーツcap

FIP-150用 1パーツcap

HC-LM 1パーツcap

HC-LL 1パーツcap

HIP-100-120用 ヒンジcap

HIP-150用 ヒンジcap

HIP-200用 ヒンジcap

S-HIP-250-300用 ヒンジcap

HIP-T250用 1パーツcap

■S-HIPシリーズ適合キャップ

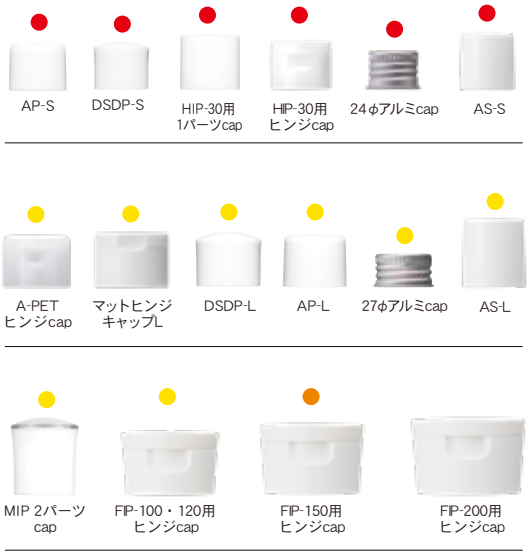

AP-S

DSDP-S

HIP-30用 1パーツcap

HIP-30用 ヒンジcap

24φアルミcap

AS-S

A-PET ヒンジcap

マットヒンジ キャップL

DSDP-L

AP-L

27φアルミcap

AS-L

MIP 2パーツ cap

FIP-100・120用 ヒンジcap

FIP-150用 ヒンジcap

FIP-200用 ヒンジcap

● 樹脂 S ● 樹脂 L ● 樹脂 LL

※掲載されているCAPは一例です。
詳しくはCAPページをご覧下さい。

＊

A-HIP中栓 (1.5φ)(3φ)(5φ)(8φ)

A-ラッパ中栓 (3φ)

A-ラッパ中栓 (8φ)

# S-HIP

**樹脂：PET（インジェクションブロー）**

※ホットスタンプ等、デザインによって多少印刷範囲が狭くなる場合がありますので、詳しくは担当営業にお尋ねください。　※実物より約30%縮小しています。

JIP-50　JIP-60　JIP-100　JIP-120　JIP-150　JIP-200

# JIP

樹脂：PET（インジェクションブロー）

※実物より約50%縮小しています。

JIPシリーズは、下に向かって広がる、キュートな曲線シルエットの正円ボトルです。

イメージカットはあくまでデザインの一例です。用途に合わせて様々なニーズにお応えします。デザインの無断複製及び無断転載は固くお断りします。

※赤枠内が印刷可能範囲です。

※緑枠内がホットスタンプ範囲です。

※JIPシリーズ印刷は扇形印刷となります。
※表と裏で工程が分かれます。

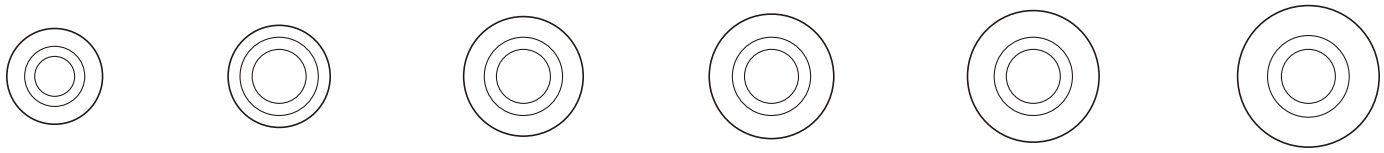

| 品名 | JIP-50 | JIP-60 | JIP-100 | JIP-120 | JIP-150 | JIP-200 |
|---|---|---|---|---|---|---|
| 容量(OF)mℓ | 57.7±1.5 | 70.0±1.5 | 110.6±2 | 133.9±2 | 168.1±2.5 | 218.9±2.5 |
| 寸法mm | W 42.2 | W 45.0 | W 52.7 | W 54.9 | W 58.0 | W 62.4 |
| | D 42.2 | D 45.0 | D 52.7 | D 54.9 | D 58.0 | D 62.4 |
| | H 79.0 | H 75.5 | H 92.4 | H 101.0 | H 113.3 | H 126.3 |
| 材質 | PET | PET | PET | PET | PET | PET |
| 中栓 | AP-SS3・5・7φ | DSDP-L1.5・3・5・6・8φ、TL、TLM (JIP-60・100・120・150・200適合中栓共通) | | | | |
| 主な適合キャップ | ● 樹脂 SS | ● 樹脂 L (JIP-100・120・150・200適合キャップ共通) | | | | |

■JIPシリーズ適合キャップ

● 樹脂 L
● 樹脂 SS

※掲載されているCAPは一例です。
詳しくはCAPページをご覧下さい。

# JIP

**樹脂:PET(インジェクションブロー)**

※ホットスタンプ等、デザインによって多少印刷範囲が狭くなる場合がありますので、詳しくは担当営業にお尋ねください。　※実物より約30%縮小しています。

KIP-30　KIP-50　KIP-80　KIP-100　KIP-120　KIP-150　KIP-200　KIP-230（ダイレクトブロー）　KDP-230（ダイレクトブロー）

# KIP

**樹脂：PET（インジェクションブロー）**

※実物より約50%縮小しています。

KIPシリーズは、スクエアなフォルムが新しく快活さを感じさせ、また、ボトムシェイプされていることにより
デザインテイストに合わせて、エレガントな雰囲気も可能なボトルです。

イメージカットはあくまでデザインの一例です。用途に合わせて様々なニーズにお応えします。デザインの無断複製及び無断転載は固くお断りします。

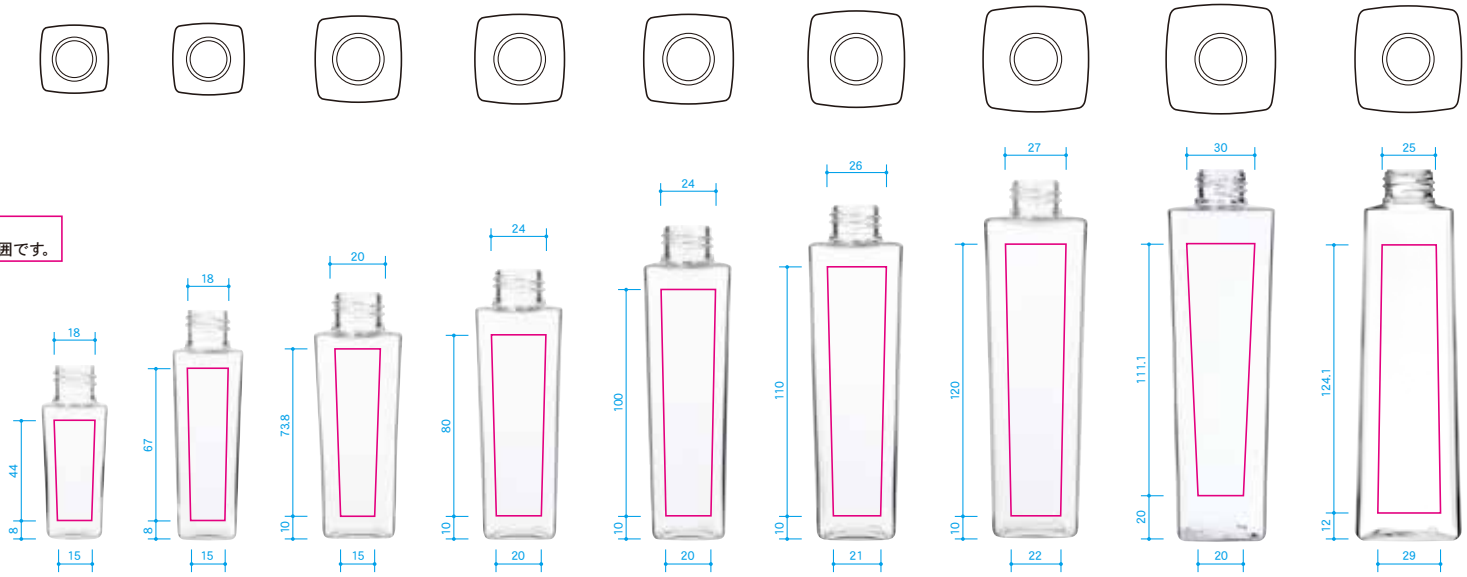


| 品名 | KIP-30 | KIP-50 | KIP-80 | KIP-100 | KIP-120 | KIP-150 | KIP-200 | KIP-230 | KDP-230 |
|---|---|---|---|---|---|---|---|---|---|
| 容量(OF)mℓ | 38.0 | 58.0 | 92.0 | 112.0 | 133.0 | 166.0 | 216.0 | 245.0 | 246.0 |
| 寸法mm | W 30.0 | W 31.5 | W 38.0 | W 39.5 | W 39.5 | W 42.5 | W 46.5 | W 48.2 | W 48.2 |
| | D 30.0 | D 31.5 | D 38.0 | D 39.5 | D 39.5 | D 42.5 | D 46.5 | D 48.2 | D 48.2 |
| | H 76.5 | H 100.3 | H 109.0 | H 119.0 | H 138.0 | H 147.0 | H 158.0 | H 163.3 | H 163.3 |
| 材質 | PET | PET | PET | PET | PET | PET | PET | PET（ダイレクトブロー） | PET（ダイレクトブロー） |
| 中栓 | DSDP-S3・5・8φ,TS,TSM | | DSDP-L1.5・3・5・6φ・8φ,TL,TLM（KIP-80～KIP-230まで適合中栓共通） | | | | | | |
| 主な適合キャップ | ● 樹脂 S（KIP-30・50適合キャップ共通） | | ● 樹脂 L（KIP-80～230適合キャップ共通） | | | | | | |

● 樹脂 S
● 樹脂 L
※掲載されているCAPは一例です。
詳しくはCAPページをご覧下さい。

■KIPシリーズ適合キャップ

# KIP

**樹脂：PET（インジェクションブロー）**

※ホットスタンプ等、デザインによって多少印刷範囲が狭くなる場合がありますので、詳しくは担当営業にお尋ねください。　※実物より約30%縮小しています。

LIP-50　LIP-100　LIP-120　LIP-150　LIP-200

# LIP

**樹脂：PET（インジェクションブロー）**

※実物より約50%縮小しています。

LIPシリーズは、楕円形の汎用性の高いデザインを採用したニューフォルムのPET容器です。
現存の樹脂容器のポンプロと対応しているので、多くのディスペンサー類とポンプに冠合が可能です。

イメージカットはあくまでデザインの一例です。用途に合わせて様々なニーズにお応えします。デザインの無断複製及び無断転載は固くお断りします。

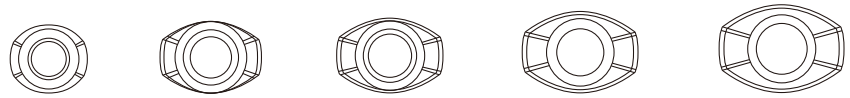

※赤枠内が
印刷可能範囲です。

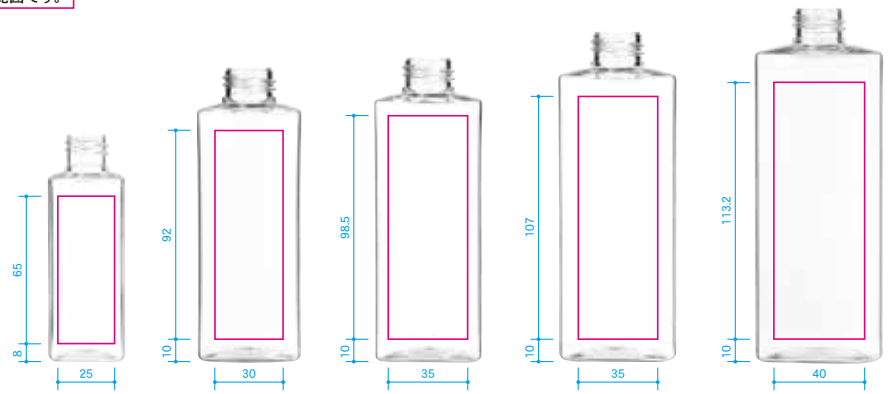


| 品名 | LIP-50 | LIP-100 | LIP-120 | LIP-150 | LIP-200 |
|---|---|---|---|---|---|
| 容量(OF)mℓ | 58.2 | 112.2 | 133.2 | 166.2 | 216.3 |
| 寸法mm | W 34.0 | W 45.2 | W 47.8 | W 51.3 | W 55.8 |
| | D 30.0 | D 31.6 | D 33.4 | D 36.0 | D 39.2 |
| | H 99.0 | H 127.0 | H 133.5 | H 142.0 | H 153.2 |
| 材質 | PET | PET | PET | PET | PET |
| 中栓 | DSDP-S3・5・8ϕ,TS,TSM | DSDP-L1.5・3・5・6ϕ・8ϕ,TL,TLM (LIP-100・120・150・200適合中栓共通) | | | |
| 主な適合キャップ | ● 樹脂 S | ● 樹脂 L (LIP-100・120・150・200適合キャップ共通) | | | |

■LIPシリーズ適合キャップ

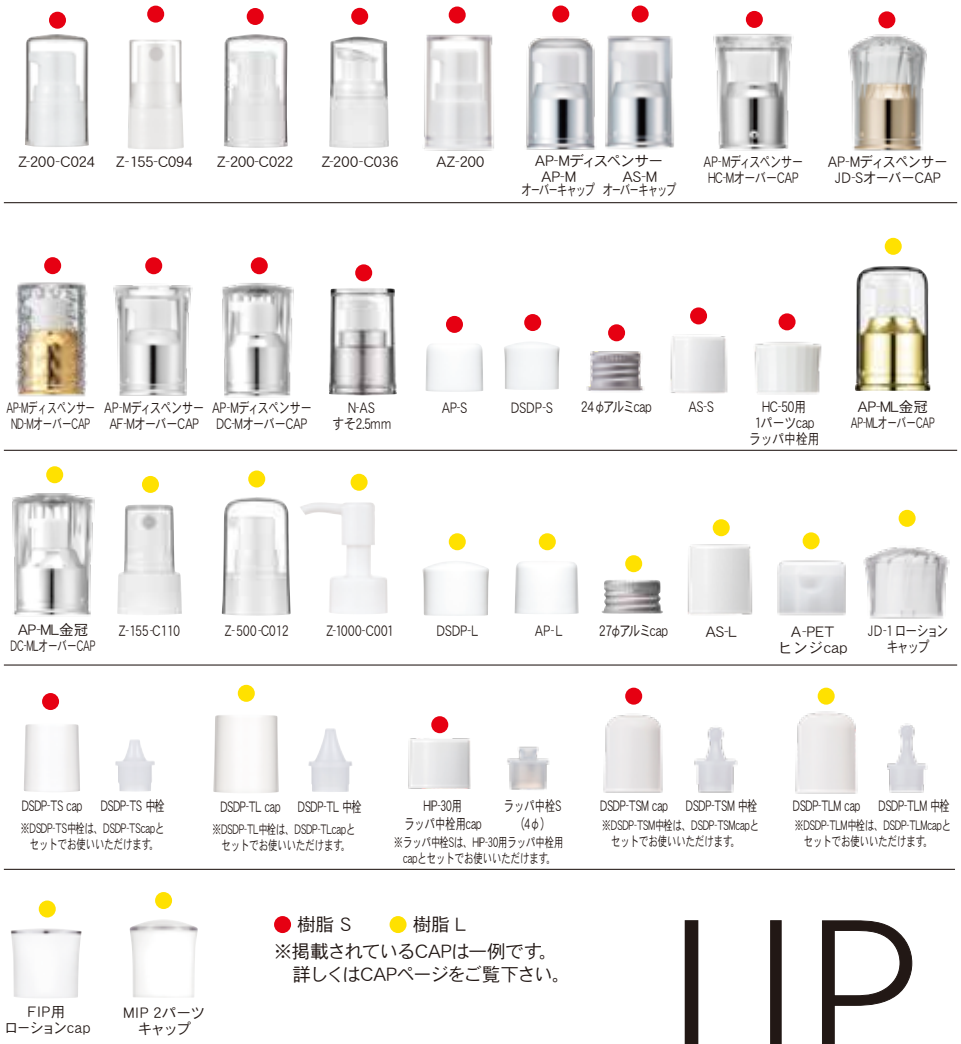


● 樹脂 S　● 樹脂 L

※掲載されているCAPは一例です。
詳しくはCAPページをご覧下さい。

# LIP

**樹脂：PET（インジェクションブロー）**

※ホットスタンプ等、デザインによって多少印刷範囲が狭くなる場合がありますので、詳しくは担当営業にお尋ねください。　※実物より約30%縮小しています。

MIP-50　MIP-100　MIP-120　MIP-150　MIP-200

# MIP

樹脂：PET（インジェクションブロー）

※実物より約50%縮小しています。

MIPシリーズは、優美な曲線ボディと紡錘形断面のデザインが特徴です。繊細で個性的なシルエットに仕上がっています。

イメージカットはあくまでデザインの一例です。用途に合わせて様々なニーズにお応えします。デザインの無断複製及び無断転載は固くお断りします。

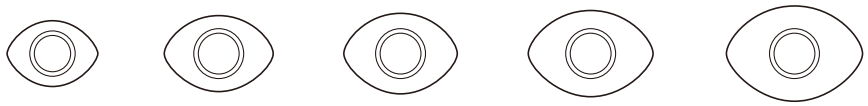

※赤枠内が
印刷可能範囲です。

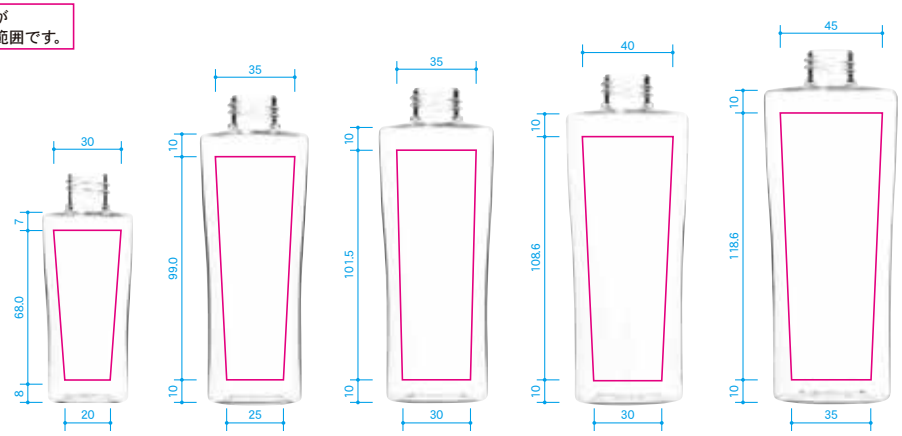


| 品名 | MIP-50 | MIP-100 | MIP-120 | MIP-150 | MIP-200 |
|---|---|---|---|---|---|
| 容量(OF)mℓ | 58.0 | 112.0 | 133.0 | 167.0 | 216.0 |
| 寸法mm | W 40.0 | W 48.2 | W 51.2 | W 55.0 | W 60.0 |
| | D 29.0 | D 33.1 | D 35.4 | D 38.0 | D 41.6 |
| | H 100.7 | H 136.0 | H 138.6 | H 145.8 | H 156.0 |
| 材質 | PET | PET | PET | PET | PET |
| 中栓 | DSDP-S3・5・8ϕ,TS,TSM | DSDP-L1.5・3・5・6ϕ・8ϕ,TL,TLM (MIP-100・120・150・200適合中栓共通) | | | |
| 主な適合キャップ | ● 樹脂 S | ● 樹脂 L (MIP-100・120・150・200適合キャップ共通) | | | |

■MIPシリーズ適合キャップ

Z-200-C024　Z-155-C094　Z-200-C022　Z-200-C036　AZ-200　AP-Mディスペンサー AP-M オーバーキャップ　AS-M オーバーキャップ　AP-Mディスペンサー HC-Mオーバーキャップ　AP-Mディスペンサー ND-Mオーバーキャップ　AP-Mディスペンサー JD-Sオーバーキャップ

AP-Mディスペンサー AF-Mオーバーキャップ　AP-Mディスペンサー DC-Mオーバーキャップ　N-AS すそ2.5mm　AP-S　DSDP-S　24ϕアルミcap　AS-S　HC-50用 1パーツcap ラッパ中栓用　AP-ML金冠 AP-MLオーバーキャップ　AP-ML金冠 DC-MLオーバーCAP　Z-155-C110

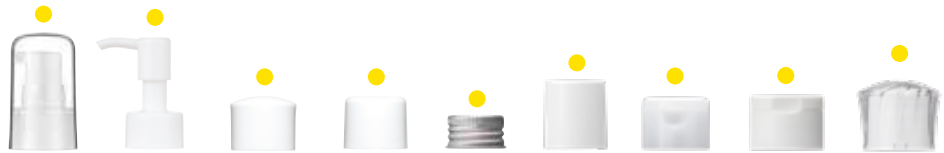

Z-500-C012　Z-1000-C001　DSDP-L　AP-L　27ϕアルミcap　AS-L　A-PET ヒンジcap　マットヒンジ キャップL　JD-1 ローション キャップ

DSDP-TS cap　DSDP-TS 中栓
※DSDP-TS中栓は、DSDP-TScapとセットでお使いいただけます。

DSDP-TL cap　DSDP-TL 中栓
※DSDP-TL中栓は、DSDP-TLcapとセットでお使いいただけます。

DSDP-TSM cap　DSDP-TSM 中栓
※DSDP-TSM中栓は、DSDP-TSMcapとセットでお使いいただけます。

DSDP-TLM cap　DSDP-TLM 中栓
※DSDP-TLM中栓は、DSDP-TLMcapとセットでお使いいただけます。



FIP用 ローションcap　MIP 2パーツ キャップ

● 樹脂 S　● 樹脂 L
※掲載されているCAPは一例です。
詳しくはCAPページをご覧下さい。

# MIP

**樹脂：PET（インジェクションブロー）**

※ホットスタンプ等、デザインによって多少印刷範囲が狭くなる場合がありますので、詳しくは担当営業にお尋ねください。　※実物より約30%縮小しています。

OIP-100

OIP-120

OIP-150

OIP-200

OIP-300

OIP-500

# OIP

**樹脂：PET（インジェクションブロー）**

※実物より約50%縮小しています。

OIPシリーズは、高さを抑えて胴径を太くしたシンプルなシリーズです。サイズも豊富でニーズに合わせやすいです。

イメージカットはあくまでデザインの一例です。用途に合わせて様々なニーズにお応えします。デザインの無断複製及び無断転載は固くお断りします。

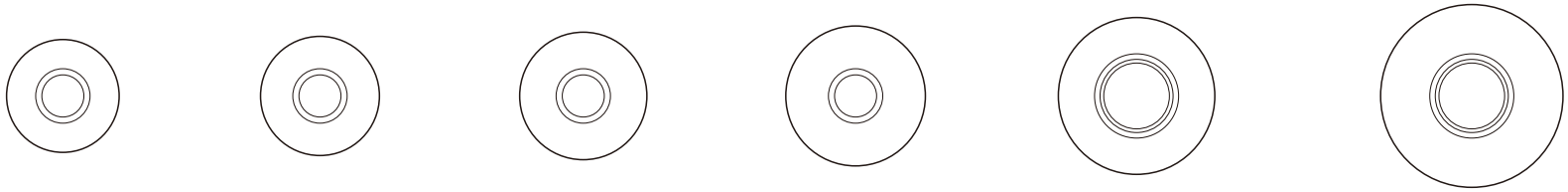

※赤枠内が
印刷可能範囲です。

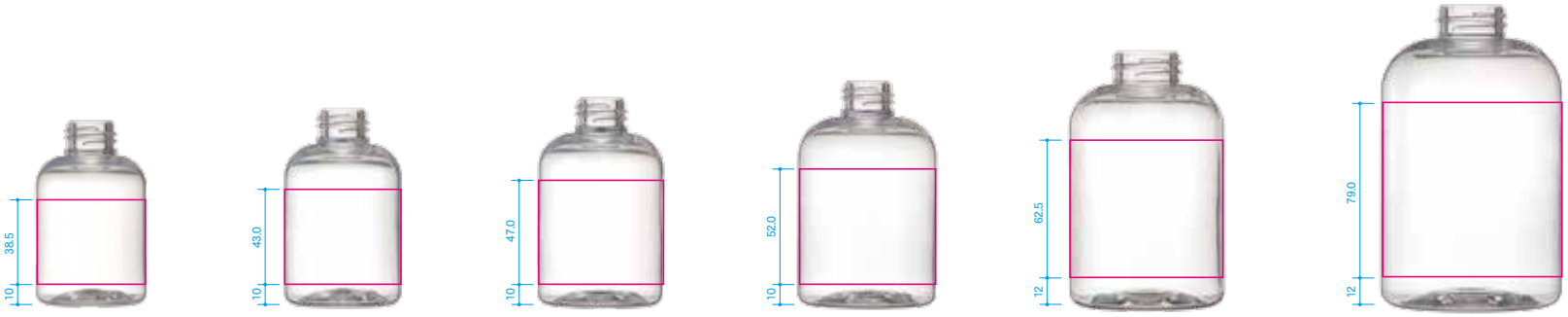


| 品名 | OIP-100 | OIP-120 | OIP-150 | OIP-200 | OIP-300 | OIP-500 |
|---|---|---|---|---|---|---|
| 容量(OF)mℓ | 112.0 | 133.5 | 166.0 | 220.0 | 330±5.5 | 550±6.5 |
| 寸法mm | W 50.0 | W 52.8 | W 56.5 | W 62.0 | W 69.5 | W 81.0 |
| | D 50.0 | D 52.8 | D 56.5 | D 62.0 | D 69.5 | D 81.0 |
| | H 83.0 | H 88.5 | H 93.5 | H 100.5 | H 114.0 | H 134.5 |
| 材質 | PET | PET | PET | PET | PET | PET |
| 中栓 | DSDP-L1.5・3・5・6・8φ、TL/TLM (RPP-100・120・150・180・200・300適合中栓共通) | | | | | |
| 主な適合キャップ | ● 樹脂 L (OIP-100・120・150・200適合キャップ共通) | | | | ● 樹脂 3L | |

■OIPシリーズ適合キャップ

Z-155-C110　Z-500-C012　Z-1000-C001　DSDP-L　AP-L　JD-1 ローションキャップ　27φアルミcap　AS-L　A-PET ヒンジcap　マットヒンジキャップL　MIP 2パーツキャップ　DSDP-TL cap　DSDP-TL 中栓　DSDP-TLM cap　DSDP-TLM 中栓

※DSDP-TL中栓は、DSDP-TLcapとセットでお使いいただけます。

※DSDP-TLM中栓は、DSDP-TLMcapとセットでお使いいただけます。

HIP-T100・120用 1パーツcap　HC-LM 1パーツcap　FIP用 ローションcap　FIP-100-120用 1パーツcap　Z-3000-C169　Z-3000-C174

● 樹脂 L
● 樹脂 3L

※掲載されているCAPは一例です。
詳しくはCAPページをご覧下さい。

※ホットスタンプ等、デザインによって多少印刷範囲が狭くなる場合がありますので、詳しくは担当営業にお尋ねください。　※実物より約30%縮小しています。

# OIP

**樹脂：PET（インジェクションブロー）**

PIP-50　PIP-100　PIP-120　PIP-150　PIP-200

# PIP

**樹脂：PET（インジェクションブロー）**

※実物より約45%縮小しています。

PIPシリーズは、裾へとまっすぐに広がる円錐形です。使い勝手のよいスリムなボディラインが特長の正円ボトルです。

イメージカットはあくまでデザインの一例です。用途に合わせて様々なニーズにお応えします。デザインの無断複製及び無断転載は固くお断りします。

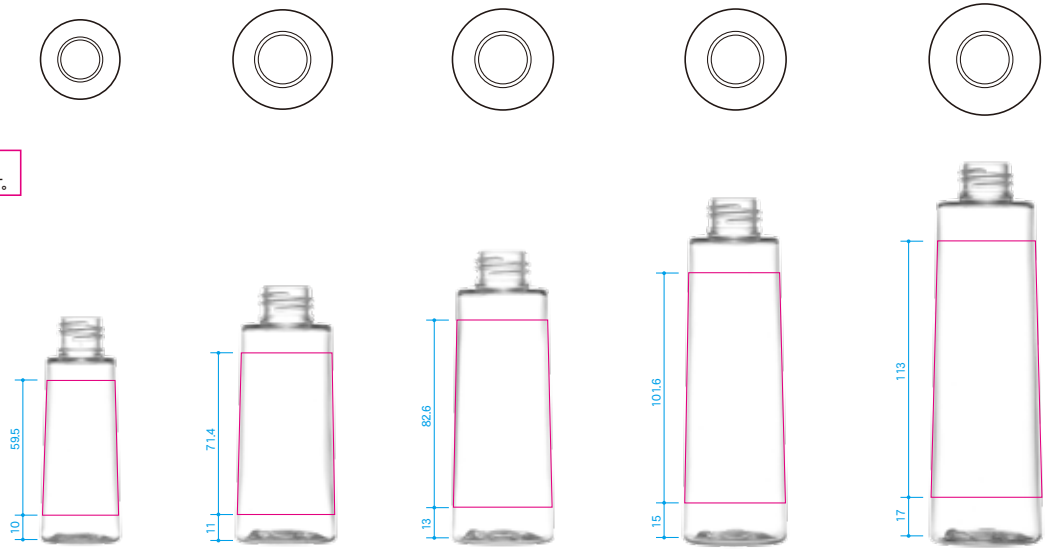


※赤枠内が
印刷可能範囲です。

| 品名 | PIP-50 | PIP-100 | PIP-120 | PIP-150 | PIP-200 |
|---|---|---|---|---|---|
| 容量(OF)mℓ | 58.0 | 112.5 | 133.5 | 167.0 | 218.1 |
| 寸法mm | W 34.95 | W 43.753 | W 44.457 | W 45.5 | W 49.204 |
| | D 34.95 | D 43.753 | D 44.457 | D 45.5 | D 49.204 |
| | H 97.2 | H 110.6 | H 125.8 | H 148.8 | H 164.2 |
| 材質 | PET | PET | PET | PET | PET |
| 中栓 | DSDP-S3・5・8φ,TS,TSM | DSDP-L1.5・3・5・6φ・8φ,TL,TLM (PIP-100～PIP-200まで適合中栓共通) | | | |
| 主な適合キャップ | ● 樹脂 S (PIP-50適合キャップ共通) | ● 樹脂 L (PIP-100～200適合キャップ共通) | | | ● 樹脂 LL (PIP-200適合キャップ共通) |

■PIPシリーズ適合キャップ

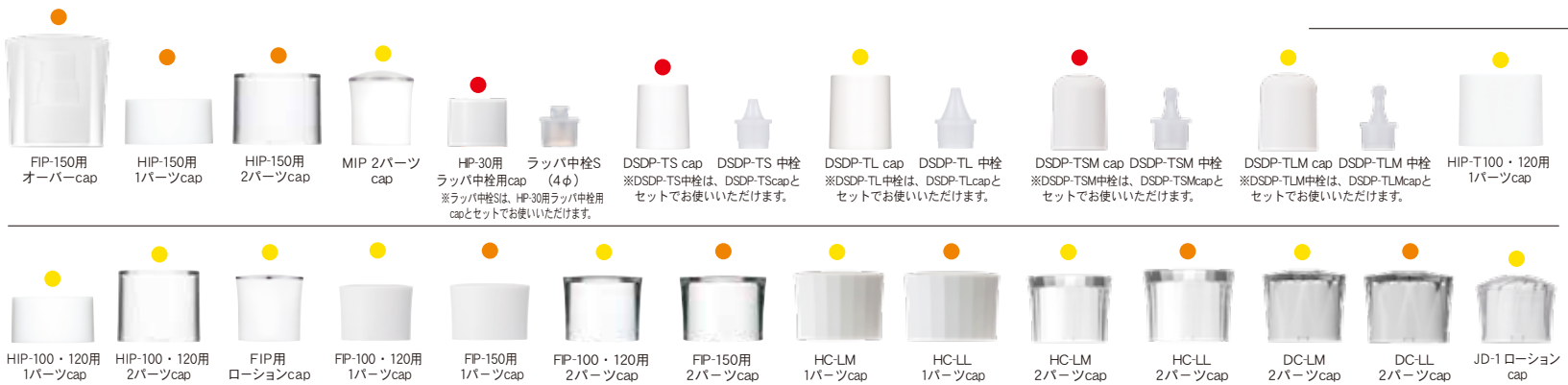


● 樹脂 S　● 樹脂 L　● 樹脂 LL

※掲載されているCAPは一例です。
詳しくはCAPページをご覧下さい。

# PIP

**樹脂：PET（インジェクションブロー）**

※ホットスタンプ等、デザインによって多少印刷範囲が狭くなる場合がありますので、詳しくは担当営業にお尋ねください。　※実物より約30%縮小しています。

QIP-50　QIP-80　QIP-100　QIP-120　QIP-150　QIP-200

QIP-30g　QIP-60g

# QIP

樹脂：PET（インジェクションブロー）

※実物より約50%縮小しています。

QIPシリーズは、トップにボリュームを出した、優美な曲線シルエットの正円ボトルです。

イメージカットはあくまでデザインの一例です。用途に合わせて様々なニーズにお応えします。デザインの無断複製及び無断転載は固くお断りします。

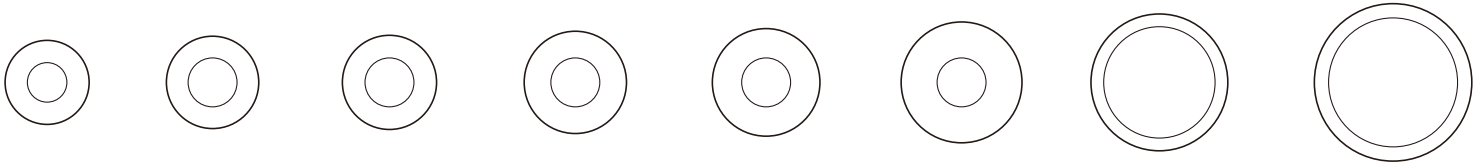

※赤枠内が印刷可能範囲です。

※QIPシリーズ印刷は扇形印刷となります。

| 品名 | QIP-50 | QIP-80 | QIP-100 | QIP-120 | QIP-150 | QIP-200 | QIP-30g | QIP-60g |
|---|---|---|---|---|---|---|---|---|
| 容量(OF)mℓ | 58.0 | 92.0 | 112.0 | 134.0 | 166.0 | 216.5 | 38.1 | 73.0 |
| 寸法mm | W 36.5 | W 40.8 | W 42.8 | W 44.8 | W 47.8 | W 52.2 | W 61.2 | W 70.7 |
| | D 36.5 | D 40.8 | D 42.8 | D 44.8 | D 47.8 | D 52.2 | D 61.2 | D 70.7 |
| | H 93.5 | H 115.2 | H 122.2 | H 132.2 | H 141.8 | H 153.6 | H 33.0 | H 41.6 |
| 材質 | PET | PET | PET | PET | PET | PET | PP（インサート成形） | PP（インサート成形） |
| 中栓 | DSDP-S3・5・8φ,TS,TSM DSDP-L1.5・3・5・6・8φ,TL,TLM (QIP-80・100・120・150・200適合中栓共通) | | | | | | 中ブタあり | 中ブタあり |

主な適合キャップ　● 樹脂 S　● 樹脂 L（QIP-80・100・120・150・200適合キャップ共通）

■QIPシリーズ適合キャップ

Z-200-C024　Z-155-C094　Z-200-C022　Z-200-C036

AZ-200　AP-Mディスペンサー AP-M オーバーキャップ　AP-Mディスペンサー AS-M オーバーキャップ　AP-Mディスペンサー HC-Mオーバーキャップ

● 樹脂 S　● 樹脂 L　※掲載されているCAPは一例です。詳しくはCAPページをご覧下さい。

AP-Mディスペンサー JD-Sオーバーキャップ　AP-Mディスペンサー ND-Mオーバーキャップ　AP-Mディスペンサー AF-Mオーバーキャップ　AP-Mディスペンサー DC-Mオーバーキャップ　N-AS すそ2.5mm　AP-S　DSDP-S　24φアルミcap　AS-S　HC-50用 1パーツcap ラッパ中栓用　Z-500-C018　AP-ML金冠 AP-MLオーバーキャップ　AP-ML金冠 DC-MLオーバーキャップ　Z-155-C110　Z-500-C012　Z-1000-C001　DSDP-L　AP-L　27φアルミcap　AS-L　A-PET ヒンジcap　マットヒンジ キャップL

JD-1 ローション キャップ　HP-30用 ラッパ中栓用cap　ラッパ中栓S（4φ）※ラッパ中栓Sは、HP-30用ラッパ中栓用capとセットでお使いいただけます。　DSDP-TS cap　DSDP-TS 中栓 ※DSDP-TS中栓は、DSDP-TScapとセットでお使いいただけます。　DSDP-TL cap　DSDP-TL 中栓 ※DSDP-TL中栓は、DSDP-TLcapとセットでお使いいただけます。　DSDP-TSM cap　DSDP-TSM 中栓 ※DSDP-TSM中栓は、DSDP-TSMcapとセットでお使いいただけます。　DSDP-TLM cap　DSDP-TLM 中栓 ※DSDP-TLM中栓は、DSDP-TLMcapとセットでお使いいただけます。　FIP用 ローションcap　MIP 2パーツ キャップ



QIP-30g用キャップ　ミスティ 30gキャップ　QIP-60g用キャップ　ミスティ 60gキャップ

# QIP

樹脂：PET（インジェクションブロー）

※ホットスタンプ等、デザインによって多少印刷範囲が狭くなる場合がありますので、詳しくは担当営業にお尋ねください。　※実物より約30%縮小しています。

A-RIP-100　A-RIP-120　A-RIP-150　A-RIP-200　RIP-300　RIP-500

# RIP

**樹脂：PET（インジェクションブロー）**

※実物より約50%縮小しています。

RIPシリーズは、シンプルなストレートラインと正面円断のデザインのボトルです。サイズバリエーションが豊富です。

イメージカットはあくまでデザインの一例です。用途に合わせて様々なニーズにお応えします。デザインの無断複製及び無断転載は固くお断りします。

※赤枠内が
印刷可能範囲です。

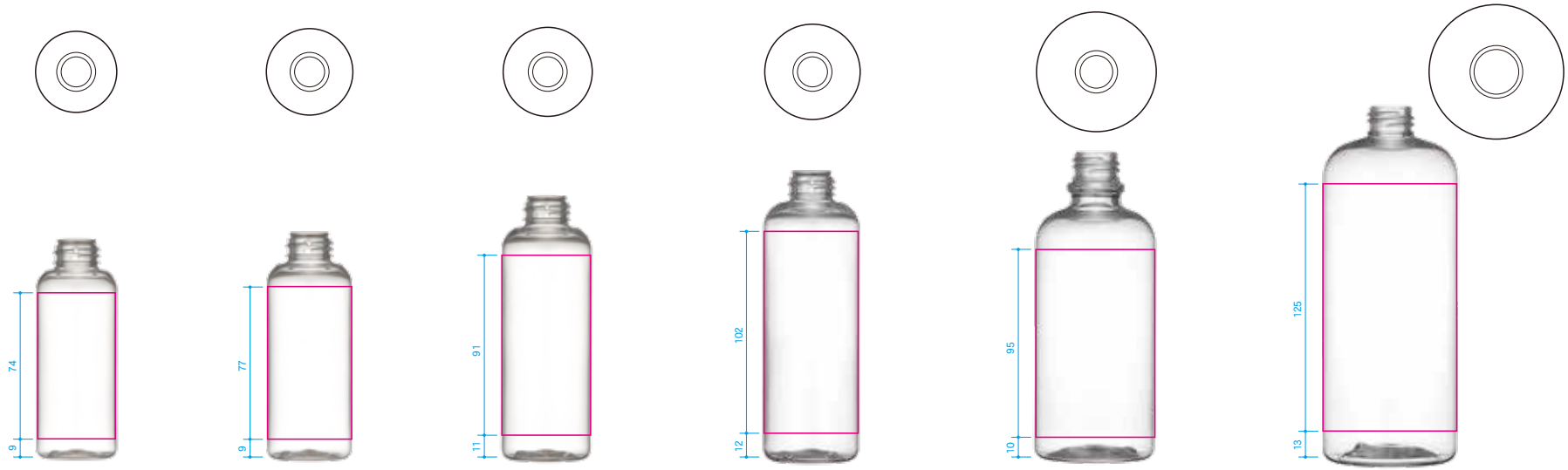


| 品名 | A-RIP-100 | A-RIP-120 | A-RIP-150 | A-RIP-200 | RIP-300 | RIP-500 |
|---|---|---|---|---|---|---|
| 容量(OF)mℓ | 113.5 | 135.0 | 167.5 | 218.0 | 331.0 | 543.0 |
| 寸法mm | W 41.0 | W 43.7 | W 45.0 | W 48.2 | W 60.5 | W 68.0 |
| | D 41.0 | D 43.7 | D 45.0 | D 48.2 | D 60.5 | D 68.0 |
| | H 111.0 | H 114.9 | H 132.8 | H 146.5 | H 155.0 | H 179.8 |
| 材質 | PET | PET | PET | PET | PET | PET |
| 中栓<br>A-中栓 | DSDP-L1.5・3・5・6・8φ,TL,TLM (RPP-100・120・150・180・200・300適合中栓共通)<br>＊ | ＊ | ＊ | ＊ | | |
| 主な適合キャップ | | | ●樹脂 L<br>(RIP-100・120・150・180・200・300適合キャップ共通) | | | ESPPヒンジCAP |

■RIPシリーズ適合キャップ

AP-ML金冠 AP-MLオーバーCAP / AP-ML金冠 DC-MLオーバーCAP / Z-155-C110 / Z-500-C012 / Z-1000-C001 / DSDP-L / AP-L / 27φアルミcap / AS-L / A-PET ヒンジcap / マットヒンジ キャップL / JD-1 ローション キャップ

MIP 2パーツ キャップ / DSDP-TL cap / DSDP-TL 中栓 ※DSDP-TL中栓は、DSDP-TLcapとセットでお使いいただけます。 / DSDP-TLM cap / DSDP-TLM 中栓 ※DSDP-TLM中栓は、DSDP-TLMcapとセットでお使いいただけます。 / ＊ FIP用 ローションcap

●樹脂 L

＊ ラッパ中栓も対応可

＊A-中栓は以下の
シリーズにも対応しています。

A-HIPシリーズ　A-FIPシリーズ

＊

A-HIP中栓 (1.5φ)(3φ)(5φ)(8φ)　A-ラッパ中栓 (3φ)　A-ラッパ中栓 (8φ)

# RIP

**樹脂：PET（インジェクションブロー）**

※掲載されているCAPは一例です。詳しくはCAPページをご覧下さい。

※ホットスタンプ等、デザインによって多少印刷範囲が狭くなる場合がありますので、詳しくは担当営業にお尋ねください。　※実物より約30%縮小しています。

SIP-50　SIP-100　SIP-120　SIP-150　SIP-200

# SIP

樹脂：PET（インジェクションブロー）

SIPシリーズは、サイドにしなやかな曲線を配し、エレガンスなデザインを目指しました。

イメージカットはあくまでデザインの一例です。用途に合わせて様々なニーズにお応えします。デザインの無断複製及び無断転載は固くお断りします。

※赤枠内が
印刷可能範囲です。

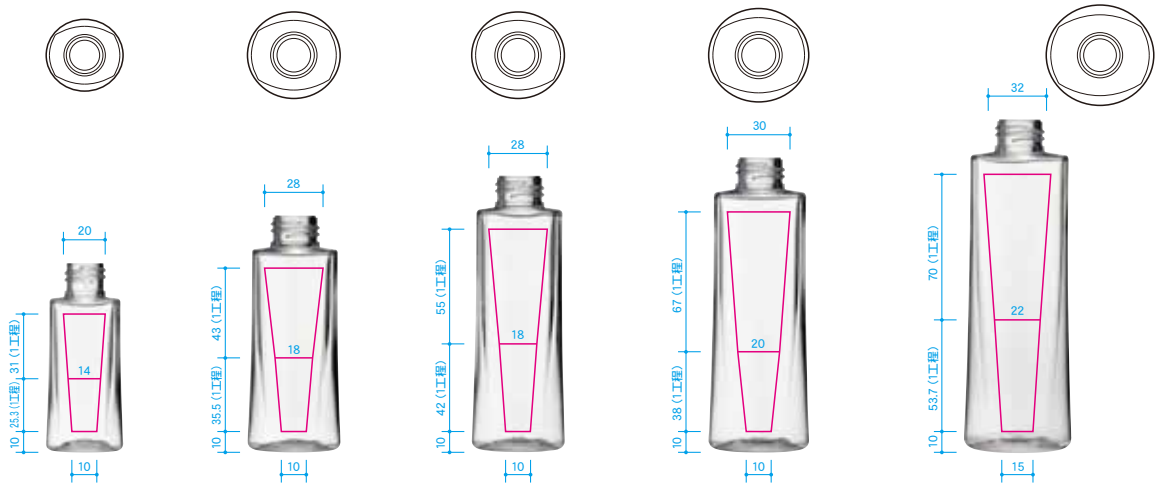


| 品名 | SIP-50 | SIP-100 | SIP-120 | SIP-150 | SIP-200 |
|---|---|---|---|---|---|
| 容量(OF)mℓ | 58.0±0.8 | 112.0±2.0 | 133.5±2.0 | 166.5±2.5 | 216.5±2.5 |
| 重量g | 17.0 | 28.0 | 31.0 | 35.0 | 41.0 |
| 寸法mm | W 37.0 | W 44.6 | W 44.6 | W 48.0 | W 51.0 |
| | D 37.0 | D 44.6 | D 44.6 | D 48.0 | D 51.0 |
| | H 89.5 | H 111.9 | H 130.4 | H 138.8 | H 155.9 |
| 材質 | PET | PET | PET | PET | PET |
| 中栓 | DSDP-S3・5・8φ,TS,TSM | DSDP-L1.5・3・5・6・8φ,TL,TLM（SIP100～200まで適合中栓共通） | | | |
| 主な適合キャップ | ● 樹脂 S | ● 樹脂 L（SIP-100~200適合キャップ共通） | | | |

■SIPシリーズ適合キャップ

Z-200-C024　Z-155-C094　Z-200-C022　Z-200-C036　AZ-200

AP-Mディスペンサー AP-M オーバーキャップ　AP-Mディスペンサー AS-M オーバーキャップ　AP-Mディスペンサー HC-Mオーバーキャップ　AP-Mディスペンサー JD-Sオーバーキャップ

● 樹脂 S　※掲載されているCAPは一例です。
● 樹脂 L　詳しくはCAPページをご覧下さい。

AP-Mディスペンサー ND-Mオーバーキャップ　AP-Mディスペンサー AF-Mオーバーキャップ　AP-Mディスペンサー DC-Mオーバーキャップ　N-AS すそ2.5mm　AP-S　DSDP-S　HIP-30用 1パーツcap　24φアルミcap　AS-S　HC-50用 1パーツcap ラッパ中栓用　AP-ML金冠 AP-MLオーバーCAP　AP-ML金冠 DC-MLオーバーCAP　Z-155-C110　Z-500-C012　Z-1000-C001　DSDP-L　AP-L　27φアルミcap　AS-L　A-PET ヒンジcap　マットヒンジ キャップL　JD-1ローション キャップ　HIP-T100・120用 1パーツcap

HIP-100・120用 1パーツcap　HIP-100・120用 2パーツcap　FIP用 ローションcap　HIP-30用 ラッパ中栓用cap（4φ） ラッパ中栓S ※ラッパ中栓Sは、HP-30用ラッパ中栓用capとセットでお使いいただけます。　DSDP-TS cap DSDP-TS 中栓 ※DSDP-TS中栓は、DSDP-TScapとセットでお使いいただけます。　DSDP-TL cap DSDP-TL 中栓 ※DSDP-TL中栓は、DSDP-TLcapとセットでお使いいただけます。　DSDP-TSM cap DSDP-TSM 中栓 ※DSDP-TSM中栓は、DSDP-TSMcapとセットでお使いいただけます。　DSDP-TLM cap DSDP-TLM 中栓 ※DSDP-TLM中栓は、DSDP-TLMcapとセットでお使いいただけます。　MIP 2パーツ キャップ　FIP-100-120用 1パーツキャップ　FIP-100-120用 2パーツキャップ　HC-LM cap

# SIP

**樹脂：PET（インジェクションブロー）**

※ホットスタンプ等、デザインによって多少印刷範囲が狭くなる場合がありますので、詳しくは担当営業にお尋ねください。

※ダブルコアCAPは
SIP-150、200のみ適合。

A-TIP-120

A-TIP-150

A-TIP-200

# A-TIP

**樹脂：PET（インジェクションブロー）**

※実物より約50%縮小しています。

A-TIPシリーズは、HIPシリーズよりも胴径が太くしっかりとした見た目が特徴です。
また中栓が被せ中栓になりますので、リサイクル時の取り外しが容易になります。

イメージカットはあくまでデザインの一例です。用途に合わせて様々なニーズにお応えします。デザインの無断複製及び無断転載は固くお断りします。

※赤枠内が
印刷可能範囲です。

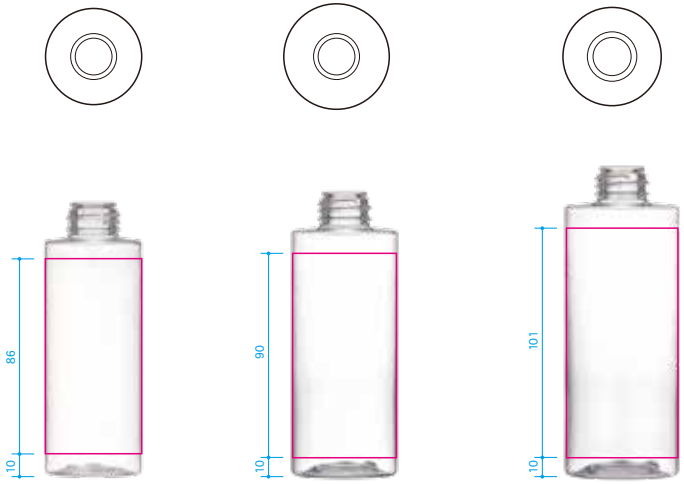


| 品名 | A-TIP-120 | A-TIP-150 | A-TIP-200 |
|---|---|---|---|
| 容量(OF)mℓ | 136.0 | 167.8 | 216.5 |
| 寸法mm | W 42.5 | W 46.5 | W 50.0 |
| | D 42.5 | D 46.5 | D 50.0 |
| | H 119.5 | H 124.8 | H 135.0 |
| 材質 | PET | PET | PET |
| 中栓<br>A-中栓 | DSDP-L1.5・3・5・6φ・8φ,TL,TLM<br>A-HIP1.5・3・5・8φ,ラッパ中栓3・8φ | | |
| 主な適合キャップ | ● 樹脂 LL<br>(A-TIP-120～200適合キャップ共通) | ● | ● |

■A-TIPシリーズ適合キャップ

● 樹脂 LL
● A-TIP-150と面位置
● A-TIP-200と面位置

※掲載されているCAPは一例です。
詳しくはCAPページをご覧下さい。

# A-TIP

**樹脂：PET（インジェクションブロー）**

※ホットスタンプ等、デザインによって多少印刷範囲が狭くなる場合がありますので、詳しくは担当営業にお尋ねください。　※実物より約30%縮小しています。

VIP-50

VIP-150

VIP-150用中栓
(3φ)

VIP-150用中栓
(5φ)

VIP-150用中栓
(8φ)

VIP-30g
(インサート成型)
※VIP-30g用中フタをご用意しております。

# VIP

樹脂:PET(インジェクションブロー)

VIPシリーズは、四角柱の角を緩やかな曲線で削った一癖が粋なデザインです。

イメージカットはあくまでデザインの一例です。用途に合わせて様々なニーズにお応えします。デザインの無断複製及び無断転載は固くお断りします。

※赤枠内が
印刷可能範囲です。

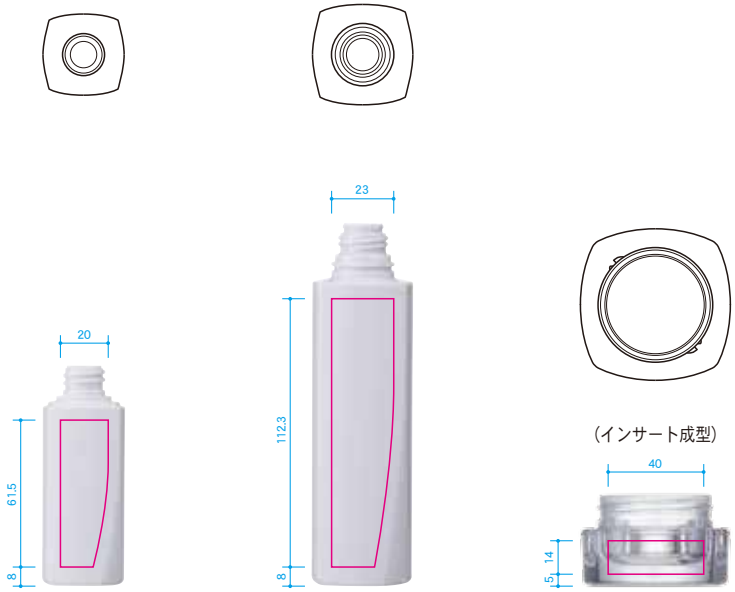


| 品名 | VIP-50 | VIP-150 | VIP-30g |
|---|---|---|---|
| 容量(OF)mℓ | 57.0±3.0 | 160.0±3.0 | 38.5±1.0 |
| 重量g | 30.0 | 56.0 | 82.0 |
| 寸法mm | W 34.0 | W 42.0 | W 62.7 |
| | D 34.0 | D 42.0 | D 62.7 |
| | H 90.5 | H 14.9 | H 37.55 |
| 材質 | PET | PET | PET/PET |
| 中栓 | ポンプロ | VIP-150用3・5・8φ | VIP-30g用中ブタ |

■VIPシリーズ適合キャップ

# VIP

樹脂:PET(インジェクションブロー)

※ホットスタンプ等、デザインによって多少印刷範囲が狭くなる場合がありますので、詳しくは担当営業にお尋ねください。

WIP-150

WIP-180

WIP-200

WDP-300
（ダイレクトブロー）

WDP-500
（ダイレクトブロー）

# WIP

樹脂：PET（インジェクションブロー）

※実物より約40%縮小しています。

WIPシリーズは、オーソドックスな原形を残した正円断面のデザインを採用しました。
どっしりと安定感があり、様々な用途に適しています。

イメージカットはあくまでデザインの一例です。用途に合わせて様々なニーズにお応えします。デザインの無断複製及び無断転載は固くお断りします。

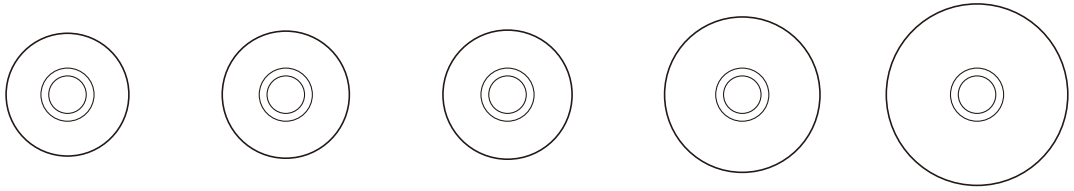

※赤枠内が
印刷可能範囲です。

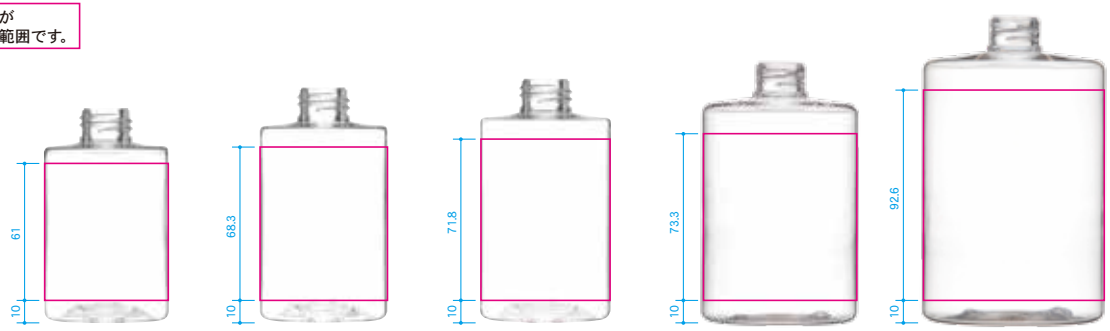


| 品名 | WIP-150 | WIP-180 | WIP-200 | WDP-300 | WDP-500 |
|---|---|---|---|---|---|
| 容量(OF)mℓ | 166.0 | 199.0 | 216.5 | 327.0 | 538.5 |
| 寸法mm | W 55.0 | W 56.8 | W 58.0 | W 68.4 | W 79.8 |
| | D 55.0 | D 56.8 | D 58.0 | D 68.4 | D 79.8 |
| | H 94.2 | H 103.5 | H 107.0 | H 113.5 | H 132.8 |
| 材質 | PET | PET | PET | PET | PET |
| 中栓 | DSDP-L1.5・3・5・6φ・8φ、TL、TLM（WIP-150～WDP-500まで適合中栓共通） | | | | |
| 主な適合キャップ | ● 樹脂 L（WIP150～WDP500まで適合キャップ共通） | | | （ダイレクトブロー） | （ダイレクトブロー） |

■WIP・WDPシリーズ適合キャップ

AP-ML金冠 AP-MLオーバーCAP　AP-ML金冠 DC-MLオーバーCAP　Z-500-C018　Z-155-C110　Z-500-C012　Z-1000-C001　DSDP-L　AP-L

27φアルミcap　AS-L　A-PET ヒンジcap　マットヒンジ キャップL　JD-1 ローション cap　HIP-S100・120用 1パーツcap　HIP-100・120用 1パーツcap　HIP-100・120用 2パーツcap

HIP-T150用 1パーツcap　HIP-150用 1パーツcap　HIP-150用 2パーツcap　DSDP-TL cap　DSDP-TL 中栓
※DSDP-TL中栓は、DSDP-TLcapとセットでお使いいただけます。
DSDP-TLM cap　DSDP-TLM 中栓
※DSDP-TLM中栓は、DSDP-TLMcapとセットでお使いいただけます。

FIP用 ローションcap　MIP 2パーツ cap　FIP-100-120用 1パーツcap　FIP-150用 1パーツcap　FIP-100-120用 2パーツcap　FIP-150用 2パーツcap

HC-LM cap　HC-LL cap

● 樹脂 L
※掲載されているCAPは一例です。
詳しくはCAPページをご覧下さい。

Z-1000-F001 ポンプフォーマー　Z-1000-F003 ポンプフォーマー

# WIP

**樹脂：PET（インジェクションブロー）**

※ホットスタンプ等、デザインによって多少印刷範囲が狭くなる場合がありますので、詳しくは担当営業にお尋ねください。　※実物より約30%縮小しています。

APJDP-30　APJDP-50　APJDP-100　APJDP-120　APJDP-150

# APJDP

**樹脂：PET（ダイレクトブロー）**

※実物より約50%縮小しています。

APJDPシリーズは、APJシリーズの繊細なフォルムをそのままに、PET素材によって軽やかな印象を加えました。
ガラスとPETのワイドな商品バリエーションは共通イメージでの多品種展開に対応出来ます。

イメージカットはあくまでデザインの一例です。用途に合わせて様々なニーズにお応えします。デザインの無断複製及び無断転載は固くお断りします。

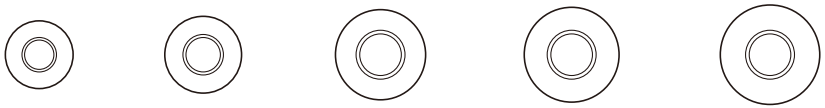

※赤枠内が
印刷可能範囲です。

| 品名 | APJDP-30 | APJDP-50 | APJDP-100 | APJDP-120 | APJDP-150 |
|---|---|---|---|---|---|
| 容量(OF)mℓ | 36.0 | 58.0 | 112.0 | 133.0 | 166.0 |
| 寸法mm | W 30.0 | W 34.25 | W 40.0 | W 42.0 | W 44.0 |
| | D 30.0 | D 34.25 | D 40.0 | D 42.0 | D 44.0 |
| | H 71.8 | H 84.5 | H113.0 | H 122.0 | H137.0 |
| 材質 | PET | PET | PET | PET | PET |
| 中栓 | AP-SS3・5φ・7φ | DSDP-S3・5・8φ,TS,TSM | DSDP-L1.5・3・5・6φ・8φ,TL,TLM (APJDP-100・120・150適合中栓共通) | | |
| 主な適合キャップ | ● 樹脂 SS | ● 樹脂 S | ● 樹脂 L (APJDP-100・120・150適合キャップ共通) | | |

■APJDPシリーズ適合キャップ

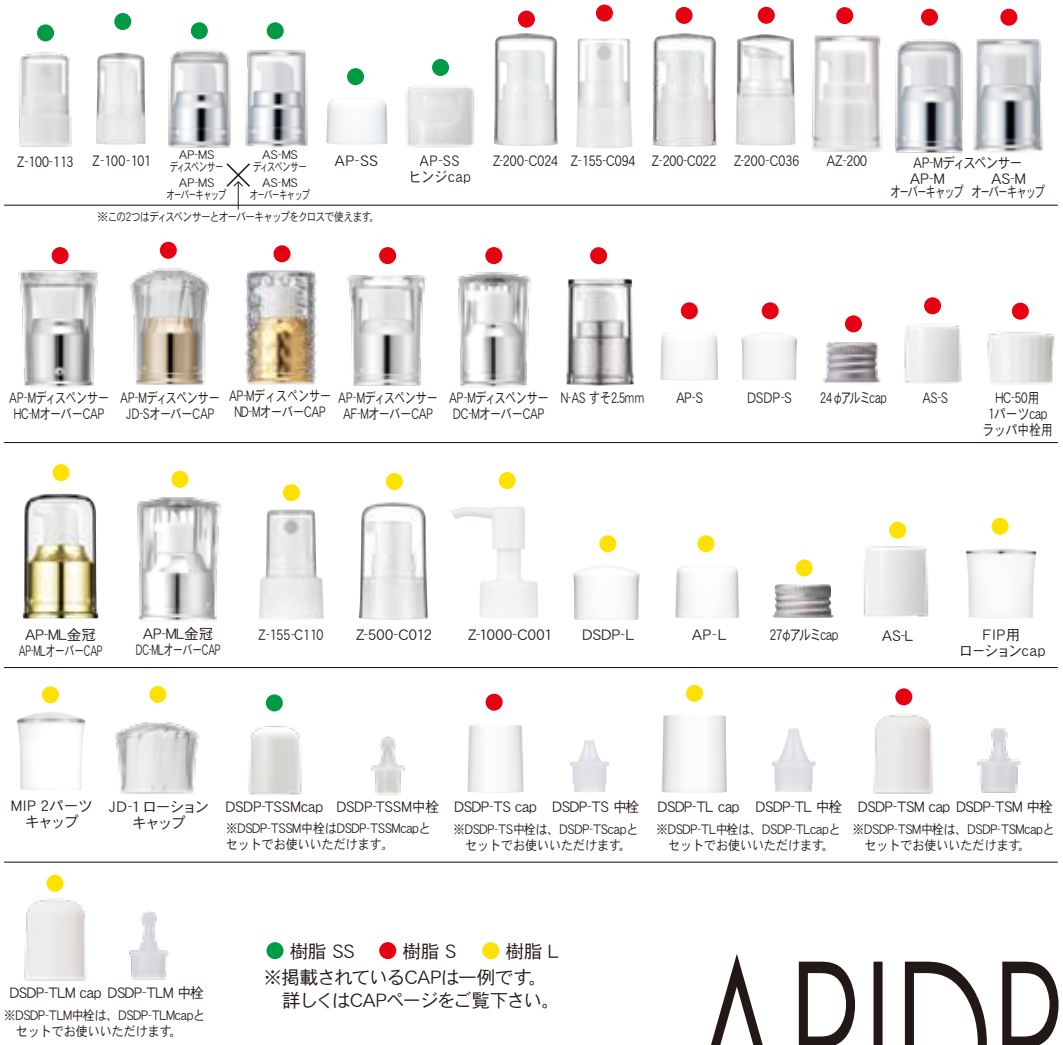


● 樹脂 SS　● 樹脂 S　● 樹脂 L
※掲載されているCAPは一例です。
詳しくはCAPページをご覧下さい。

# APJDP

**樹脂：PET（ダイレクトブロー）**

※ホットスタンプ等、デザインによって多少印刷範囲が狭くなる場合がありますので、詳しくは担当営業にお尋ねください。　※実物より約30%縮小しています。

メール便対応
（レターパック）

CDP-50

CDP-100

CDP-120

# CDP

樹脂：PET（ダイレクトブロー）

※実物より約50%縮小しています。

CDPシリーズは、今までにない丸型容器でメール便（レターパック）に対応した薄型容器シリーズです。

イメージカットはあくまでデザインの一例です。用途に合わせて様々なニーズにお応えします。デザインの無断複製及び無断転載は固くお断りします。

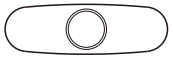
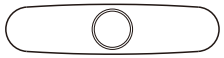
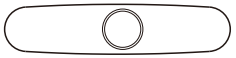

※赤枠内が
印刷可能範囲です。

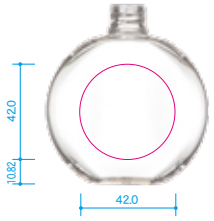


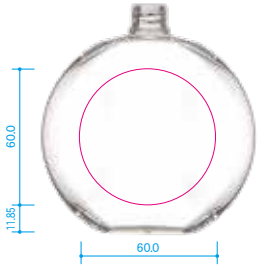


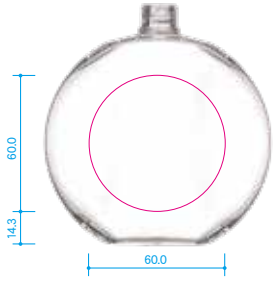


| 品名 | CDP-50 | CDP-100 | CDP-120 |
|---|---|---|---|
| 容量(OF)mℓ | 63.0 | 110.0 | 128.0 |
| 寸法mm | W 71.6 | W 94.0 | W 99.5 |
| | D 22.0 | D 22.0 | D 22.0 |
| | H 78.7 | H 100.2 | H 105.3 |
| 材質 | PET | PET | PET |
| 中栓 | AP-SS3・5・7φ | AP-SS3・5・7φ | AP-SS3・5・7φ |
| 主な適合キャップ | ● 樹脂 SS | ● 樹脂 SS | ● 樹脂 SS |

■CDPシリーズ適合キャップ

Z-100-113　Z-100-101　AP-SS　DSDP-TSSMcap　DSDP-TSSM中栓　AP-SS ヒンジcap

※DSDP-TSSM中栓はDSDP-TSSMcapとセットでお使いいただけます。

※掲載されているCAPは一例です。
詳しくはCAPページをご覧下さい。

※ホットスタンプ等、デザインによって多少印刷範囲が狭くなる場合がありますので、詳しくは担当営業にお尋ねください。　※実物より約30%縮小しています。

# CDP

樹脂：PET（ダイレクトブロー）

DSDP-50　DSDP-80　DSDP-100　DSDP-120　DSDP-150

# DSDP

**樹脂：PET（ダイレクトブロー）**

※実物より約50%縮小しています。

DSDPシリーズは、素材の持つ軽やかさを汎用性の高いデザインの中に表現した商品群です。
正円断面の普遍的な形状の中に、ショルダー部分に印象的かつ実用的なアクセントを付けています。

イメージカットはあくまでデザインの一例です。用途に合わせて様々なニーズにお応えします。デザインの無断複製及び無断転載は固くお断りします。

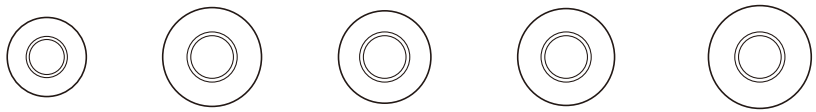

※赤枠内が
印刷可能範囲です。

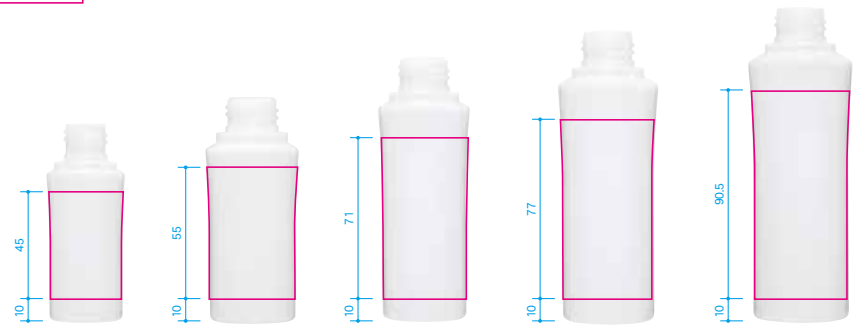


| 品名 | DSDP-50 | DSDP-80 | DSDP-100 | DSDP-120 | DSDP-150 |
|---|---|---|---|---|---|
| 容量(OF)mℓ | 58.0 | 92.0 | 112.0 | 133.0 | 166.0 |
| 寸法mm | W 35.0 | W 41.5 | W 41.5 | W 44.0 | W 46.6 |
| | D 35.0 | D 41.5 | D 41.5 | D 44.0 | D 46.6 |
| | H 87.5 | H 99.0 | H 117.5 | H 126.0 | H 138.0 |
| 材質 | PET | PET | PET | PET | PET |
| 中栓 | DSDP-S3・5・8φ,TS,TSM | DSDP-L1.5・3・5・6φ・8φ,TL,TLM (DSDP-80～150まで適合中栓共通) | | | |
| 主な適合キャップ | ● 樹脂 S | ● 樹脂 L (DSDP-80～150まで適合キャップ共通) | | | |

■DSDPシリーズ適合キャップ

Z-200-C024　Z-155-C094　Z-200-C022　Z-200-C036　AZ-200　AP-Mディスペンサー AP-M オーバーキャップ　AP-Mディスペンサー AS-M オーバーキャップ　AP-Mディスペンサー HC-Mオーバーキャップ　AP-Mディスペンサー JD-Sオーバーキャップ　AP-Mディスペンサー ND-Mオーバーキャップ

AP-Mディスペンサー AF-Mオーバーキャップ　AP-Mディスペンサー DC-Mオーバーキャップ　N-AS すそ2.5mm　AP-S　DSDP-S　24φアルミcap　AS-S　HC-50用 1パーツcap ラッパ中栓用　AP-ML金冠 AP-MLオーバーキャップ　AP-ML金冠 DC-MLオーバーキャップ　Z-155-C110

Z-500-C012　Z-1000-C001　DSDP-L　AP-L　27φアルミcap　AS-L　JD-1 ローション キャップ　DSDP-TS cap　DSDP-TS 中栓
※DSDP-TS中栓は、DSDP-TScapとセットでお使いいただけます。

DSDP-TL cap　DSDP-TL 中栓
※DSDP-TL中栓は、DSDP-TLcapとセットでお使いいただけます。
DSDP-TSM cap　DSDP-TSM 中栓
※DSDP-TSM中栓は、DSDP-TSMcapとセットでお使いいただけます。
DSDP-TLM cap　DSDP-TLM 中栓
※DSDP-TLM中栓は、DSDP-TLMcapとセットでお使いいただけます。
FIP用 ローションcap
MIP 2パーツ キャップ

● 樹脂 S　● 樹脂 L
※掲載されているCAPは一例です。
詳しくはCAPページをご覧下さい。

# DSDP

**樹脂：PET（ダイレクトブロー）**

※ホットスタンプ等、デザインによって多少印刷範囲が狭くなる場合がありますので、詳しくは担当営業にお尋ねください。　※実物より約30%縮小しています。

メール便対応
（レターパック）

NDP-50

NDP-80

NDP-100

NDP-120

# NDP

樹脂：PET（ダイレクトブロー）

※実物より約50%縮小しています。

NDPシリーズは、メール便（レターパック）に対応した薄型容器シリーズです。

イメージカットはあくまでデザインの一例です。用途に合わせて様々なニーズにお応えします。デザインの無断複製及び無断転載は固くお断りします。

※赤枠内が
印刷可能範囲です。

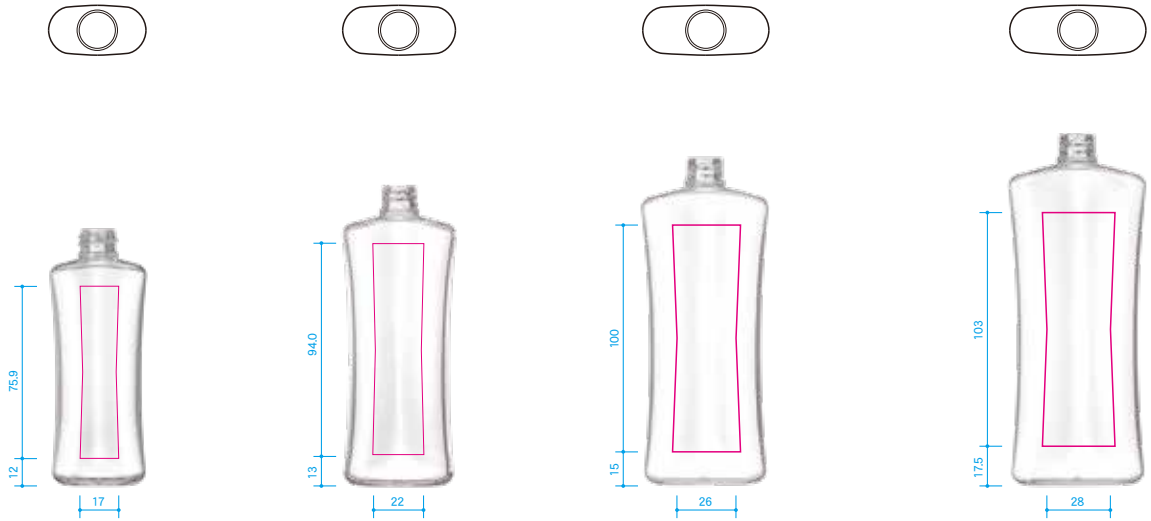


| 品名 | NDP-50 | NDP-80 | NDP-100 | NDP-120 |
|---|---|---|---|---|
| 容量(OF)mℓ | 60.0 | 90.0 | 111.8 | 132.3 |
| 寸法mm | W 42.5 | W 50.3 | W 55.6 | W 60.0 |
| | D 22.0 | D 22.0 | D 22.0 | D 22.0 |
| | H 112.9 | H 132.9 | H 143.7 | H 154.3 |
| 材質 | PET | PET | PET | PET |
| 中栓 | AP-SS3・5・7φ | AP-SS3・5・7φ | AP-SS3・5・7φ | AP-SS3・5・7φ |
| 主な適合キャップ | ● 樹脂 SS | ● 樹脂 SS | ● 樹脂 SS | ● 樹脂 SS |

■NDPシリーズ適合キャップ

Z-100-113　Z-100-101　AP-SS　DSDP-TSSMcap　DSDP-TSSM中栓　AP-SS ヒンジcap

※DSDP-TSSM中栓はDSDP-TSSMcapとセットでお使いいただけます。

※掲載されているCAPは一例です。
詳しくはCAPページをご覧下さい。

※ホットスタンプ等、デザインによって多少印刷範囲が狭くなる場合がありますので、詳しくは担当営業にお尋ねください。　※実物より約30%縮小しています。

# NDP

樹脂：PET（ダイレクトブロー）

NNDP-15　NNDP-20　NNDP-45　NNDP-60　NNDP-120　NNDP-150 Z-200　NNDP-150 Z-1000

# NNDP

樹脂：PET（ダイレクトブロー）

※実物より約50%縮小しています。

NNDPシリーズは、硝子ボトルのNNシリーズと同じラインの樹脂ボトルです。

イメージカットはあくまでデザインの一例です。用途に合わせて様々なニーズにお応えします。デザインの無断複製及び無断転載は固くお断りします。

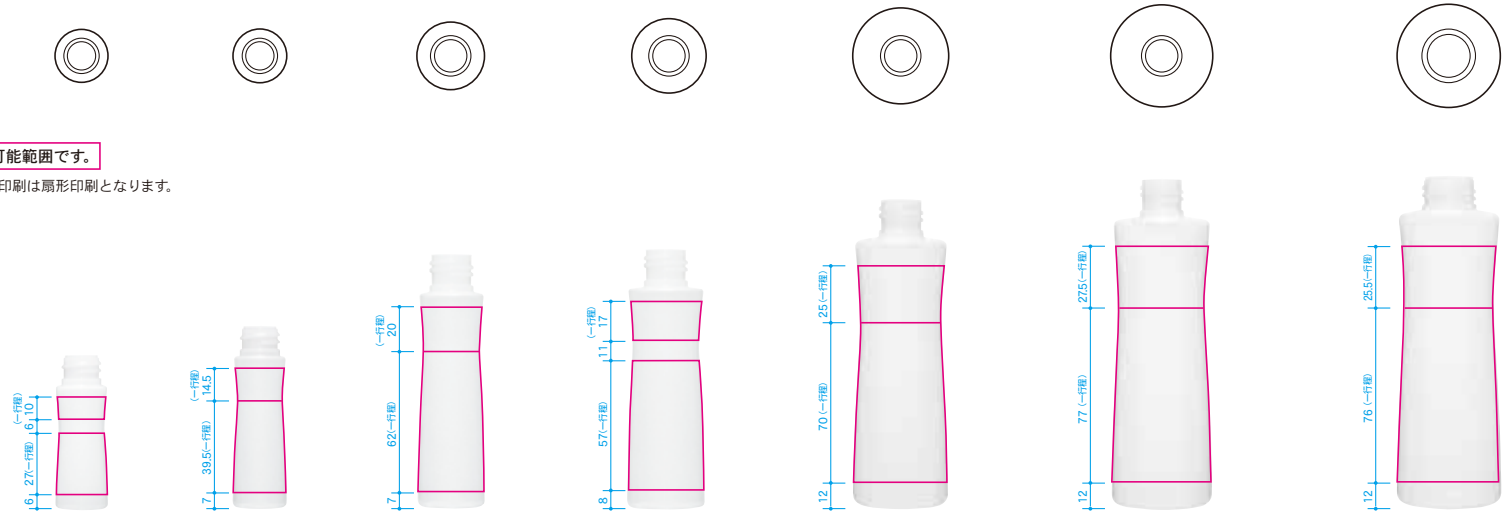


※赤枠内が印刷可能範囲です。

※NNDPシリーズ印刷は扇形印刷となります。

| 品名 | NNDP-15 | NNDP-20 | NNDP-45 | NNDP-60 | NNDP-120 | NNDP-150 Z-200 | NNDP-150 Z-1000 |
|---|---|---|---|---|---|---|---|
| 容量(OF)mℓ | 18.0 | 23.0 | 54.5 | 67.0 | 133.0 | 166.0 | 166.0 |
| 寸法mm | W 23.3 | W 23.7 | W 29.8 | W 32.8 | W 42.3 | W 45.0 | W 45.5 |
| | D 23.3 | D 23.7 | D 29.8 | D 32.8 | D 42.3 | D 45.0 | D 45.5 |
| | H 67.3 | H 79.3 | H 111.2 | H 114.2 | H 135.2 | H 145.7 | H 141.5 |
| 材質 | PET | PET | PET | PET | PET | PET | PET |
| 中栓 | AP-SS3・5φ・7φ | | DSDP-S3・5・8φ,TS,TSM | | | | DSDP-L1.5・3・5・6φ・8φ,TL,TLM |
| 主な適合キャップ | ● 樹脂 SS (NNDP-15・20適合キャップ共通) | | ● 樹脂 S (NNDP-45～NNDP-150 Z-200適合キャップ共通) | | | | ● 樹脂 L |

■NNDPシリーズ適合キャップ

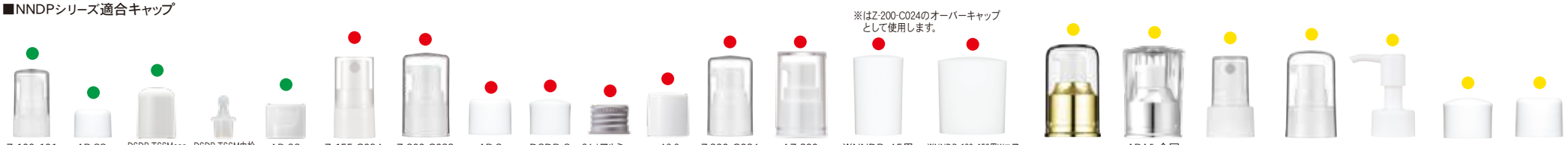

● 樹脂 SS
● 樹脂 S
● 樹脂 L

※掲載されているCAPは一例です。
詳しくはCAPページをご覧下さい。

# NNDP

**樹脂：PET（ダイレクトブロー）**

※ホットスタンプ等、デザインによって多少印刷範囲が狭くなる場合がありますので、詳しくは担当営業にお尋ねください。　※実物より約30%縮小しています。

RDP-30　RDP-50　RDP-80　RDP-100　RDP-120　RDP-150　RDP-180　RDP-200

# RDP

**樹脂：PET（ダイレクトブロー）**

※実物より約50%縮小しています。

RDPシリーズは、シンプルなストレートラインと正面円断のデザインのボトルです。サイズバリエーションが豊富です。

イメージカットはあくまでデザインの一例です。用途に合わせて様々なニーズにお応えします。デザインの無断複製及び無断転載は固くお断りします。

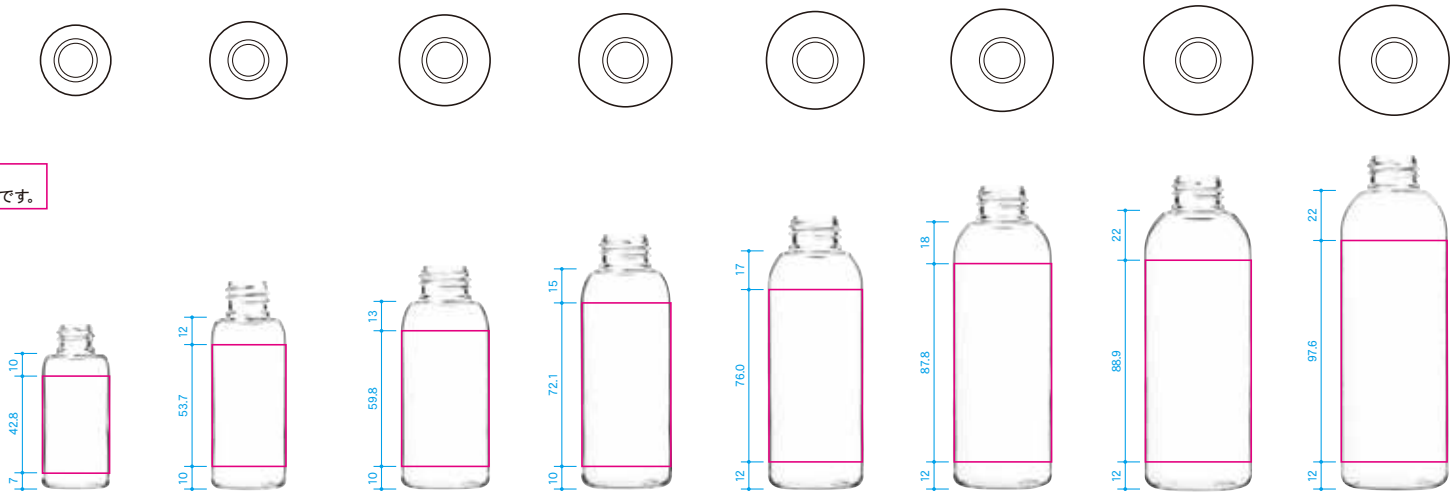


※赤枠内が
印刷可能範囲です。

| 品名 | RDP-30 | RDP-50 | RDP-80 | RDP-100 | RDP-120 | RDP-150 | RDP-180 | RDP-200 |
|---|---|---|---|---|---|---|---|---|
| 容量(OF)mℓ | 36.0 | 58.0 | 92.0 | 112.0 | 133.0 | 165.0 | 198.0 | 212.0 |
| 寸法mm | W 31.0 | W 34.0 | W 40.0 | W 41.0 | W 43.0 | W 45.0 | W 48.2 | W 48.2 |
| | D 31.0 | D 34.0 | D 40.0 | D 41.0 | D 43.0 | D 45.0 | D 48.2 | D 48.2 |
| | H 73.0 | H 91.9 | H 98.3 | H 112.6 | H 120.5 | H 133.3 | H 138.4 | H 147.1 |
| 材質 | PET | PET | PET | PET | PET | PET | PET | PET |
| 中栓 | AP-SS3・5φ・7φ | DSDP-S3・5・8φ,TS,TSM | DSDP-L1.5・3・5・6・8φ,TL,TLM (RDP-80 ～RDP-200まで適合中栓共通) | | | | | |
| 主な適合キャップ | ● 樹脂 SS | ● 樹脂 S | ● 樹脂 L (RDP-80～RDP-200まで適合キャップ共通) | | | | | |

■RDPシリーズ適合キャップ

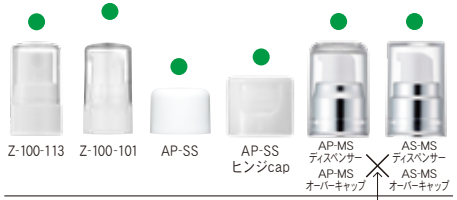

● 樹脂 SS
● 樹脂 S
● 樹脂 L

※掲載されているCAPは一例です。
詳しくはCAPページをご覧下さい。

# RDP

**樹脂：PET（ダイレクトブロー）**

※ホットスタンプ等、デザインによって多少印刷範囲が狭くなる場合がありますので、詳しくは担当営業にお尋ねください。　※実物より約30%縮小しています。

APP-30 APP-50 APP-80 APP-100 APP-120 APP-150 APP-180 APP-200 APP-300 APP-500

# APP

樹脂：PP

※実物より約30%縮小しています。

APPシリーズは、ゆったりとした曲線のシルエットが特徴です。サイズ展開が豊富で様々な用途に対応します。
同じ形状で材質がPEの「APE」シリーズもあります。

イメージカットはあくまでデザインの一例です。用途に合わせて様々なニーズにお応えします。デザインの無断複製及び無断転載は固くお断りします。

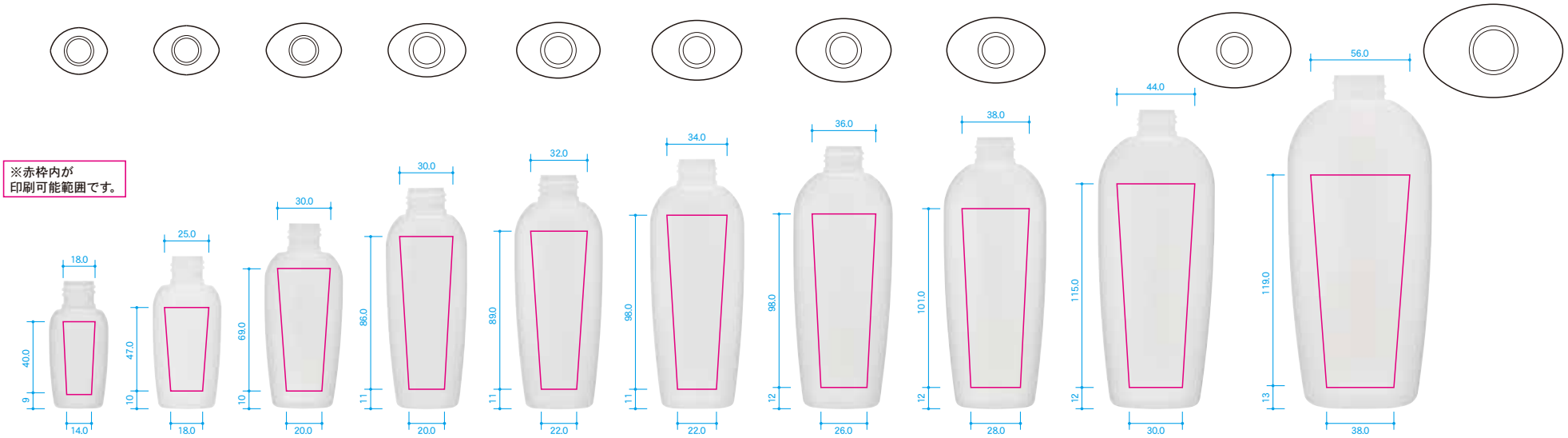


| 品名 | APP-30 | APP-50 | APP-80 | APP-100 | APP-120 | APP-150 | APP-180 | APP-200 | APP-300 | APP-500 |
|---|---|---|---|---|---|---|---|---|---|---|
| 容量(OF)mℓ | 39.0 ±2 | 60.0 ±2 | 90.0 ±2 | 115.0 ±3 | 134.0 ±3 | 167.0 ±3 | 198.0 ±3 | 218.0 ±3 | 324.0 ±3 | 556.0 ±5 |
| 重量g | 5.5 ±1 | 7.5 ±1 | 10.5 ±1 | 13.0 ±1 | 16.0 ±1 | 19.5 ±1 | 22.0 ±1 | 25.0 ±1 | 30.0 ±1.5 | 50.0 ±2.5 |
| 寸法mm | W 35.0 | W 40.0 | W 46.0 | W 47.5 | W 51.0 | W 54.8 | W 58.0 | W 60.0 | W 69.0 | W 85.0 |
| | D 28.5 | D 31.0 | D 33.0 | D 32.5 | D 34.0 | D 36.5 | D 38.7 | D 40.0 | D 45.9 | D 57.0 |
| | H 74.5 | H 88.0 | H 107.5 | H 127.8 | H 134.2 | H 144.0 | H 152.3 | H 157.1 | H 175.2 | H 194.8 |
| 材質 | PP | PP | PP | PP | PP | PP | PP | PP | PP | PP |
| 中栓 | DSDP-S 3・5・8φ,TS,TSM (APP-30・50・80適合中栓共通) | | | DSDP-L1.5・3・5・6・8φ,TL,TLM (APP-100・120・150・180・200・300適合中栓共通) | | | | | | — |
| 主な適合キャップ | ● 樹脂 S (APP-30・50・80適合キャップ共通) | | | ● 樹脂 L (APP-100・120・150・180・200・300適合キャップ共通) | | | | | | ● 樹脂 3L |

■APPシリーズ適合キャップ

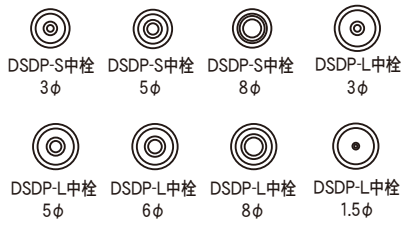

● 樹脂 S
● 樹脂 L
● 樹脂 3L

※掲載されているCAPは一例です。
詳しくはCAPページをご覧下さい。

# APP

**樹脂:PP**

※ホットスタンプ等、デザインによって多少印刷範囲が狭くなる場合がありますので、詳しくは担当営業にお尋ねください。　※実物より約30%縮小しています。

FIPP-30　FIPP-50　FIPP-80　FIPP-100　FIPP-120　FIPP-150　FIPP-180　FIPP-200

# FIPP

**樹脂：PP**

※実物より約30%縮小しています。

FIPPシリーズは、硝子のFAシリーズと同じフォルムをPP素材で再現したものです。
裾へと広がる優美なボトムライン、スリムなボディが特長の正円ボトルです。

イメージカットはあくまでデザインの一例です。用途に合わせて様々なニーズにお応えします。デザインの無断複製及び無断転載は固くお断りします。

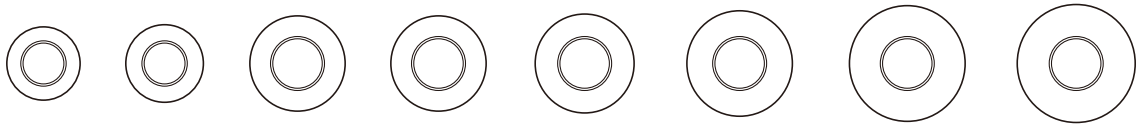

※赤枠内が
印刷可能範囲です。

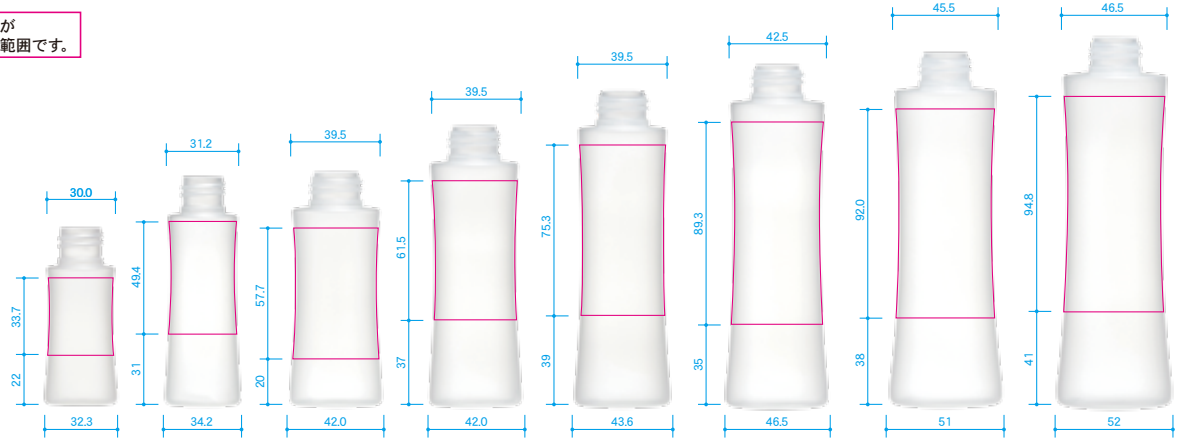


| 品名 | FIPP-30 | FIPP-50 | FIPP-80 | FIPP-100 | FIPP-120 | FIPP-150 | FIPP-180 | FIPP-200 |
|---|---|---|---|---|---|---|---|---|
| 容量(OF)mℓ | 39.0 | 60.0 | 93.0 | 113.0 | 134.0 | 167.0 | 198.0 | 218.0 |
| 寸法mm | W 32.3 | W 34.2 | W 42.0 | W 42.0 | W 43.6 | W 46.5 | W 51.0 | W 52.0 |
| | D 32.3 | D 34.2 | D 42.0 | D 42.0 | D 43.6 | D 46.5 | D 51.0 | D 52.0 |
| | H 77.9 | H 102.6 | H 104.9 | H 125.7 | H 141.5 | H 153.5 | H 158.1 | H 165.0 |
| 材質 | PP | PP | PP | PP | PP | PP | PP | PP |
| 中栓 | DSDP-S3・5・8φ,TS,TSM　DSDP-L1.5・3・5・6φ・8φ,TL,TLM (FIP-100～FIP-200まで適合中栓共通) | | | | | | | |
| 主な適合キャップ | ● 樹脂 S (FIPP-30・50適合キャップ共通) | | ● 樹脂 L (FIPP-80～200適合キャップ共通) | | | ● 樹脂 LL (FIPP-150～200適合キャップ共通) | | |

■FIPPシリーズ適合キャップ

Z-200-C024　Z-155-C094　Z-200-C022　Z-200-C036　AZ-200　AP-Mディスペンサー AP-M オーバーキャップ　AP-Mディスペンサー AS-M オーバーキャップ　AP-Mディスペンサー HC-Mオーバーcap　AP-Mディスペンサー JD-Sオーバーcap

AP-Mディスペンサー ND-Mオーバーcap　AP-Mディスペンサー AF-Mオーバーcap　AP-Mディスペンサー DC-Mオーバーcap　N-AS すそ2.5mm　AP-S　DSDP-S　HIP-30用 1パーツcap　24φアルミcap　AS-S　FIP-30用 1パーツcap

HC-50用 1パーツcap ラッパ中栓用　Z-155-C110　Z-500-C012　Z-1000-C001　DSDP-L　AP-L　27φアルミcap　AS-L　FIP-120用 オーバーcap

FIP-150用 オーバーcap　HC-OM オーバーcap　HC-OL オーバーcap　HIP-150用 2パーツcap　HIP-30用 ヒンジcap　HIP-100・120用 ヒンジcap　HIP-150用 ヒンジcap

● 樹脂 S　● 樹脂 L　● 樹脂 LL

※掲載されているCAPは一例です。
詳しくはCAPページをご覧下さい。

HIP-200用 ヒンジcap　FIP-100・120用 ヒンジcap　FIP-150用 ヒンジcap　FIP-200用 ヒンジcap　MIP 2パーツ cap　ESPP-S ヒンジCAP　HIP-30用 ラッパ中栓用cap　ラッパ中栓S (4φ)
※ラッパ中栓Sは、HP-30用ラッパ中栓用capとセットでお使いいただけます。
DSDP-TS cap　DSDP-TS 中栓
※DSDP-TS中栓は、DSDP-TScapとセットでお使いいただけます。
DSDP-TL cap　DSDP-TL 中栓
※DSDP-TL中栓は、DSDP-TLcapとセットでお使いいただけます。
DSDP-TSM cap　DSDP-TSM 中栓
※DSDP-TSM中栓は、DSDP-TSMcapとセットでお使いいただけます。
DSDP-TLM cap　DSDP-TLM 中栓
※DSDP-TLM中栓は、DSDP-TLMcapとセットでお使いいただけます。
HIP-T150用 1パーツcap

HIP-T100・120用 1パーツcap　HIP-100・120用 1パーツcap　HIP-100・120用 2パーツcap　FIP用 ローションcap　FIP-100・120用 1パーツcap　FIP-150用 1パーツcap　FIP-100・120用 2パーツcap　FIP-150用 2パーツcap　HC-LM 1パーツcap　HC-LL 1パーツcap　HC-LM 2パーツcap　HC-LL 2パーツcap　DC-LM 2パーツcap　DC-LL 2パーツcap　JD-1 ローション cap　マットヒンジ キャップL

# FIPP

**樹脂：PP**

※ホットスタンプ等、デザインによって多少印刷範囲が狭くなる場合がありますので、詳しくは担当営業にお尋ねください。　※実物より約30%縮小しています。

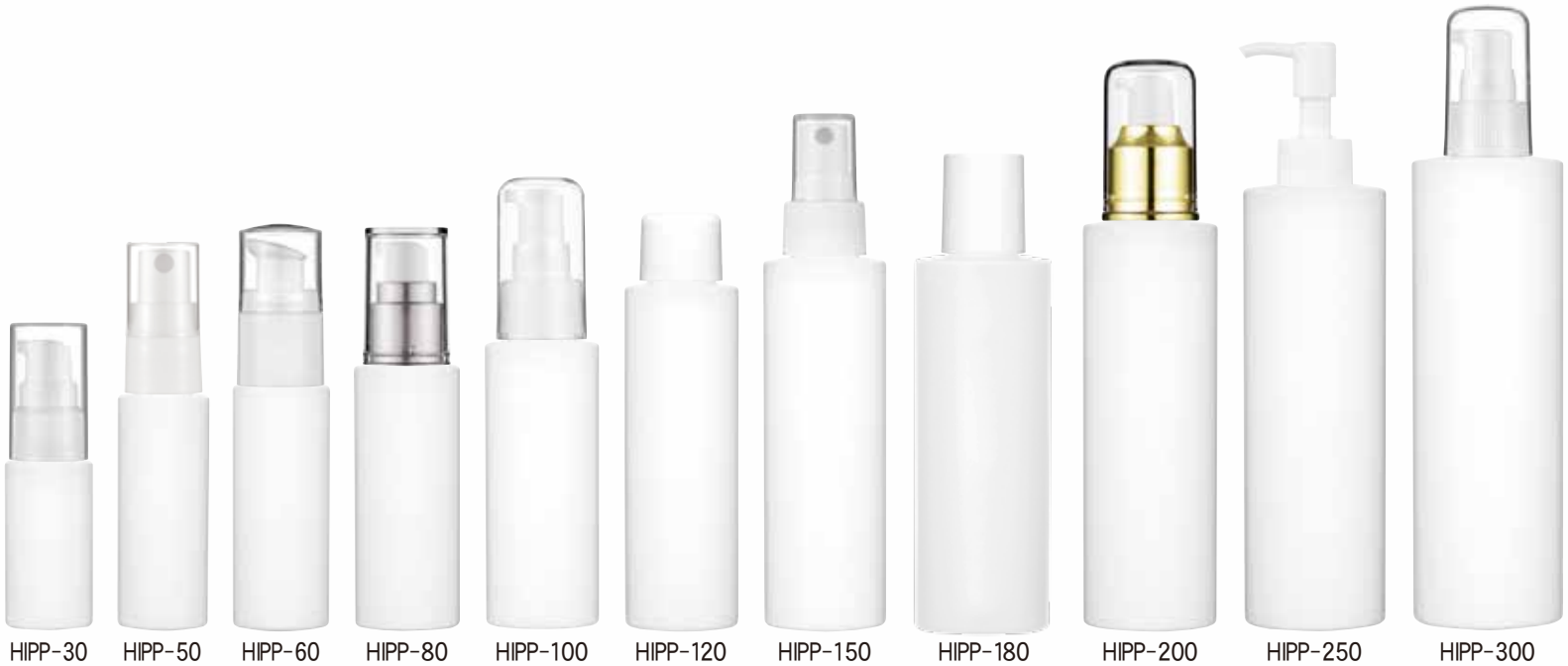

# HIPP

樹脂：PP

※実物より約40%縮小しています。

HIPPシリーズは、ストレートの正筒形のボトルです。同じ形状で素材がPEの“HIPEシリーズ”もあります。
素材のみが違うので、ボトルのラインナップや印刷可能範囲などはこのシリーズを参考にしてください。

イメージカットはあくまでデザインの一例です。用途に合わせて様々なニーズにお応えします。デザインの無断複製及び無断転載は固くお断りします。

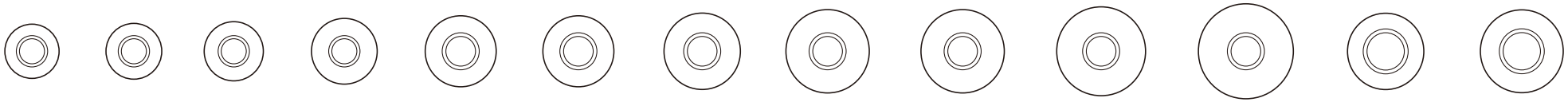

※赤枠内が
印刷可能範囲です。

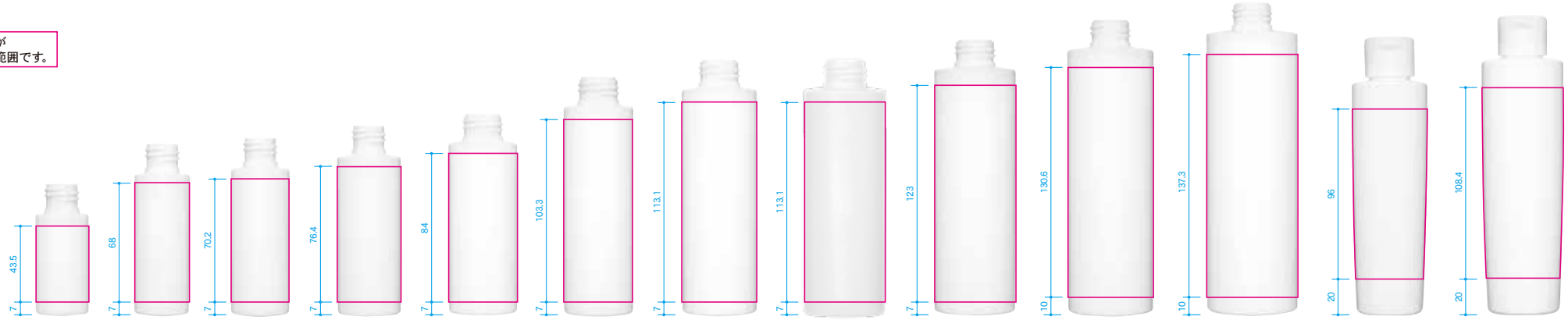


| 品名 | HIPP-30 | HIPP-50 | HIPP-60 | HIPP-80 | HIPP-100 | HIPP-120 | HIPP-150 | HIPP-180 | HIPP-200 | HIPP-250 | HIPP-300 | ESPP-150 | ESPP-200 |
|---|---|---|---|---|---|---|---|---|---|---|---|---|---|
| 容量(OF)mℓ | 39.0 | 60.0 | 70.0 | 90.5 | 115.0 | 134.0 | 167.0 | 197.0 | 218.0 | 269.0 | 324.0 | 166.0 | 219.0 |
| 寸法mm | W 30.2 | W 31.6 | W 33.7 | W 36.6 | W 39.7 | W 39.7 | W 42.7 | W 46.4 | W 46.7 | W 49.7 | W 52.8 | W 43.0 | W 47.0 |
| | D 30.2 | D 31.6 | D 33.7 | D 36.6 | D 39.7 | D 39.7 | D 42.7 | D 46.4 | D 46.7 | D 49.7 | D 52.8 | D 43.0 | D 47.0 |
| | H 73.7 | H 97.2 | H 100.4 | H 107.6 | H 114.2 | H 134.1 | H 143.3 | H 143.3 | H 155.2 | H 167.8 | H 177.5 | H 147.7 | H 160.9 |
| 材質 | PP | PP | PP | PP | PP | PP | PP | PP | PP | PP | PP | PP | PP |
| 中栓 | DSDP-S3・5・8φ,TS,TSM (HIPP-30～HIPP-80まで適合中栓共通) | | | | DSDP-L1.5・3・5・6・8φ,TL,TLM (HIPP-100～HIPP-300まで適合中栓共通) | | | | | | | DSDP-L1.5・3・5・6・8φ、TL | |
| 主な適合キャップ | ● 樹脂 S (HIPP-30～HIPP-80まで適合キャップ共通) | | | | ● 樹脂 L (HIPP-100～HIPP-300まで適合キャップ共通) | | | | | | | ● 樹脂 L (ESPP-150・200適合キャップ共通) | |

■HIPPシリーズ適合キャップ

● 樹脂 S
● 樹脂 L
※掲載されているCAPは一例です。
詳しくはCAPページをご覧下さい。

Z-200-C024 / Z-155-C094 / Z-200-C022 / Z-200-C036 / AZ-200 / AP-Mディスペンサー AP-M オーバーキャップ / AS-M オーバーキャップ / AP-Mディスペンサー HC-Mオーバーキャップ / AP-Mディスペンサー JD-Sオーバーキャップ / AP-Mディスペンサー ND-Mオーバーキャップ / AP-Mディスペンサー AF-Mオーバーキャップ / AP-Mディスペンサー DC-Mオーバーキャップ / N-AS すそ2.5mm / HIP-30用 1パーツcap / HC-50用 1パーツcap ラッパ中栓用 / AP-S / DSDP-S 24φアルミcap / AS-S / AP-ML金冠 AP-MLオーバーCAP / AP-ML金冠 DC-MLオーバーCAP / Z-155-C110 / Z-500-C012 / HIPP-30用ヒンジ / HIPP-100・120用ヒンジ (100以上対応) / HIPP-150用ヒンジ (150~300対応)

HIPP-200用ヒンジ (200~300対応) / S-HIP-250-300用ヒンジ (250~300対応) / Z-1000-C001 / DSDP-L / AP-L / 27φアルミcap / AS-L / JD-1 ローション キャップ / ESPP-S ヒンジCAP / ESPP ヒンジCAP / HP-30用 ラッパ中栓用cap ※ラッパ中栓Sは、HP-30用ラッパ中栓用capとセットでお使いいただけます。 / ラッパ中栓S (4φ) / DSDP-TS cap ※DSDP-TS中栓は、DSDP-TScapとセットでお使いいただけます。 / DSDP-TS 中栓 / DSDP-TL cap ※DSDP-TL中栓は、DSDP-TLcapとセットでお使いいただけます。 / DSDP-TL 中栓 / DSDP-TSM cap ※DSDP-TSM中栓は、DSDP-TSMcapとセットでお使いいただけます。 / DSDP-TSM 中栓 / DSDP-TLM cap ※DSDP-TLM中栓は、DSDP-TLMcapとセットでお使いいただけます。 / DSDP-TLM 中栓 / FIP用 ローションcap / MIP 2パーツ キャップ / マットヒンジ キャップL

# HIPP

**樹脂：PP**

※ホットスタンプ等、デザインによって多少印刷範囲が狭くなる場合がありますので、詳しくは担当営業にお尋ねください。　※実物より約30%縮小しています。

PIPP-50　PIPP-100　PIPP-120　PIPP-150　PIPP-200

# PIPP

**樹脂：PP**

※実物より約45%縮小しています。

PIPPシリーズは、裾へとまっすぐに広がる円錐形です。使い勝手のよいスリムなボディラインが特長の正円ボトルです。

イメージカットはあくまでデザインの一例です。用途に合わせて様々なニーズにお応えします。デザインの無断複製及び無断転載は固くお断りします。

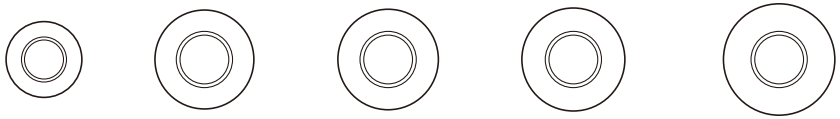

※赤枠内が
印刷可能範囲です。

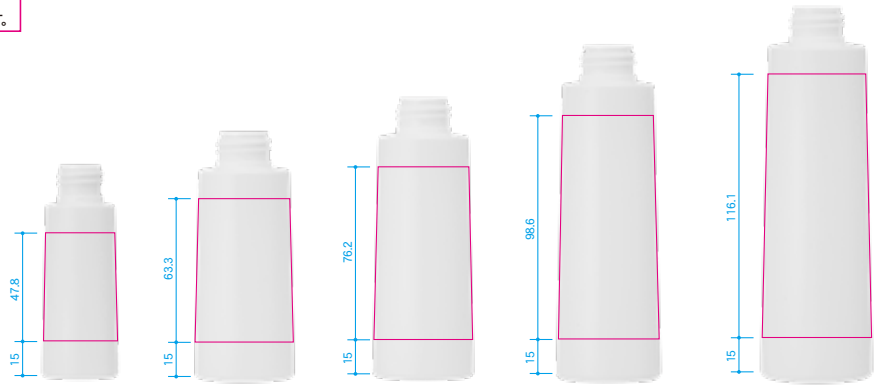


| 品名 | PIPP-50 | PIPP-100 | PIPP-120 | PIPP-150 | PIPP-200 |
|---|---|---|---|---|---|
| 容量(OF)mℓ | 56.5 | 113.5 | 135.0 | 168.0 | 221.0 |
| 寸法mm | W 33.4 | W 43.6 | W 44.3 | W 45.4 | W 49.1 |
| | D 33.4 | D 43.6 | D 44.3 | D 45.4 | D 49.1 |
| | H 93.0 | H 107.5 | H 122.4 | H 144.8 | H 162.3 |
| 材質 | PP | PP | PP | PP | PP |
| 中栓 | DSDP-S3・5・8φ,TS,TSM | DSDP-L1.5・3・5・6φ・8φ,TL,TLM (PIPP-100～PIPP-200まで適合中栓共通) | | | |
| 主な適合キャップ | ● 樹脂 S (PIPP-50適合キャップ共通) | ● 樹脂 L (PIPP-100～200適合キャップ共通) | | | ● 樹脂 LL (PIPP-200適合キャップ共通) |

■PIPPシリーズ適合キャップ

Z-200-C024 Z-155-C094 Z-200-C022 Z-200-C036 AZ-200 AP-Mディスペンサー AP-M オーバーキャップ AP-Mディスペンサー AS-M オーバーキャップ AP-Mディスペンサー HC-Mオーバー-CAP AP-Mディスペンサー AF-Mオーバー-CAP AP-Mディスペンサー DC-Mオーバー-CAP

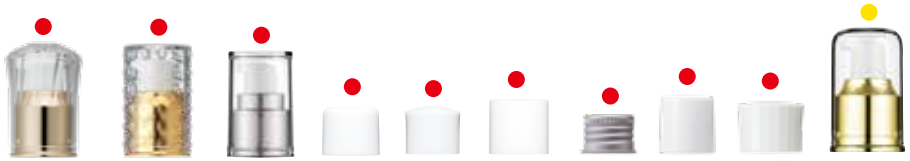

AP-Mディスペンサー JD-Sオーバー-CAP AP-Mディスペンサー ND-Mオーバー-CAP N-AS すそ2.5mm AP-S DSDP-S HIP-30用 1パーツcap 24φアルミcap AS-S HC-50用 1パーツcap ラッパ中栓用 AP-ML金冠 AP-MLオーバー-CAP

AP-ML金冠 DC-MLオーバー-CAP Z-155-C110 Z-500-C012 Z-1000-C001 DSDP-L AP-L 27φアルミcap AS-L HIP-T150用 1パーツcap

HIP-100-120用 オーバーcap HIP-150用 オーバーcap FIP-120用 オーバーcap FIP-150用 オーバーcap HC-OM オーバーcap HC-OL オーバーcap HIP-150用 1パーツcap

● 樹脂 S ● 樹脂 L ● 樹脂 LL

※掲載されているCAPは一例です。
詳しくはCAPページをご覧下さい。

HIP-150用 2パーツcap HIP-30用 ヒンジcap HIP-100・120用 ヒンジcap HIP-150用 ヒンジcap MIP 2パーツ cap ESPP-S ヒンジCAP ESPP ヒンジCAP HIP-30用 ラッパ中栓用cap ラッパ中栓S (4φ) ※ラッパ中栓Sは、HIP-30用ラッパ中栓用capとセットでお使いいただけます。 DSDP-TS cap DSDP-TS 中栓 ※DSDP-TS中栓は、DSDP-TScapとセットでお使いいただけます。 DSDP-TL cap DSDP-TL 中栓 ※DSDP-TL中栓は、DSDP-TLcapとセットでお使いいただけます。 DSDP-TSM cap DSDP-TSM 中栓 ※DSDP-TSM中栓は、DSDP-TSMcapとセットでお使いいただけます。 DSDP-TLM cap DSDP-TLM 中栓 ※DSDP-TLM中栓は、DSDP-TLMcapとセットでお使いいただけます。

HIP-T100・120用 1パーツcap HIP-100・120用 1パーツcap HIP-100・120用 2パーツcap FIP用 ローションcap FIP-100・120用 1パーツcap FIP-150用 1パーツcap FIP-100・120用 2パーツcap FIP-150用 2パーツcap HC-LM 1パーツcap HC-LL 1パーツcap HC-LM 2パーツcap HC-LL 2パーツcap DC-LM 2パーツcap DC-LL 2パーツcap JD-1 ローション cap マットヒンジ キャップL

# PIPP

**樹脂:PP**

※ホットスタンプ等、デザインによって多少印刷範囲が狭くなる場合がありますので、詳しくは担当営業にお尋ねください。 ※実物より約30%縮小しています。

RPP-30　RPP-50　RPP-80　RPP-100　RPP-120　RPP-150　RPP-180　RPP-200　RPP-300　RPP-500

# RPP

樹脂：PP

※実物より約30%縮小しています。

オーソドックスな形状を残した正筒型のボトルです。様々なニーズにお応えするサイズバリエーションをご用意しました。
同じ形状で材質がPEの「RPE」シリーズもあります。

イメージカットはあくまでデザインの一例です。用途に合わせて様々なニーズにお応えします。デザインの無断複製及び無断転載は固くお断りします。

※赤枠内が
印刷可能範囲です。

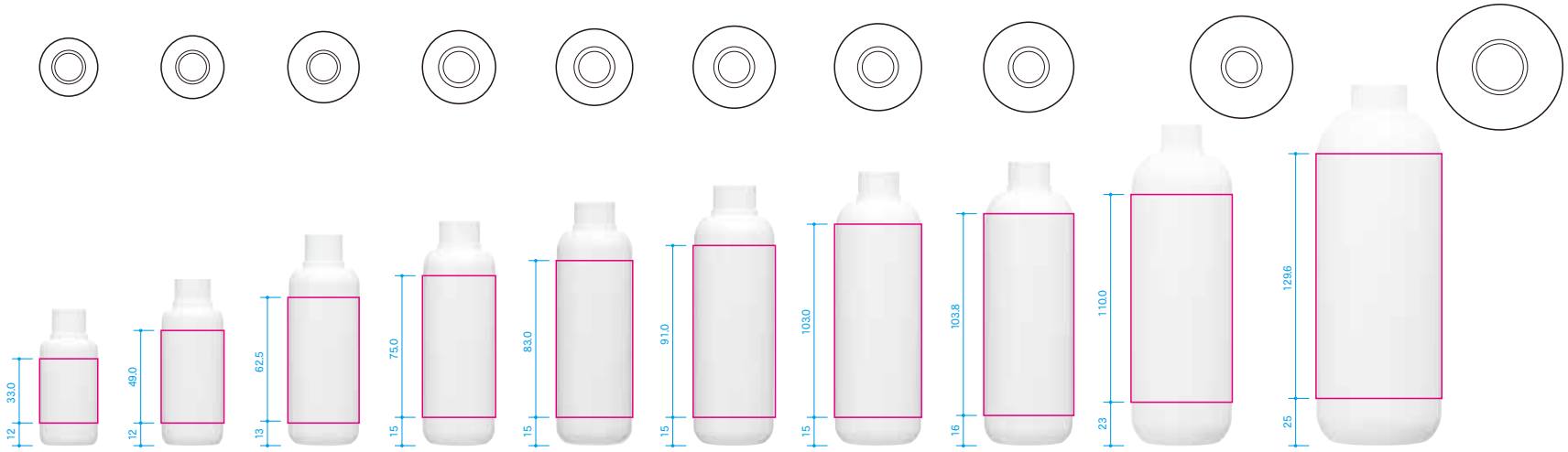


| 品名 | RPP-30 | RPP-50 | RPP-80 | RPP-100 | RPP-120 | RPP-150 | RPP-180 | RPP-200 | RPP-300 | RPP-500 |
|---|---|---|---|---|---|---|---|---|---|---|
| 容量(OF)mℓ | 39.0 | 60.0 | 90.0 | 115.0 | 134.0 | 167.0 | 198.0 | 218.0 | 324.0 | 556.0 |
| 寸法mm | W 31.0 | W 33.5 | W 38.0 | W 39.0 | W 40.8 | W 43.8 | W 46.4 | W 48.0 | W 54.5 | W 67.0 |
| | D 31.0 | D 33.5 | D 38.0 | D 39.0 | D 40.8 | D 43.8 | D 46.4 | D 48.0 | D 54.5 | D 67.0 |
| | H 72.1 | H 90.9 | H 104.8 | H 120.6 | H 130.4 | H 139.7 | H 147.5 | H 152.0 | H 173.0 | H 194.1 |
| 材質 | PP | PP | PP | PP | PP | PP | PP | PP | PP | PP |
| 中栓 | DSDP-S3・5・8φ,TS,TSM (RPP-30・50・80適合中栓共通) | | | DSDP-L1.5・3・5・6・8φ,TL,TLM (RPP-100・120・150・180・200・300適合中栓共通) | | | | | | — |
| 主な適合キャップ | ● 樹脂 S (RPP-30・50・80適合キャップ共通) | | | ● 樹脂 L (RPP-100・120・150・180・200・300適合キャップ共通) | | | | | | ● 樹脂 3L |

■RPPシリーズ適合キャップ

● 樹脂 S
● 樹脂 L
● 樹脂 3L

※掲載されているCAPは一例です。
詳しくはCAPページをご覧下さい。

# RPP

樹脂：PP

※ホットスタンプ等、デザインによって多少印刷範囲が狭くなる場合がありますので、詳しくは担当営業にお尋ねください。　※実物より約30%縮小しています。

HIP-120DX
ダイヤカットなし

HIP-120DX
ダイヤカットあり

HIP-120DX2

HIP-30DX
ダイヤカットなし

HIP-30DX
ダイヤカットあり

HIP-30DX2

HIP-120DX
(PET)



HIP-30DX
(PET)

HIP-30gDX

HIP-30gDX
(PP)

HIP-30gDX2

HIP-50gDX2

# HIPDX

樹脂：PET

HIP-DXシリーズは、ボトル部が2パーツなっているのでリフィルが可能です。
サイドに彫刻を施したものなど高級感を与え、まさにデラックスな印象のデザインです。

イメージカットはあくまでデザインの一例です。用途に合わせて様々なニーズにお応えします。デザインの無断複製及び無断転載は固くお断りします。

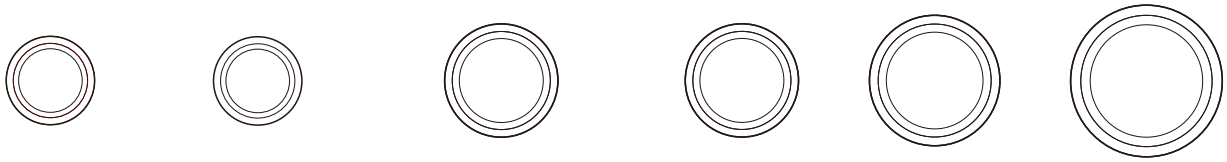

※赤枠内が
印刷可能範囲です。

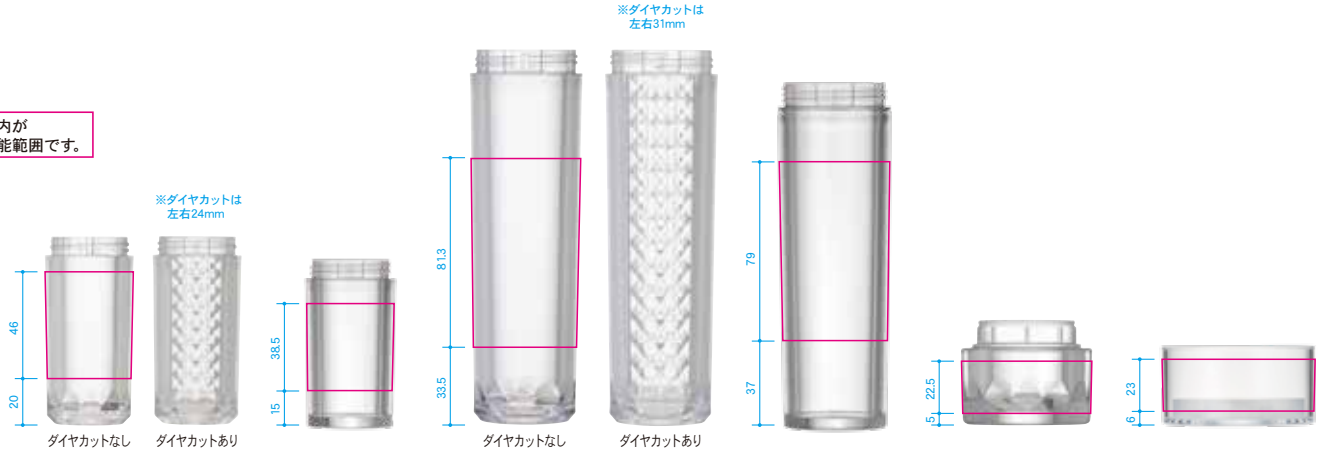


| 品名 | HIP-30DX | HIP-30DX2 | HIP-120DX | HIP-120DX2 | HIP-30gDX | HIP-30g・50gDX2 |
|---|---|---|---|---|---|---|
| 容量(OF)mℓ | 37.0±1.5 | 37.0±1.5 | 133.0±2.5 | 133.0±2.5 | 34.0±1.0 | 43.9±1.0 |
| 重量g | 6.0 | 6.0 | 15.0 | 15.0 | 5.7 | 5.7 |
| 寸法mm | W 38.0 | W 36.1 | W 47.8 | W 47.8 | W 56.0 | W 65.2 |
| | D 38.0 | D 36.1 | D 47.8 | D 47.8 | D 56.0 | D 65.2 |
| | H 72.0 | H 63.0 | H 148.3 | H 136.3 | H 32.5 | H 33.2 |
| 材質 | AS | AS | AS | AS | PET/PP | PET/PP |

HIP-30gDX2は底面の穴から
内容器を押し出すと簡単に
外パーツが外れます。

※特許出願中

■HIP-30DX・HIP-30DX2共通

AP-S
HIP-30DX用 ディスペンサー
HIP-30DX用 オーバーCAP(AS)
HIP-30DX用 肩パーツ(PP)
HIP-30DX2用 オーバーCAP(AS)

■HIP-120DX・HIP-120DX2共通

AP-L
HIP-120DX用 ディスペンサー
HIP-120DX用 オーバーCAP(AS)
HIP-120DX用 肩パーツ(PP)
HIP-120DX2用 オーバーCAP(AS)

■HIP-30gDX

HIP-30gDX用 リフィルCAP
HIP-30gDX用 2パーツCAP
HIP-30gDX用 シーラー
HIP-30gDX用 内容器

■HIP-30g・50gDX2共通

HIPPW-30・50g用 共通1パーツCAP
FIPPW・30・50g 共通中ブタ
内容器 HIP-30・50g DX2用

※掲載されているCAPは一例です。
詳しくはCAPページをご覧下さい。

# HIPDX

**樹脂:PET**

※ホットスタンプ等、デザインによって多少印刷範囲が狭くなる場合がありますので、詳しくは担当営業にお尋ねください。

MI中栓（3φ）　MI中栓（1.5φ）　MI-T中栓（1.5φ）　MI-T中栓（2.5φ）

DM中栓（3φ）　DM中栓（1.5φ）　DM-T中栓（1.5φ）　HIP-10・15用ヒンジcap

DM-Ⅱ30　DM-30　DM-20　DM-15　DM-10　DM-5

DM-50g　DM-30g　DM-20g　DM-10g　DM-5g

HIPE-20　HIPE-15　HIPE-10　HIPE-5　HIPE-3　HIP-20g　HIP-10g　HIP-20（L）　HIP-15　HIP-10　HIP-5

# DM·HIPE·HIP

樹脂：PE·PET

※実物より約50%縮小しています。

トライアルキットなどにぴったりの小さいサイズのシリーズです。

イメージカットはあくまでデザインの一例です。用途に合わせて様々なニーズにお応えします。デザインの無断複製及び無断転載は固くお断りします。

※赤枠内が
印刷可能範囲です。

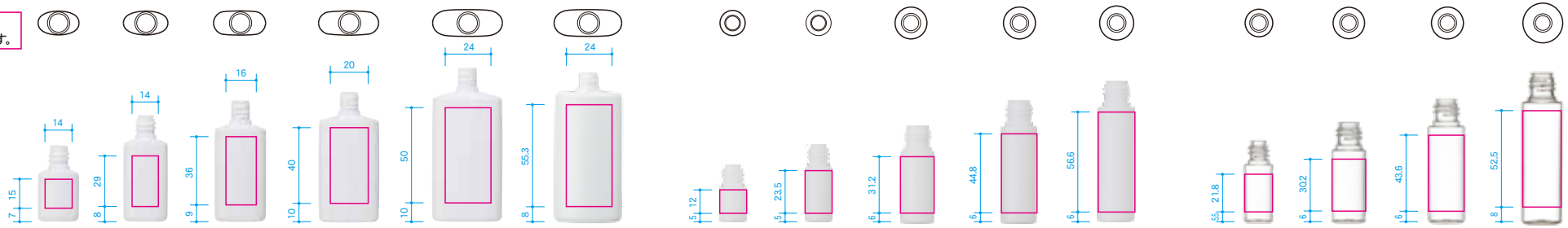


| 品名 | DM-5 | DM-10 | DM-15 | DM-20 | DM-30 | DM-Ⅱ30 | HIPE-3 | HIPE-5 | HIPE-10 | HIPE-15 | HIPE-20 | HIP-5 | HIP-10 | HIP-15 | HIP-20(L) |
|---|---|---|---|---|---|---|---|---|---|---|---|---|---|---|---|
| 容量(OF)mℓ | 6.8±0.3 | 12.0±0.5 | 17.5±0.8 | 22.5±1 | 34.5±1.5 | 32±1 | 3.7±0.3 | 5.7±0.3 | 11.5±0.5 | 16.6±0.5 | 21.7±0.5 | 6.0±0.7 | 11.9±1.0 | 17.0±1.0 | 22.1±1.0 |
| 重量g | 1.5±0.2 | 2.7±0.2 | 3.25±0.3 | 4±0.3 | 6.1±0.5 | 5.3±0.5 | 1.2±0.2 | 1.5±0.2 | 2.5±0.3 | 3.2±0.3 | 4±0.3 | 1.8±0.4 | 3.0±0.6 | 3.8±0.6 | 4.5±0.6 |
| 寸法mm | W 21.9 | W 23.7 | W 27.8 | W 32.2 | W 37.5 | W 36.0 | W 16.0 | W 16.0 | W 19.5 | W 20.5 | W 21.5 | W 16.0 | W 19.5 | W 20.5 | W 21.5 |
| | D 15.6 | D 16.0 | D 16.5 | D 17.0 | D 18.0 | D 17.8 | D 16.0 | D 16.0 | D 19.5 | D 20.5 | D 21.5 | D 16.0 | D 19.5 | D 20.5 | D 21.5 |
| | H 40.6 | H 57.0 | H 65.4 | H 70.6 | H 83.1 | H 80.7 | H 33.3 | H 44.8 | H 56.1 | H 69.8 | H 81.6 | H 45.6 | H 56.7 | H 70.1 | H 81.2 |
| 材質 | PE | PE | PE | PE | PE | PE | PE | PE | PE | PE | PE | PET | PET | PET | PET |
| 中栓 | DM中栓1.5・3φ DM-T中栓1.5φ | | | | | DM-T中栓1.5φのみ | DM中栓1.5・3φ DM-T中栓1.5φ | | MI中栓1.5・3φ MI-T中栓1.5・2.5φ | | | DM中栓1.5・3φ DM-T1.5φ | MI中栓1.5・3φ MI-T中栓1.5φ・2.5φ | | |
| | ①②③⑦ | | | | | ⑨ | ①②③⑦ | | | ④⑧⑪ | | ③⑦ | | ④⑧⑪ | |

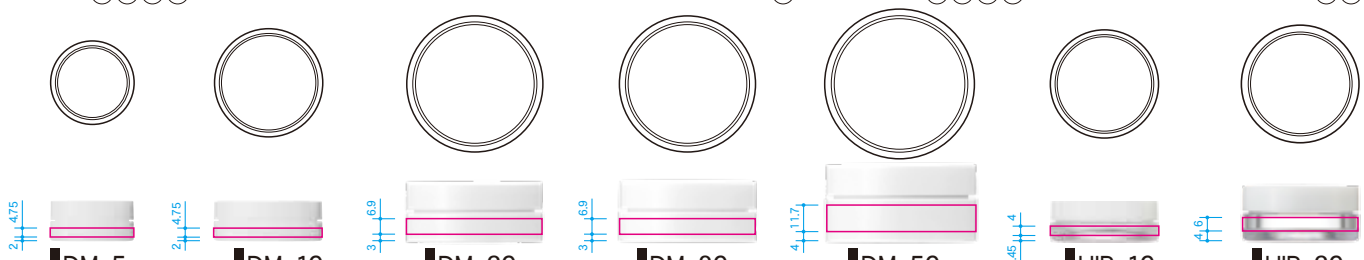


| 品名 | DM-5g | DM-10g | DM-20g | DM-30g | DM-50g | HIP-10g | HIP-20g |
|---|---|---|---|---|---|---|---|
| 容量(OF)mℓ | 7.0±0.8 | 14.0±1 | 31.8±1 | 39.3±1 | 64.3±1 | 12.5±0.5 | 24.2±0.8 |
| 重量g | 4.2±0.3 | 6.25±0.3 | 11.6±1 | 12.6±1 | 18.4±1 | 14.8±0.5 | 20.5±0.8 |
| 寸法mm | W 37.1 | W 48.0 | W 60.0 | W 60.0 | W 66.0 | W 48.2 | W 51.85 |
| | D 37.1 | D 48.0 | D 60.0 | D 60.0 | D 66.0 | D 48.2 | D 51.85 |
| | H 15.2 | H 15.2 | H 23.5 | H 23.5 | H 30.2 | H 15.3 | H 21.6 |
| 材質 | PP | PP | PP | PP | PP | PET | PET |
| 中ブタ | ― | ― | JPP50g用 | JPP50g用 | JPP80g用 | ― | ― |
| | ⑤ | ⑥ | ⑩ | ⑩ | ⑫ | ⑥ | ⑬ |

■DM・HIPEシリーズ適合キャップ

※掲載されているCAPは一例です。
詳しくはCAPページをご覧下さい。

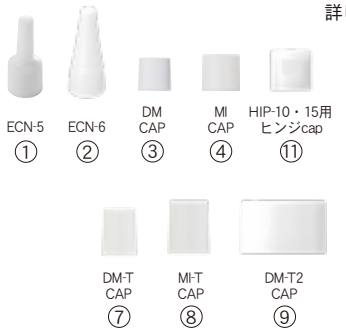


DM中栓 1.5φ
DM中栓 3φ
DM-T中栓 1.5φ
MI中栓 1.5φ
MI中栓 3φ
MI-T中栓 1.5φ
MI-T中栓 2.5φ

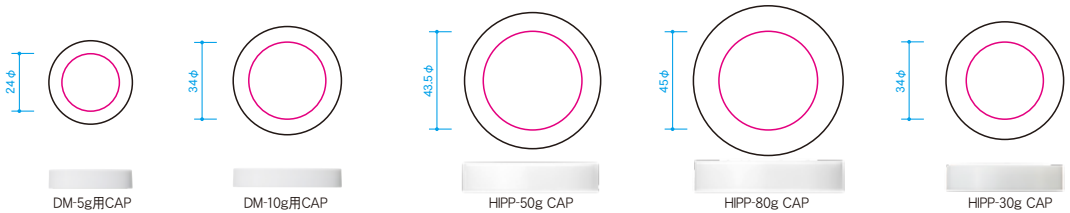


DM-5g用CAP ⑤
DM-10g用CAP ⑥
HIPP-50g CAP ⑩
HIPP-80g CAP ⑫
HIPP-30g CAP ⑬

# DM·HIPE·HIP

樹脂:PE·PET

※ホットスタンプ等、デザインによって多少印刷範囲が狭くなる場合がありますので、詳しくは担当営業にお尋ねください。　※実物より約30%縮小しています。

レターパック対応

LPM-30　LPM-40　LPE-50　LPE-80　LPE-100　LPP-50g

# LPE

樹脂：PE

※実物より約50%縮小しています。

LPEシリーズは、レターパックに対応したオーバルシリーズです。

イメージカットはあくまでデザインの一例です。用途に合わせて様々なニーズにお応えします。デザインの無断複製及び無断転載は固くお断りします。

※赤枠内が
印刷可能範囲です。

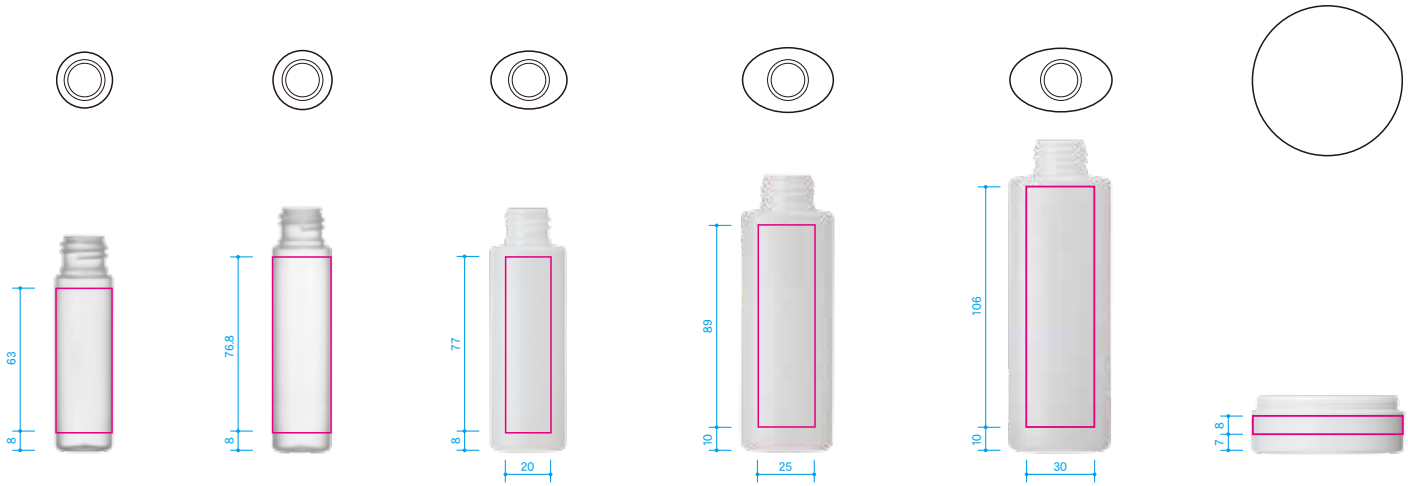


| 品名 | LPM-30 | LPM-40 | LPE-50 | LPE-80 | LPE-100 | LPP-50g |
|---|---|---|---|---|---|---|
| 容量(OF)mℓ | 35.1 | 46.0 | 56.0 | 88.0 | 113.5 | 57.6 |
| 寸法mm | W 24.6 | W 26.0 | W 33.8 | W 40.4 | W 45.2 | W 68.3 |
| | D 24.6 | D 26.0 | D 25.0 | D 28.0 | D 28.0 | D 68.3 |
| | H 92.4 | H 107.0 | H 108.1 | H 121.4 | H 138.2 | H 27.6 |
| 材質 | PP | PP | PE | PE | PE | PP |
| 中栓 | DSDP-S3・5・8φ,TS,TSM | | | DSDP-L1.5・3・5・6・8φ,TL,TLM (LPE-80、100) | | |
| 主な適合キャップ | ● 樹脂 S | | | ● 樹脂 L | | |

■LPEシリーズ適合キャップ

Z-200-C126 / DSDP-TS cap / DSDP-TS 中栓 ※DSDP-TS中栓は、DSDP-TScapとセットでお使いいただけます。 / DSDP-TSM cap / DSDP-TSM 中栓 ※DSDP-TSM中栓は、DSDP-TSMcapとセットでお使いいただけます。 / ESPP-S ヒンジCAP(3φ) / AP-S / DSDP-S / 24φアルミcap / AS-S / DSDP-TL cap / DSDP-TL 中栓 ※DSDP-TL中栓は、DSDP-TLcapとセットでお使いいただけます。 / DSDP-TLM cap / DSDP-TLM 中栓 ※DSDP-TLM中栓は、DSDP-TLMcapとセットでお使いいただけます。 / Z-1000-C001 / DSDP-L / AP-L / 27φアルミcap / AS-L / ESPP ヒンジCAP(3φ)

LPP-50用cap

● 樹脂 S　● 樹脂 L

※掲載されているCAPは一例です。
詳しくはCAPページをご覧下さい。

# LPE

樹脂:PE

※ホットスタンプ等、デザインによって多少印刷範囲が狭くなる場合がありますので、詳しくは担当営業にお尋ねください。　※実物より約30%縮小しています。

FIP-300白

FIP-400白

FIP-500白

KIP-300白

KIP-500白

AT-500

YIP-400

# FIP・KIP

## SHAMPOO Bottle

シャンプーボトル

樹脂：PET

※実物より約30%縮小しています。

裾へと広がる優美でスリムなボディのFIPシリーズと、スクエアがアーバンな印象のKIPシリーズシャンプーボトルです。

イメージカットはあくまでデザインの一例です。用途に合わせて様々なニーズにお応えします。デザインの無断複製及び無断転載は固くお断りします。

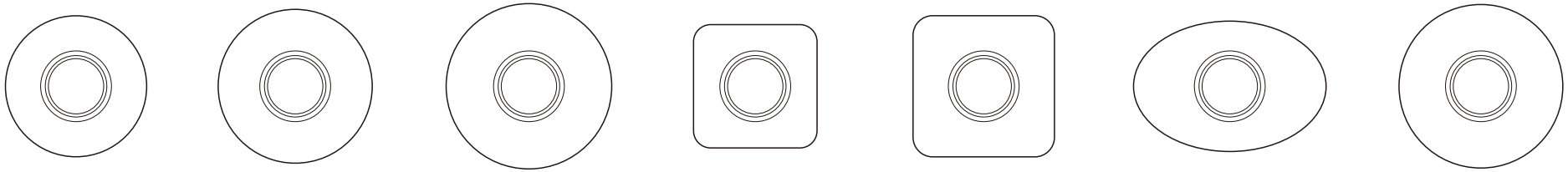

※赤枠内が
印刷可能範囲です。

| 品名 | FIP-300白 | FIP-400白 | FIP-500白 | KIP-300白 | KIP-500白 | AT-500 | YIP-400 |
|---|---|---|---|---|---|---|---|
| 容量(OF)mℓ | 335.5±5.5 | 441.0±6.0 | 546.5±6.5 | 340±5.5 | 550±6.5 | 560.0 | 441±4.0 |
| 寸法mm | W 63.8 | W 69.6 | W 74.8 | W 55.8 | W 63.9 | W 87.0 | W 73.8 |
| | D 63.8 | D 69.6 | D 74.8 | D 55.8 | D 63.9 | D 59.0 | D 73.8 |
| | H 153.0 | H 165.5 | H 178.5 | H 138.6 | H 165.8 | H 185.0 | H 136.1 |
| 材質 | PET | PET | PET | PET | PET | PE | PET |
| 主な適合キャップ | Z-3000シリーズ | Z-3000シリーズ | Z-3000シリーズ | Z-3000シリーズ | Z-3000シリーズ | Z-3000シリーズ | Z-3000シリーズ |

# FIP・KIP

## SHAMPOO Bottle

シャンプーボトル

樹脂：PET

※ホットスタンプ等、デザインによって多少印刷範囲が狭くなる場合がありますので、詳しくは担当営業にお尋ねください。　※実物より約35%縮小しています。

S-HIP-250　S-HIP-300　HIP-300　HIP-400　HIP-500　HIP-600

# HIP

## SHAMPOO Bottle

シャンプーボトル

樹脂：PET

※実物より約40%縮小しています。

正円断面のボトルデザインを採用したHIPシリーズのシャンプーボトルシリーズです。

イメージカットはあくまでデザインの一例です。用途に合わせて様々なニーズにお応えします。デザインの無断複製及び無断転載は固くお断りします。

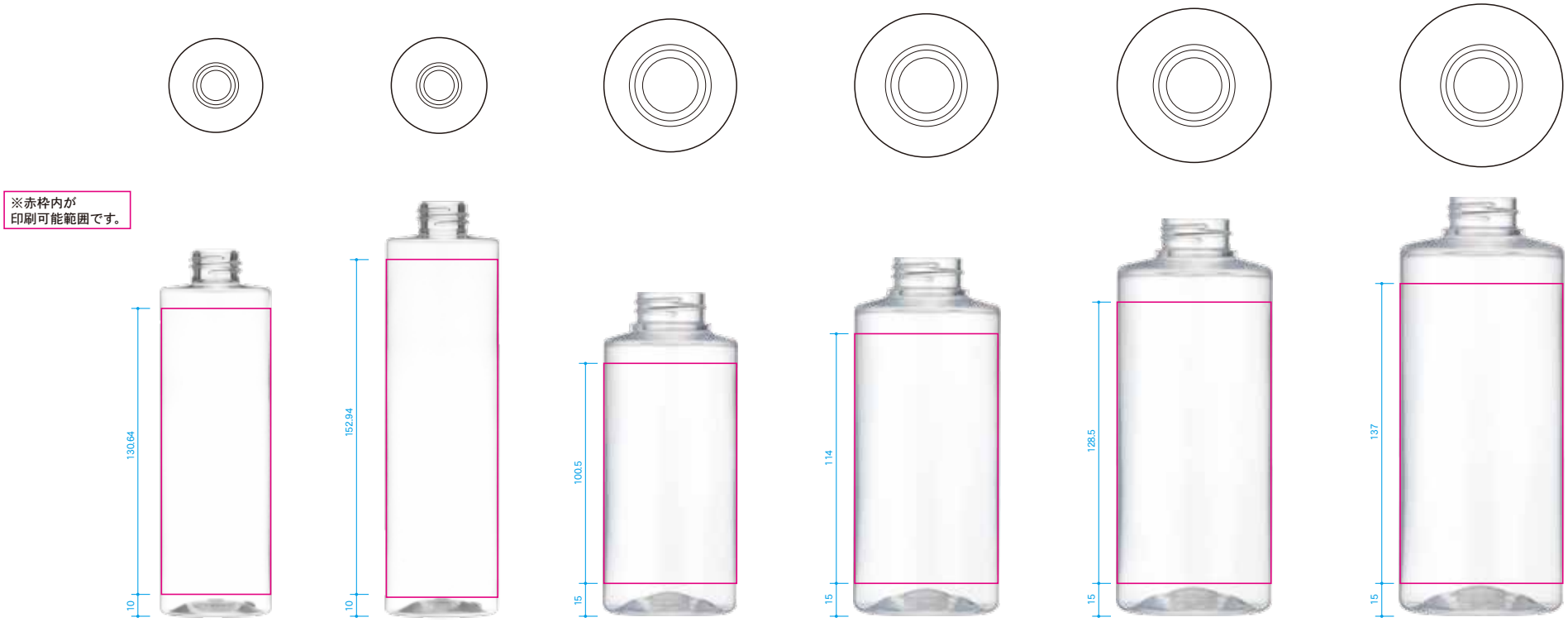


| 品名 | S-HIP-250 | S-HIP-300 | HIP-300 | HIP-400 | HIP-500 | HIP-600 |
|---|---|---|---|---|---|---|
| 容量(OF)mℓ | 273.0±4.0 | 326.0±4.0 | 330.0±2.5 | 440.0±2.5 | 550.0±2.5 | 660.0±2.5 |
| 寸法mm | W 50.0 | W 51.0 | W 60.0 | W 65.0 | W 69.0 | W 73.0 |
| | D 50.0 | D 51.0 | D 60.0 | D 65.0 | D 69.0 | D 73.0 |
| | H 163.7 | H 186.0 | H 143.8 | H 159.0 | H 176.0 | H 185.7 |
| 材質 | PET | PET | PET | PET | PET | PET |
| 主な適合キャップ | S-HIP用ヒンジCAP | S-HIP用ヒンジCAP | Z-3000シリーズ | Z-3000シリーズ | Z-3000シリーズ | Z-3000シリーズ |

# HIP
## SHAMPOO Bottle
**シャンプーボトル**
**樹脂:PET**

※ホットスタンプ等、デザインによって多少印刷範囲が狭くなる場合がありますので、詳しくは担当営業にお尋ねください。　※実物より約35%縮小しています。

エコインパック-130　エコインパック-400　エコインパック-500　エコインパック-700　エコインパック-1000

# SHAMPOO Bottle

## シャンプーボトル-3

エコインパックシリーズ

| 品名 | エコインパック-130 | エコインパック-400 | エコインパック-500 | エコインパック-700 | エコインパック-1000 |
|---|---|---|---|---|---|
| 目安容量(OF)mℓ | 130.0 | 400.0 | 500.0 | 700.0 | 1000.0 |
| 寸法mm | W 50.0 | W 76.0 | W 90.6 | W 94.0 | W 98.8 |
| | D 50.0 | D 76.0 | D 90.6 | D 94.0 | D 98.8 |
| | H 140.0 | H 160.0 | H 165.0 | H 196.0 | H 215.5 |
| 材質 | PP | PP | PP | PP | PP |

# SHAMPOO Bottle

## シャンプーボトル-3

※ホットスタンプ等、デザインによって多少印刷範囲が狭くなる場合がありますので、詳しくは担当営業にお尋ねください。　※実物より約30%縮小しています。

JPP-10g

JPP-30g

JPP-50g

JPP-80g

JPP-100g

JPP-120g

JP-DX 30g

JP-DX 50g

# JPP
# Cream JAR

樹脂 PP

※実物より約50%縮小しています。

JPP樹脂シリーズクリームジャーは、ボトムへの絞り込みが持ちやすさと存在感を与えています。
また、フラットな内部構造による容器としての使いやすさがデザインの中に共存しています。

イメージカットはあくまでデザインの一例です。用途に合わせて様々なニーズにお応えします。デザインの無断複製及び無断転載は固くお断りします。

※赤枠内が
印刷可能範囲です。

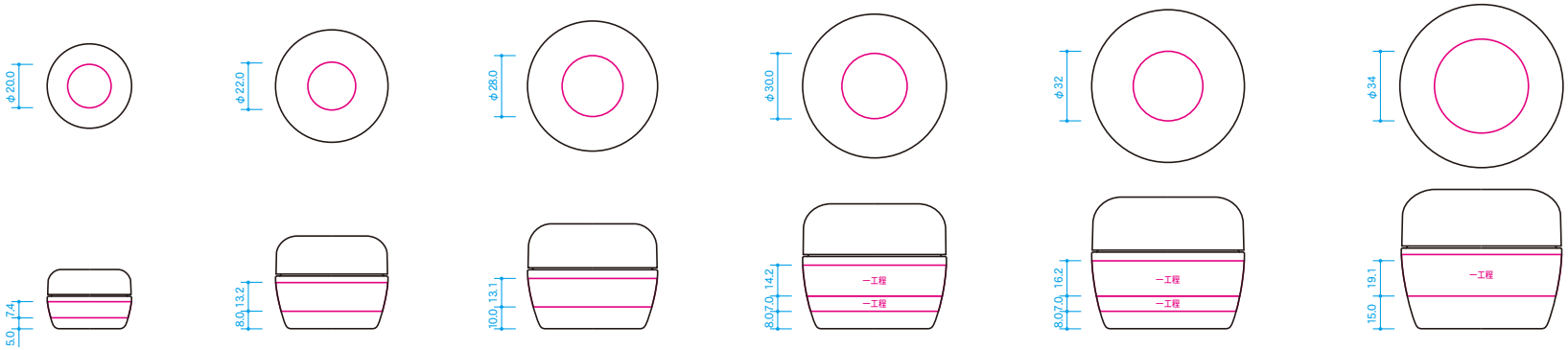


| 品名 | JPP-10g | JPP-30g | JPP-50g | JPP-80g | JPP-100g | JPP-120g |
|---|---|---|---|---|---|---|
| 容量(OF)mℓ | 12.2 | 38.4 | 61.9 | 95.1 | 117.4 | 140.9 |
| 寸法mm | W 38.8 | W 51.7 | W 59.8 | W 66.1 | W 70.2 | W 73.55 |
| | D 38.8 | D 51.7 | D 59.8 | D 66.1 | D 70.2 | D 73.55 |
| | H 27.2 | H 42.5 | H 48.2 | H 57.4 | H 60.5 | H 64.6 |
| 材質 | PP | PP | PP | PP | PP | PP |
| 主な適合<br>キャップ<br>中ブタ(PE)<br>スパチュラ | JPPシリーズは専用付属キャップ付きです。 | ○<br>A-スパチュラ-S<br>GL-36YS | ○<br>A-スパチュラ-S<br>スパチュラ42<br>スパチュラS | ○<br>A-スパチュラ-L<br>スパチュラ50<br>80スパチュラ | ○<br>A-スパチュラ-L<br>スパチュラL | A-スパチュラ-L<br>スパチュラL |

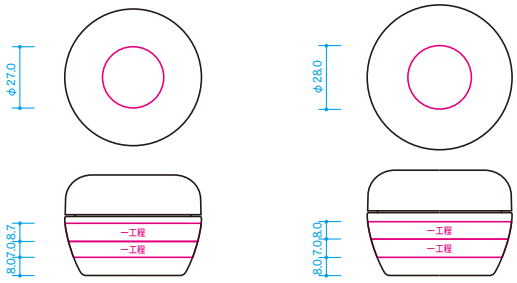


| 品名 | JP-DX 30g | JP-DX 50g |
|---|---|---|
| 容量(OF)mℓ | 40.3 | 61.9 |
| 寸法mm | W 60.25 | W 63.85 |
| | D 60.25 | D 63.85 |
| | H 44.3 | H 46.4 |
| 材質 | PET/PET | PET/PET |
| 主な適合<br>キャップ<br>中ブタ<br>スパチュラ | インサート成型<br>○<br>A-スパチュラ-S<br>GL-36YS | ○<br>A-スパチュラ-S<br>スパチュラ42<br>スパチュラS |

■適合スパチュラ

# JPP
# Cream JAR

樹脂 PP

※ホットスタンプ等、デザインによって多少印刷範囲が狭くなる場合がありますので、詳しくは担当営業にお尋ねください。　※実物より約30%縮小しています。

HIPP-10g

HIPP-20g

HIPP-30g

HIPP-40g

HIPP-50g

HIPP-80g

HIPP-100g

HIPP-120g

HIPP-150g

HIPP-200g

WPP-100g

キャップ内側にスパチュラをセットできます。

# HIPP
## Cream JAR

**樹脂** PP

※実物より約50%縮小しています。

HIPPクリームジャーシリーズは、汎用性が高いストレートの正筒形の容器です。
シンプルなフォルムで、HIPPローションボトルとのライン展開としてもお選びいただけます。

イメージカットはあくまでデザインの一例です。用途に合わせて様々なニーズにお応えします。デザインの無断複製及び無断転載は固くお断りします。

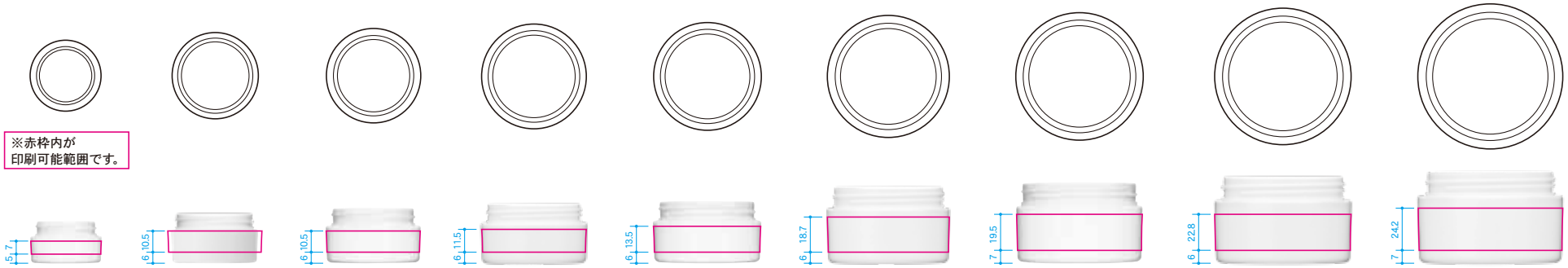


| 品名 | HIPP-10g | HIPP-20g | HIPP-30g | HIPP-40g | HIPP-50g | HIPP-80g | HIPP-100g | HIPP-120g | HIPP-150g |
|---|---|---|---|---|---|---|---|---|---|
| 容量(OF)mℓ | 12.5 | 23.2 | 34.0 | 44.9 | 55.0 | 87.3 | 107.0 | 129.6 | 160.8 |
| 寸法mm | W 38.9 | W 46.5 | W 52.0 | W 57.0 | W 60.0 | W 65.0 | W 70.65 | W 73.0 | W 77.0 |
| | D 38.9 | D 46.5 | D 52.0 | D 57.0 | D 60.0 | D 65.0 | D 70.65 | D 73.0 | D 77.0 |
| | H 22.9 | H 26.5 | H 29.6 | H 31.7 | H 33.55 | H 40.5 | H 43.55 | H 46.2 | H 49.8 |
| 材質 | PP | PP | PP | PP | PP | PP | PP | PP | PP |
| 主な適合キャップ | HIPPクリームジャーシリーズは専用キャップ付きです。 | | | | HIPP-50g用アルミCAP | | | WPP用ヒンジCAP<br>HIPP-120g用アルミCAP | |
| スパチュラ | | | A-スパチュラ-S<br>スパチュラ42<br>スパチュラS | A-スパチュラ-S<br>スパチュラ42<br>スパチュラS | A-スパチュラ-L<br>スパチュラ50<br>80スパチュラ | A-スパチュラ-L<br>スパチュラL<br>スパチュラ60 | A-スパチュラ-L<br>スパチュラ60<br>スパチュラLL<br>Nスパチュラ | A-スパチュラ-L<br>スパチュラ72<br>Nスパチュラ | A-スパチュラ-L<br>スパチュラ72<br>Eスパチュラ小 |

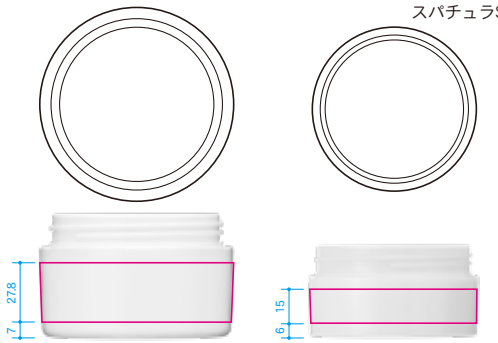


| 品名 | HIPP-200g | WPP-100g |
|---|---|---|
| 容量(OF)mℓ | 212.9 | 109.5 |
| 寸法mm | W 83.0 | W 72.3 |
| | D 83.0 | D 72.3 |
| | H 55.0 | H38.75 |
| 材質 | PP | PP |
| 主な適合キャップ | | HIPP-120g用CAP<br>WPP用ヒンジCAP<br>HIPP-120g用アルミCAP |
| スパチュラ | A-スパチュラ-L<br>スパチュラ72<br>Eスパチュラ小 | A-スパチュラ-L |

■カラーバリエーション

■アルミ　キャップ




■適合スパチュラ

■WPP用ヒンジキャップ

キャップ内側にスパチュラをセットできます。

# HIPP Cream JAR

樹脂 PP

※ホットスタンプ等、デザインによって多少印刷範囲が狭くなる場合がありますので、詳しくは担当営業にお尋ねください。
※実物より約30%縮小しています。

FIPPW-30g



FIPPW-50g



FIPPW-100g



FIPPW-120g



HIPPW-30g



HIPPW-40g



HIPPW-50g



HIPPW-60g



HIPPW-80g



HIPPW-100g



HIPPW-120g

# HIPPW・FIPPW
## Cream JAR

樹脂 PP

※実物より約50%縮小しています。

HIPPWクリームジャーシリーズは、汎用性が高いストレートの正筒形の容器です。
FIPPクリームジャーシリーズは、持ちやすくドレッシーな裾広がりの形状です。

イメージカットはあくまでデザインの一例です。用途に合わせて様々なニーズにお応えします。デザインの無断複製及び無断転載は固くお断りします。

※赤枠内が
印刷可能範囲です。

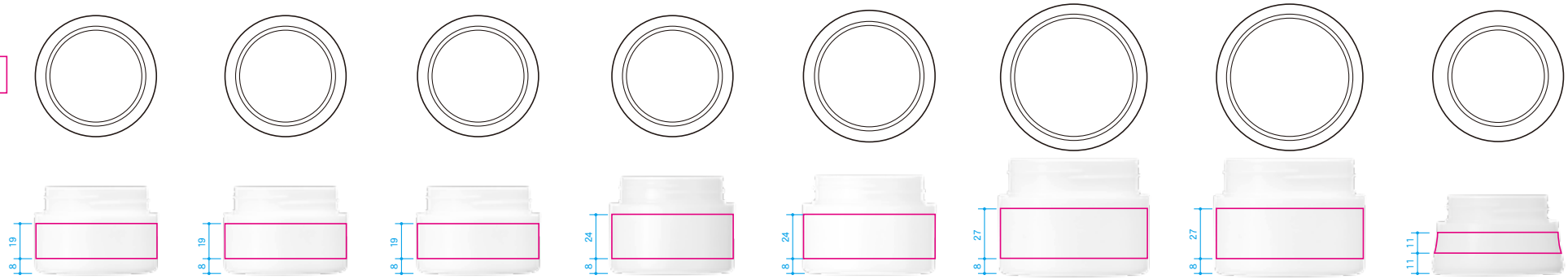


| 品名 | HIPPW-30g | HIPPW-40g | HIPPW-50g | HIPPW-60g | HIPPW-80g | HIPPW-100g | HIPPW-120g | FIPPW-30g |
|---|---|---|---|---|---|---|---|---|
| 容量(OF)mℓ | 43.9 | 53.9 | 63.9 | 73.8 | 97.5 | 122.6 | 142.6 | 43.9 |
| 寸法mm | W 65.2 | W 65.2 | W 65.2 | W 65.2 | W 71.3 | W 78.8 | W 78.8 | W 71.0 |
| | D 65.2 | D 65.2 | D 65.2 | D 65.2 | D 71.3 | D 78.8 | D 78.8 | D 71.0 |
| | H 44.6 | H 44.6 | H 44.6 | H 49.9 | H 53.0 | H 59.5 | H 59.5 | H 41.4 |
| 材質 | PP | PP | PP | PP | PP | PP | PP | PP |
| 中ブタ スパチュラ | A-スパチュラ-S スパチュラ42 スパチュラS | A-スパチュラ-S スパチュラ42 スパチュラS | A-スパチュラ-S スパチュラ42 スパチュラS | A-スパチュラ-S スパチュラ42 スパチュラS | A-スパチュラ-L スパチュラ50 80スパチュラ | A-スパチュラ-L スパチュラ60 スパチュラLL | A-スパチュラ-L スパチュラ60 スパチュラLL | A-スパチュラ-L スパチュラ42 スパチュラS |

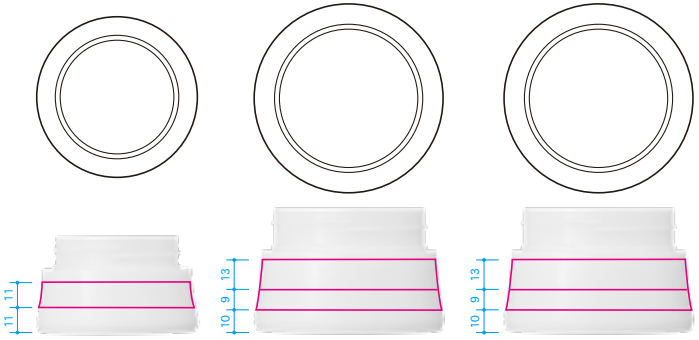


| 品名 | FIPPW-50g | FIPPW-100g | FIPPW-120g |
|---|---|---|---|
| 容量(OF)mℓ | 63.9 | 122.6 | 142.6 |
| 寸法mm | W 71.0 | W 84.8 | W 84.8 |
| | D 71.0 | D 84.8 | D 84.8 |
| | H 41.4 | H 54.5 | H 54.5 |
| 材質 | PP | PP | PP |
| 中ブタ スパチュラ | A-スパチュラ-S スパチュラ42 スパチュラS | A-スパチュラ-L スパチュラ60 スパチュラLL | A-スパチュラ-L スパチュラ60 スパチュラLL |

■適合キャップ

■適合中ブタ

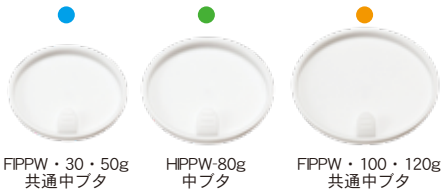


■適合スパチュラ

# HIPPW・FIPPW
## Cream JAR

樹脂 PP

※ホットスタンプ等、デザインによって多少印刷範囲が狭くなる場合がありますので、詳しくは担当営業にお尋ねください。　※実物より約30%縮小しています。

ES-30樹脂　ES-60樹脂　ES-100樹脂

ES-120樹脂　ES-150樹脂　ES-185樹脂

# ES樹脂

**樹脂：PP**

※実物より約50%縮小しています。

ES樹脂シリーズクリームジャーは、ボトムへ絞り込まれた緩やかな曲線が描く柔らかさが特徴です。
また、フラットな内部構造による容器としての使いやすさがデザインの中に共存しています。

イメージカットはあくまでデザインの一例です。用途に合わせて様々なニーズにお応えします。デザインの無断複製及び無断転載は固くお断りします。

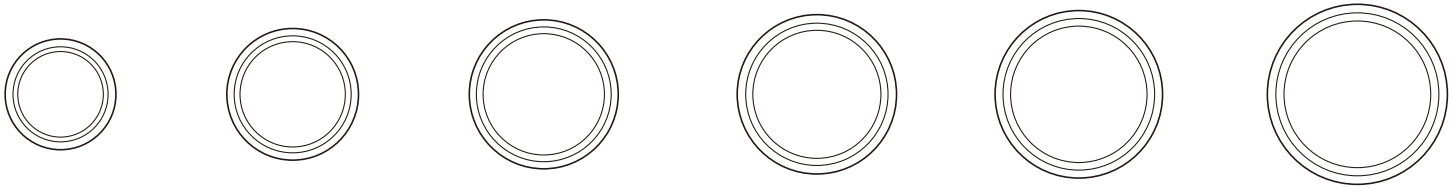

※赤枠内が
印刷可能範囲です。

| 品名 | ES-30樹脂 | ES-60樹脂 | ES-100樹脂 | ES-120樹脂 | ES-150樹脂 | ES-185樹脂 |
|---|---|---|---|---|---|---|
| 容量(OF)mℓ | 33.0 | 65.0 | 104.0 | 126.0 | 156.8 | 191.5 |
| 寸法mm | W 49.3 | W 58.7 | W 66.4 | W 70.8 | W 74.3 | W 79.3 |
| | D 49.3 | D 58.7 | D 66.4 | D 70.8 | D 74.3 | D 79.3 |
| | H 35.3 | H 43.1 | H 49.5 | H 52.6 | H 55.2 | H 59.1 |
| 材質 | PP | PP | PP | PP | PP | PP |
| 主な適合キャップ | ES樹脂シリーズは専用付属キャップ付きです。 | | | | | |
| スパチュラ | A-スパチュラ-S<br>スパチュラ42<br>スパチュラS | A-スパチュラ-L<br>スパチュラ50<br>80スパチュラ | A-スパチュラ-L<br>スパチュラ60<br>80スパチュラ | A-スパチュラ-L<br>スパチュラ60<br>スパチュラLL | A-スパチュラ-L<br>スパチュラ72<br>N-スパチュラ | A-スパチュラ-L<br>スパチュラ72<br>E-スパチュラ小 |

■カラーバリエーション

白色



ナチュラル色

ナチュラル色は、内容物を
柔らかいベールで包んだ
ような視覚効果があります。

■適合スパチュラ

# ES樹脂

樹脂：PP

※ホットスタンプ等、デザインによって多少印刷範囲が狭くなる場合がありますので、詳しくは担当営業にお尋ねください。　※実物より約30%縮小しています。

HIP-30gW

HIP-50gW

HIP-30mlW

VIP-30gW

TB-30

FIP-30gW

FIP-50gW

JIP-30gW

JIP-50gW

# W Cream JAR

樹脂 PET

※実物より約50%縮小しています。

厚肉クリームシリーズは高級スキンケアなどのラグジュアリー感演出に優れています。
PETの透明さを活かしたボリューム感のあるシリーズです。

イメージカットはあくまでデザインの一例です。用途に合わせて様々なニーズにお応えします。デザインの無断複製及び無断転載は固くお断りします。

※赤枠内が
印刷可能範囲です。

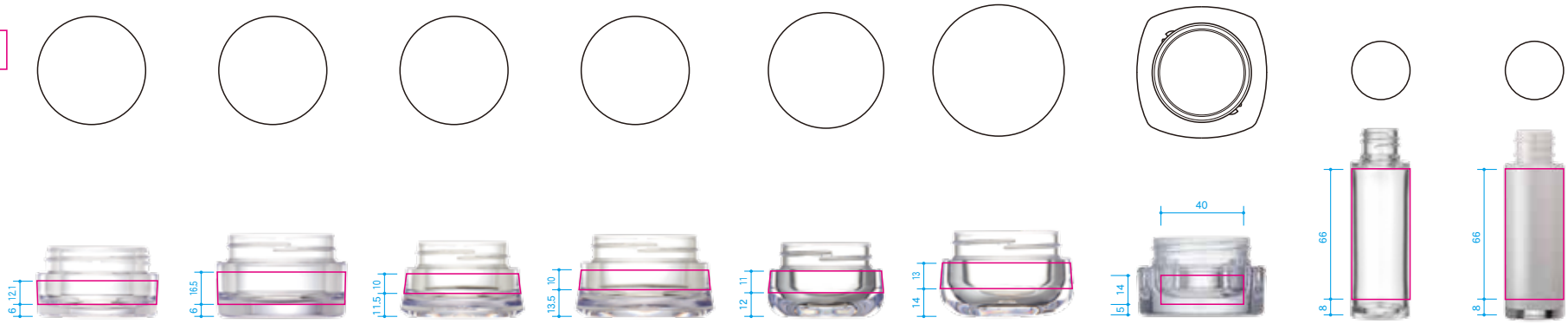


| 品名 | HIP-30gW | HIP-50gW | FIP-30gW | FIP-50gW | JIP-30gW | JIP-50gW | VIP-30gW | HIP-30mlW | TB-30 |
|---|---|---|---|---|---|---|---|---|---|
| 容量(OF)mℓ | 38.7±1.0 | 61.9±1.0 | 39.1±1.0 | 61.9±1.0 | 39.1±1.0 | 63.9±1.0 | 38.5±1.0 | 38±2.0 | 38±2.0 |
| 寸法mm | W 61.8 | W 65.5 | W 63.0 | W 71.0 | W 60.0 | W 68.0 | W 62.7 | W 30.0 | W 30.0 |
| | D 61.8 | D 65.5 | D 63.0 | D 71.0 | D 60.0 | D 68.0 | D 62.7 | D 30.0 | D 30.0 |
| | H 35.1 | H 41.4 | H 37.6 | H 41.4 | H 38.1 | H 43.2 | H 37.55 | H 96.0 | H 94.9 |
| 材質 | PET | PET | PET | PET | PET | PET | PET | PET | PET-G |
| 中ブタ<br>スパチュラ | A-スパチュラ-S<br>GL-36YS | A-スパチュラ-S<br>スパチュラ42<br>スパチュラS | A-スパチュラ-S<br>GL-36YS | A-スパチュラ-S<br>スパチュラ42<br>スパチュラS | A-スパチュラ-S<br>GL-36YS | A-スパチュラ-S<br>スパチュラ42<br>スパチュラS | A-スパチュラ-S<br>GL-36YS | | |

■HIP-30gW適合キャップ

HI-50g用
1パーツcap

HI-50g用
2パーツcap

■VIP-30g適合キャップ

VIP-30g用
2パーツキャップ



KI-50g用
1パーツキャップ

■FIP-30gW/JIP-30gW適合キャップ

FIP-30gW用
2パーツcap

HC-CM
2パーツcap

DC-CM
2パーツcap

FIP-30gW用
1パーツcap

■HIP-30mlW/TB-30適合キャップ

AZ-200

AP-Mディスペンサー
AP-M
オーバーキャップ

AP-Mディスペンサー
AS-M
オーバーキャップ

AP-Mディスペンサー
HC-M
オーバーキャップ

AP-Mディスペンサー
JD-S
オーバーキャップ

AP-Mディスペンサー
AF-M
オーバーキャップ

■HIP-50gW/FIP-50gW/JIP-50gW適合キャップ

HIP-50gW
2パーツcap

FIP-50gW
2パーツcap

HC-CL
2パーツcap

DC-CL
2パーツcap



FIPPW-30・50g用
1パーツキャップ

HIPPW-30・50g用
1パーツキャップ

■適合スパチュラ

GL-36YS

スパチュラS

スパチュラ42

A-スパチュラ-S

■共通中ブタ

VIP-30g用 中ブタ

JPP-50g用 中ブタ

FIPPW-30・50g用 中ブタ

# W Cream JAR

樹脂 PET

※ホットスタンプ等、デザインによって多少印刷範囲が狭くなる場合がありますので、詳しくは担当営業にお尋ねください。

PCN-3g

PCN-5g

PCN-10g

PCN-15g

PCN-20g

PCN-30g

PCN-40g

PCN-50g

PCN-60g

PCN-80g

PCN-100g

PCN-120g

PCN-150g

PCN-180g

PCN-200g

PCN用 F型CAP

PCN用 R型CAP

# クリームジャー ①

## PCNシリーズ

※実物より約50%縮小しています。

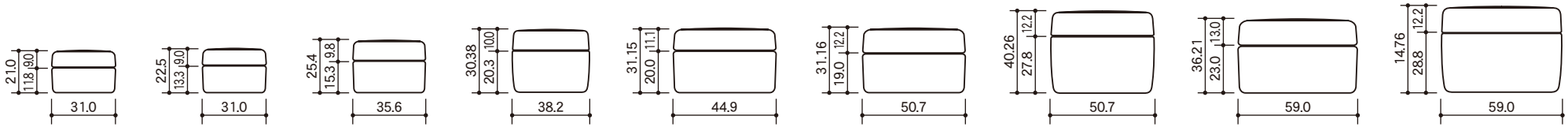


| 品名 | PCN-3g | PCN-5g | PCN-10g | PCN-15g | PCN-20g | PCN-30g | PCN-40g | PCN-50g | PCN-60g |
|---|---|---|---|---|---|---|---|---|---|
| 容量(OF)mℓ | 3.53 | 5.43 | 10.6 | 16.2 | 21.4 | 31.7 | 43.0 | 52.5 | 63.0 |
| 寸法mm | W 31.0 | W 31.0 | W 35.6 | W 38.2 | W 44.9 | W 50.7 | W 50.7 | W 59.0 | W 59.0 |
| | D 31.0 | D 31.0 | D 35.6 | D 38.2 | D 44.9 | D 50.7 | D 50.7 | D 59.0 | D 59.0 |
| | H 21.0 | H 22.5 | H 25.4 | H 30.38 | H 31.0 | H 31.16 | H 40.26 | H 36.21 | H 41.76 |
| 材質 | PP | PP | PP | PP | PP | PP | PP | PP | PP |

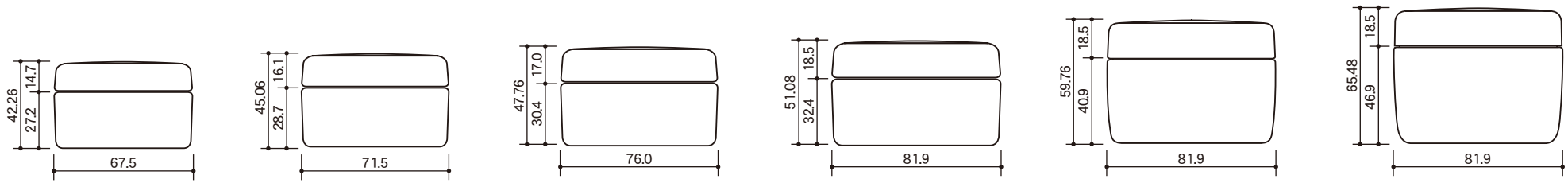


| 品名 | PCN-80g | PCN-100g | PCN-120g | PCN-150g | PCN-180g | PCN-200g |
|---|---|---|---|---|---|---|
| 容量(OF)mℓ | 84.3 | 104.9 | 126.4 | 158.0 | 190.0 | 212.3 |
| 寸法mm | W 67.5 | W 71.5 | W 76.0 | W 81.9 | W 81.9 | W 81.9 |
| | D 67.5 | D 71.5 | D 76.0 | D 81.9 | D 81.9 | D 81.9 |
| | H 42.26 | H 45.06 | H 47.76 | H 51.08 | H 59.76 | H 65.48 |
| 材質 | PP | PP | PP | PP | PP | PP |

PCN用 F型CAP　　PCN用 R型CAP

# クリームジャー ①

PCNシリーズ

※品名の数字は使用目安量です。現品にて充填・対内容物テストを行い、ご確認ください。
※一部規格・仕様等を変更する場合がありますのでご了承ください。

ナンコーNO.10　ナンコーNO.12　ナンコーNO.22　ナンコーNO.25　ナンコーNO.30　ナンコーNO.35

ナンコーNO.45　ナンコーNO.55　ナンコーNO.60　ナンコーNO.65　ナンコーNO.20　ナンコーNO.75　ナンコーNO.110

Fキャップ　Rキャップ

# クリームジャー ②

ナンコー容器シリーズ

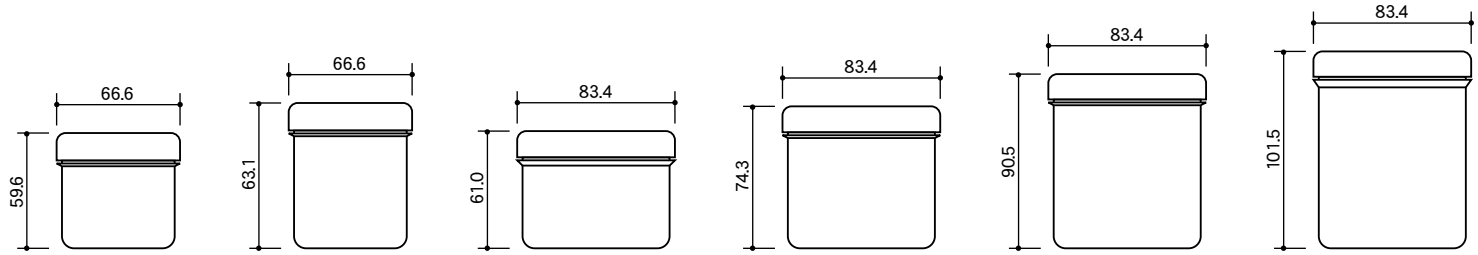


| 品名 | ナンコーNO.10 | ナンコーNO.12 | ナンコーNO.22 | ナンコーNO.25 | ナンコーNO.30 | ナンコーNO.35 |
|---|---|---|---|---|---|---|
| 容量(OF)mℓ | 110.0 | 120.0 | 200.0 | 250.0 | 320.0 | 370.0 |
| 寸法mm | W 66.6 | W 66.6 | W 83.4 | W 83.4 | W 83.4 | W 83.4 |
| | D 66.6 | D 66.6 | D 83.4 | D 83.4 | D 83.4 | D 83.4 |
| | H 59.6 (キャップ込み) | H 63.1 (キャップ込み) | H 61.0 (キャップ込み) | H 74.3 (キャップ込み) | H 90.5 (キャップ込み) | H 101.5 (キャップ込み) |
| 材質 | 本体PE/キャップPP | 本体PE/キャップPP | 本体PE/キャップPP | 本体PE/キャップPP | 本体PE/キャップPP | 本体PE/キャップPP |
| 中栓 | SUN中栓 (浅型) | SUN中栓 (浅型) | SUN中栓 (浅型) | SUN中栓 (浅型) | SUN中栓 (浅型) | SUN中栓 (浅型) |

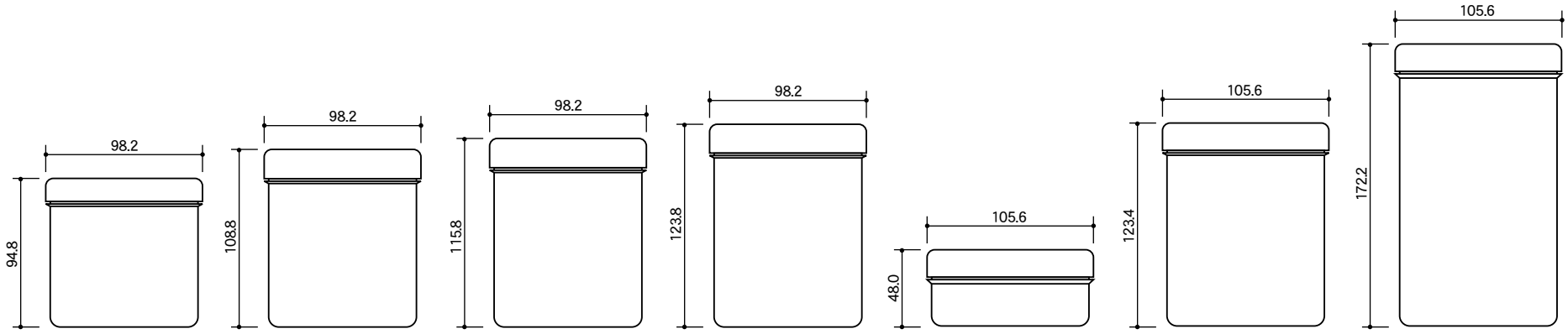


| 品名 | ナンコーNO.45 | ナンコーNO.55 | ナンコーNO.60 | ナンコーNO.65 | ナンコーNO.20 | ナンコーNO.75 | ナンコーNO.110 |
|---|---|---|---|---|---|---|---|
| 容量(OF)mℓ | 470.0 | 570.0 | 610.0 | 660.0 | 220.0 | 780.0 | 1100.0 |
| 寸法mm | W 98.2 | W 98.2 | W 98.2 | W 98.2 | W 105.6 | W 105.6 | W 105.6 |
| | D 98.2 | D 98.2 | D 98.2 | D 98.2 | D 105.6 | D 105.6 | D 105.6 |
| | H 94.8 (キャップ込み) | H 108.8 (キャップ込み) | H 115.8 (キャップ込み) | H 123.8 (キャップ込み) | H 48.0 (キャップ込み) | H 123.4 (キャップ込み) | H 172.2 (キャップ込み) |
| 材質 | 本体PE/キャップPP | 本体PE/キャップPP | 本体PE/キャップPP | 本体PE/キャップPP | 本体PE/キャップPP | 本体PE/キャップPP | 本体PE/キャップPP |
| 中栓 | SUN中栓 (浅型)<br>SEN中栓 (深型) | SUN中栓 (浅型)<br>SEN中栓 (深型) | SUN中栓 (浅型)<br>SEN中栓 (深型) | SUN中栓 (浅型)<br>SEN中栓 (深型) | SUN中栓 (浅型)<br>SEN中栓 (深型) | SUN中栓 (浅型)<br>SEN中栓 (深型) | SUN中栓 (浅型)<br>SEN中栓 (深型) |

# クリームジャー ②

ナンコー容器シリーズ

※品名の数字は使用目安量です。現品にて充填・対内容物テストを行い、ご確認ください。
※一部規格・仕様等を変更する場合がありますのでご了承ください。

ハイベッセル
NO-100g

ハイベッセル
NO-160g

ハイベッセル
NO-300g

ハイベッセル
NO-460g

ハイベッセル
NO-610g

ハイベッセル
NO-1100g

# クリームジャー ③

## ハイベッセルシリーズ

※実物より約40%縮小しています。

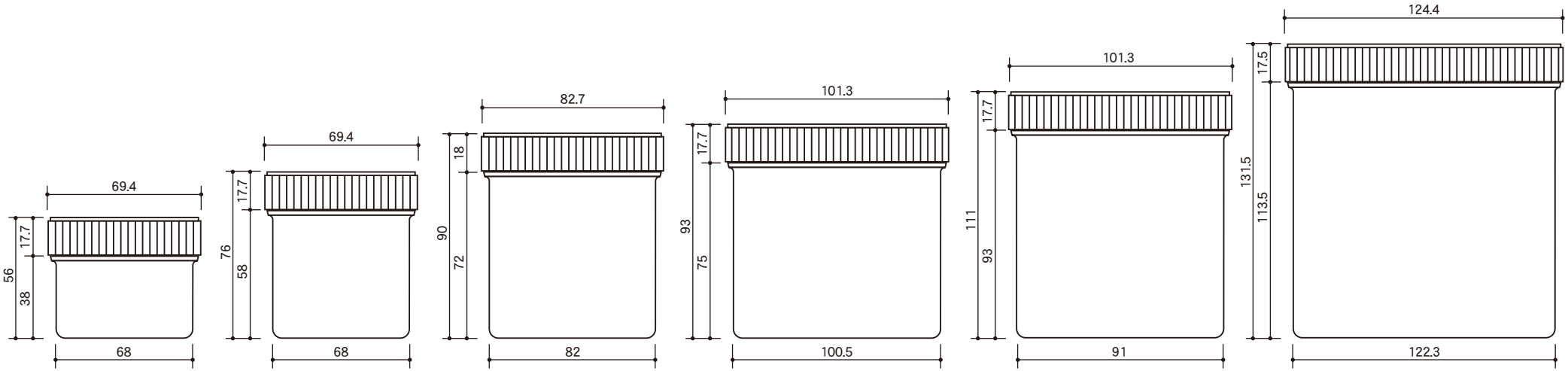


| 品名 | ハイベッセルNO-100g | ハイベッセルNO-160g | ハイベッセルNO-300g | ハイベッセルNO-460g | ハイベッセルNO-610g | ハイベッセルNO-1100g |
|---|---|---|---|---|---|---|
| 容量(OF)mℓ | 125.0 | 175.0 | 325.0 | 525.0 | 610.0 | 1200.0 |
| 寸法mm | W 68.0 | W 68.0 | W 82.0 | W 100.5 | W 100.5 | W 122.3 |
| | D 68.0 | D 68.0 | D 82.0 | D 100.5 | D 100.5 | D 122.3 |
| | H 56.0 | H 76.0 | H 90.0 | H 93.0 | H 111.0 | H 131.5 |
| 材質 | PE | PE | PE | PE | PE | PE |

※CAPは全てPPとなります。

# クリームジャー ③

ハイベッセルシリーズ

※品名の数字は使用目安量です。現品にて充填・対内容物テストを行い、ご確認ください。
※一部規格・仕様等を変更する場合がありますのでご了承ください。

ハイユニック
NO-180

ハイユニック
NO-260

ハイユニック
NO-300

ハイユニック
NO-400

# クリームジャー ④

## ハイユニック シリーズ

※実物より約40%縮小しています。

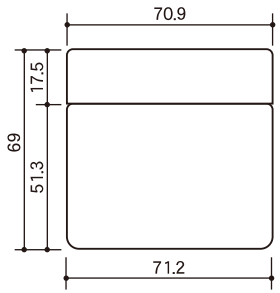


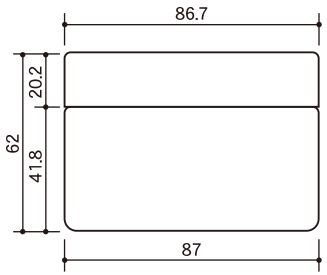


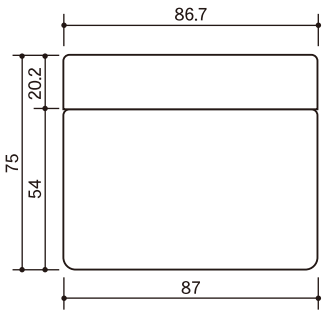


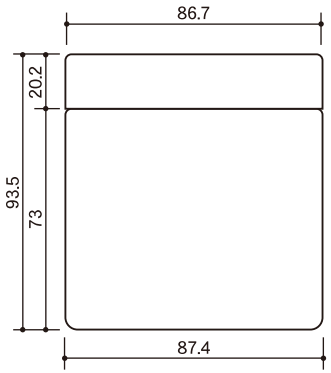


| 品名 | ハイユニックNO-180 | ハイユニックNO-260 | ハイユニックNO-300 | ハイユニックNO-400 |
|---|---|---|---|---|
| 容量(OF)mℓ | 205.0 | 273.0 | 330.0 | 430.0 |
| 寸法mm | W 71.2 | W 87.0 | W 87.0 | W 87.4 |
| | D 71.2 | D 87.0 | D 87.0 | D 87.4 |
| | H 69.0 | H 62.0 | H 75.0 | H 93.5 |
| 材質 | PE | PE | PE | PE |

※CAPは全てPPとなります。

# クリームジャー ④

ハイユニック シリーズ

※品名の数字は使用目安量です。現品にて充填・対内容物テストを行い、ご確認ください。
※一部規格・仕様等を変更する場合がありますのでご了承ください。

PP-40g　PP-60g　PP-80g　PP-100g　PP-120g　PP-150g　PP-200g　PP-250g

# クリームジャー ⑤

PPシリーズ

※実物より約40%縮小しています。

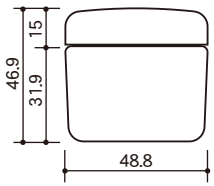


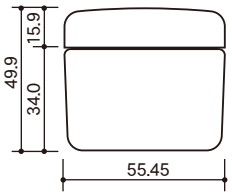


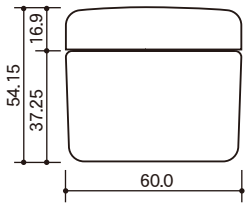


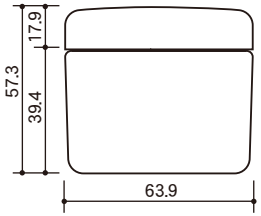


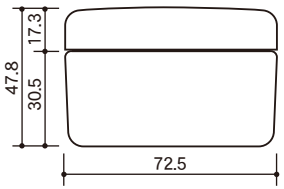


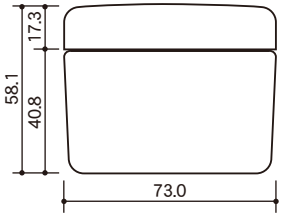


| 品名 | PP-40JAR | PP-60JAR | PP-80JAR | PP-100JAR | PP-120JAR | PP-150JAR |
|---|---|---|---|---|---|---|
| 容量(目安)mℓ | 40.0 | 60.0 | 80.0 | 100.0 | 120.0 | 150.0 |
| 寸法mm | W 48.8 | W 55.45 | W 60.0 | W 63.9 | W 72.5 | W 73.0 |
| | D 48.8 | D 55.45 | D 60.0 | D 63.9 | D 72.5 | D 73.0 |
| | H 42.6 | H 45.5 | H 49.9 | H 52.9 | H 44.8 | H 55.0 |
| 材質 | PP | PP | PP | PP | PP | PP |

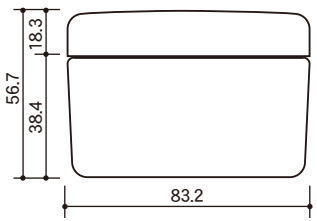


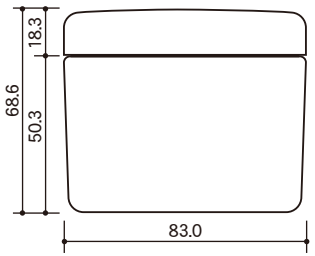


| 品名 | PP-200JAR | PP-250JAR |
|---|---|---|
| 容量(目安)mℓ | 200.0 | 250.0 |
| 寸法mm | W 83.2 | W 83.0 |
| | D 83.2 | D 83.0 |
| | H 53.8 | H 65.7 |
| 材質 | PP | PP |

# クリームジャー ⑤

PPシリーズ

※品名の数字は使用目安量です。現品にて充填・対内容物テストを行い、ご確認ください。
※一部規格・仕様等を変更する場合がありますのでご了承ください。

PCO-3 PCO-5 PCO-10 PCO-20 PCO-30 PCO-40 PCO-50 PCO-60 PCO-80 PCO-100

PCI-30 PCI-40 PCI-50 PCI-60 PCI-80 PCI-100

# クリームジャー ⑥

## PCO・PCIシリーズ

※実物より約40%縮小しています。

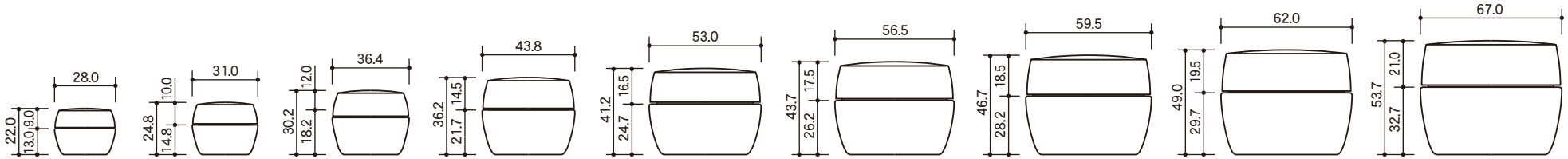


| 品名 | PCO-3 | PCO-5 | PCO-10 | PCO-20 | PCO-30 | PCO-40 | PCO-50 | PCO-60 | PCO-80 |
|---|---|---|---|---|---|---|---|---|---|
| 容量(OF)mℓ | 3.0 | 5.0 | 10.0 | 20.0 | 30.0 | 40.0 | 50.0 | 60.0 | 80.0 |
| 寸法mm | W 28.0 | W 31.0 | W 36.4 | W 43.8 | W 53.0 | W 56.5 | W 59.5 | W 62.0 | W 67.0 |
| | D 28.0 | D 31.0 | D 36.4 | D 43.8 | D 53.0 | D 56.5 | D 59.5 | D 62.0 | D 67.0 |
| | H 22.0 | H 24.8 | H 30.2 | H 36.2 | H 41.2 | H 43.7 | H 46.7 | H 49.0 | H 53.7 |
| 材質 | PP | PP | PP | PP | PP | PP | PP | PP | PP |
| 中ブタ(PE) | | | | | ○ | ○ | ○ | ○ | ○ |

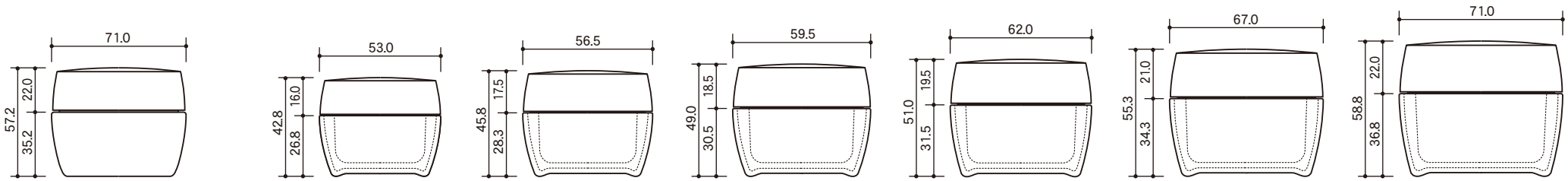


| 品名 | PCO-100 | PCI-30 | PCI-40 | PCI-50 | PCI-60 | PCI-80 | PCI-100 |
|---|---|---|---|---|---|---|---|
| 容量(OF)mℓ | 100.0 | 30.0 | 40.0 | 50.0 | 60.0 | 80.0 | 100.0 |
| 寸法mm | W 71.0 | W 53.0 | W 56.5 | W 59.5 | W 62.0 | W 67.0 | W 71.0 |
| | D 71.0 | D 53.0 | D 56.5 | D 59.5 | D 62.0 | D 67.0 | D 71.0 |
| | H 57.2 | H 42.8 | H 45.8 | H 49.0 | H 51.0 | H 55.3 | H 58.8 |
| 材質 | PP | PP | PP | PP | PP | PP | PP |
| 中ブタ(PE) | ○ | ○<br>インサート成型 | ○<br>インサート成型 | ○<br>インサート成型 | ○<br>インサート成型 | ○<br>インサート成型 | ○<br>インサート成型 |

# クリームジャー ⑥

PCO・PCIシリーズ

※品名の数字は使用目安量です。現品にて充填・対内容物テストを行い、ご確認ください。
※一部規格・仕様等を変更する場合がありますのでご了承ください。

E-2g

E-3g

E-5g

E-10g

Jプチ-5g

Jプチ-8g

Jプチ-10g

ANC-3


ANC-5


ANC-10

ANC-15

ANC-20

ANC-30


ANC-40

ANC-50


ANC用 段差CAP


ANC用 F型CAP


ANC用 R型CAP

※ANC用CAP（段差・F型・R型）はそれぞれのサイズに対応しております。

# クリームジャー ⑦

Eシリーズ/Jプチ/NAVEL/ANCシリーズ

※実物より約70%縮小しています。

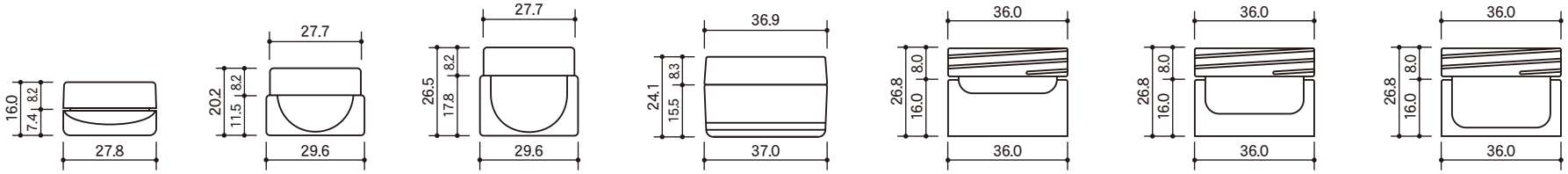


| 品名 | E-2g | E-3g | E-5g | E-10g | Jプチ-5g | Jプチ-8g | Jプチ-10g |
|---|---|---|---|---|---|---|---|
| 容量(目安)mℓ | 2.0 | 3.4 | 5.6 | 12.0 | 5.5 | 9.0 | 11.0 |
| 寸法mm | W 27.8 | W 29.6 | W 29.6 | W 37.0 | W 36.0 | W 36.0 | W 36.0 |
| | D 27.8 | D 29.6 | D 29.6 | D 37.0 | D 36.0 | D 36.0 | D 36.0 |
| | H 16.0 | H 20.2 | H 26.5 | H 24.1 | H 26.8 | H 26.8 | H 26.8 |
| 材質 | AS | PP | PP | AS | PP | PP | PP |

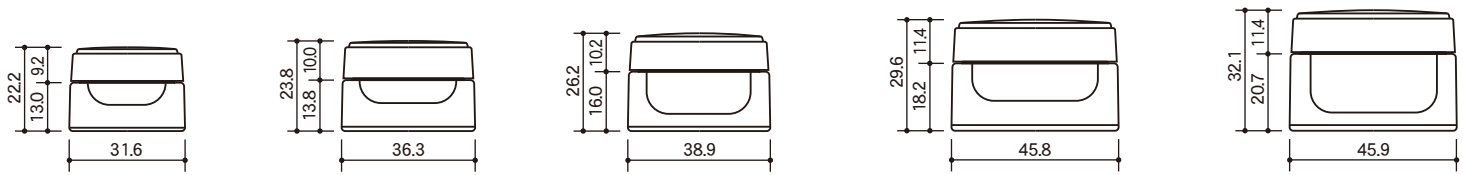


| 品名 | ANC-3 | ANC-5 | ANC-10 | ANC-15 | ANC-20 |
|---|---|---|---|---|---|
| 容量(目安)mℓ | 3.9 | 6.3 | 10.8 | 15.95 | 21.1 |
| 寸法mm | W 31.6 | W 36.3 | W 38.9 | W 45.8 | W 45.9 |
| | D 31.6 | D 363 | D 38.9 | D 45.8 | D 45.9 |
| | H 22.2 | H 23.8 | H 26.2 | H 29.6 | H 32.1 |
| 材質 | PP | PP | PP | PP | PP |

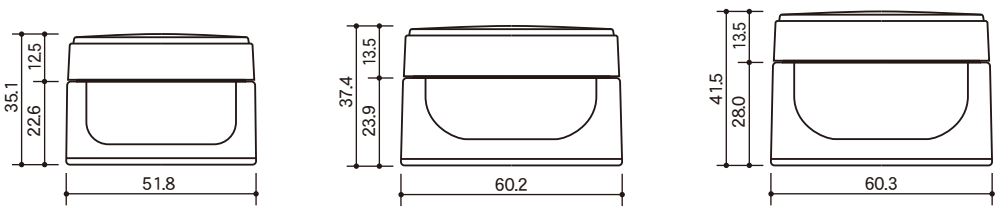


| 品名 | ANC-30 | ANC-40 | ANC-50 |
|---|---|---|---|
| 容量(目安)mℓ | 31.7 | 42.3 | 52.6 |
| 寸法mm | W 51.8 | W 60.2 | W 60.3 |
| | D 51.8 | D 60.2 | D 60.3 |
| | H 35.1 | H 37.4 | H 41.5 |
| 材質 | PP | PP | PP |

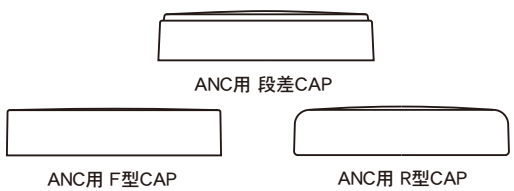


※ACN用CAP（段差・F型・R型）はそれぞれのサイズに対応しております。

※品名の数字は使用目安量です。現品にて充填・対内容物テストを行い、ご確認ください。
※一部規格・仕様等を変更する場合がありますのでご了承ください。

# クリームジャー⑦

Eシリーズ/Jプチ/NAVEL/ANCシリーズ

Jマカロン10g


Jマカロン20g

Jマカロン30g

Jマカロン50g

Jマカロン100g

Jマカロン120g

Jマカロン150g

J-POT-30

J-POT-50

J-POT-100

J-POT-150

# クリームジャー ⑧

Jマカロン/J-POTシリーズ

※実物より約40%縮小しています。

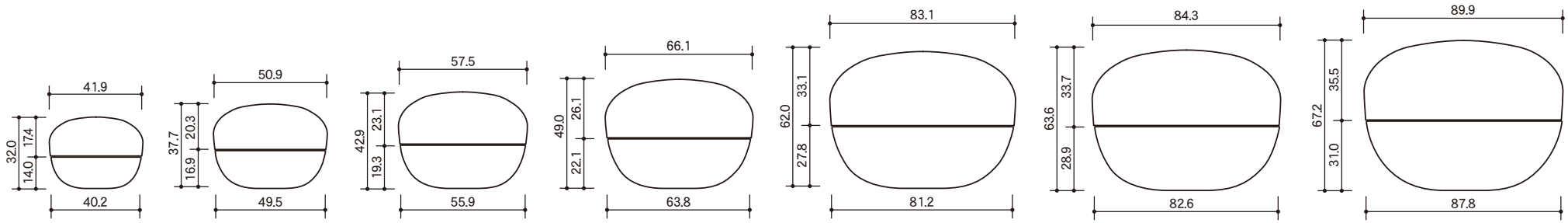


| 品名 | Jマカロン10g | Jマカロン20g | Jマカロン30g | Jマカロン50g | Jマカロン100g | Jマカロン120g | Jマカロン150g |
|---|---|---|---|---|---|---|---|
| 容量(OF)mℓ | 14.7 | 26.3 | 39.1 | 64.3 | 131.2 | 149.8 | 181.6 |
| 寸法mm | W 41.9 | W 50.9 | W 57.5 | W 66.1 | W 83.1 | W 84.3 | W 89.9 |
| | D 41.9 | D 50.9 | D 57.5 | D 66.1 | D 83.1 | D 84.3 | D 89.9 |
| | H 32.0 | H 37.7 | H 42.9 | H 49.0 | H 62.0 | H 63.6 | H 67.2 |
| 材質 | PP | PP | PP | PP | PP | PP | PP |

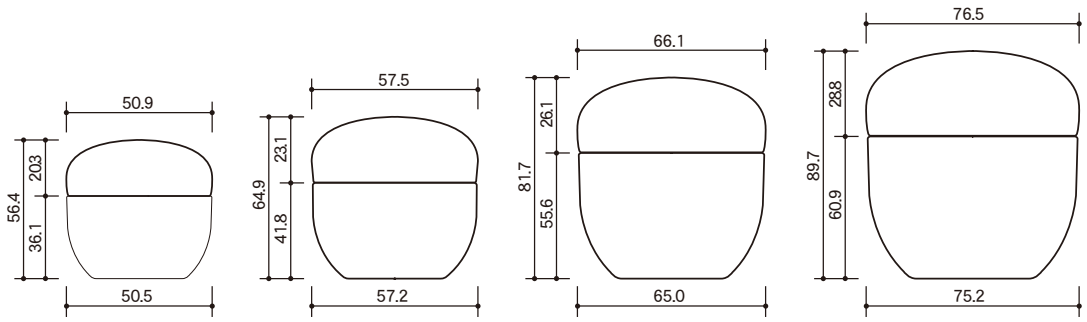


| 品名 | J-POT-30 | J-POT-50 | J-POT-100 | J-POT-150 |
|---|---|---|---|---|
| 容量(OF)mℓ | 38.4 | 59.7 | 112.5 | 170.7 |
| 寸法mm | W 50.9 | W 57.5 | W 66.1 | W 76.5 |
| | D 50.9 | D 57.5 | D 66.1 | D 76.5 |
| | H 56.4 | H 41.8 | H 55.6 | H 60.9 |
| 材質 | PP | PP | PP | PP |

# クリームジャー ⑧

Jマカロンシリーズ

※品名の数字は使用目安量です。現品にて充填・対内容物テストを行い、ご確認ください。
※一部規格・仕様等を変更する場合がありますのでご了承ください。

JUAN-8 JUAN-10 JUAN-15 JUAN-20 JUAN-30 JUAN-40 JUAN-50

JUAN-60 JUAN-80 JUAN-100 JUAN-120 JUAN-150

# クリームジャー ⑨

JUANシリーズ

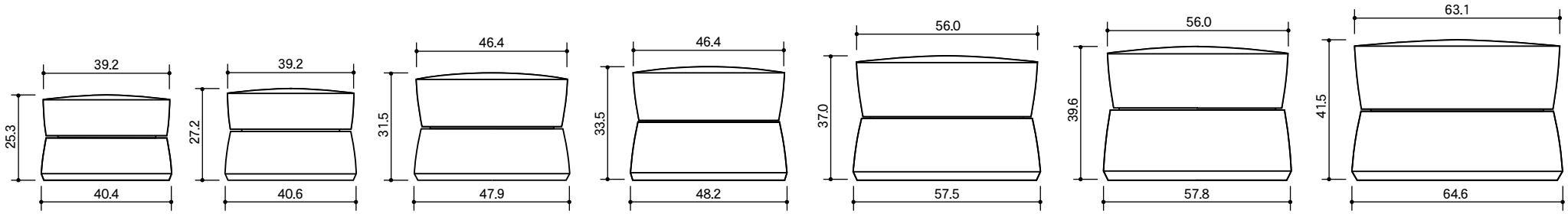


| 品名 | JUAN-8 | JUAN-10 | JUAN-15 | JUAN-20 | JUAN-30 | JUAN-40 | JUAN-50 |
|---|---|---|---|---|---|---|---|
| 容量(OF)mℓ | 9.3 | 11.2 | 16.5 | 22.6 | 34.0 | 43.2 | 56.3 |
| 寸法mm | W 40.4 | W 40.6 | W 47.9 | W 48.2 | W 57.5 | W 57.8 | W 64.6 |
| | D 40.4 | D 40.6 | D 47.9 | D 48.2 | D 57.5 | D 57.8 | D 64.6 |
| | H 25.3（キャップ込み） | H 27.2（キャップ込み） | H 31.5（キャップ込み） | H 33.5（キャップ込み） | H 37.0（キャップ込み） | H 39.6（キャップ込み） | H 41.5（キャップ込み） |
| 材質 | PP | PP | PP | PP | PP | PP | PP |

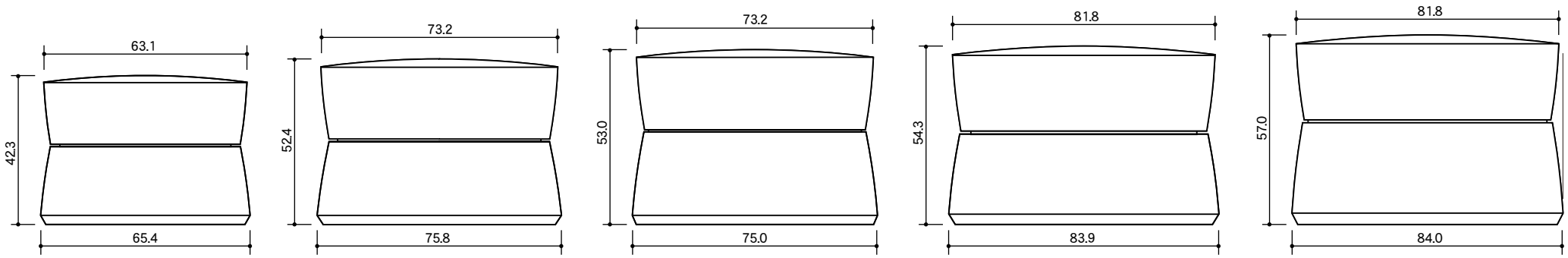


| 品名 | JUAN-60 | JUAN-80 | JUAN-100 | JUAN-120 | JUAN-150 |
|---|---|---|---|---|---|
| 容量(OF)mℓ | 66.7 | 88.8 | 110.5 | 127.4 | 157.2 |
| 寸法mm | W 65.4 | W 75.8 | W 75.0 | W 83.9 | W 84.0 |
| | D 65.4 | D 75.8 | D 75.0 | D 83.9 | D 84.0 |
| | H 42.3（キャップ込み） | H 52.4（キャップ込み） | H 53.0（キャップ込み） | H 54.3（キャップ込み） | H 57.0（キャップ込み） |
| 材質 | PP | PP | PP | PP | PP |

# クリームジャー ⑨

JUANシリーズ

※品名の数字は使用目安量です。現品にて充填・対内容物テストを行い、ご確認ください。
※一部規格・仕様等を変更する場合がありますのでご了承ください。

JOSE-8

JOSE-10

JOSE-15

JOSE-20

JOSE-30

JOSE-40

JOSE-50

JOSE-60

JOSE-80

JOSE-100

JOSE-120

JOSE-150

# クリームジャー ⑩

JOSEシリーズ

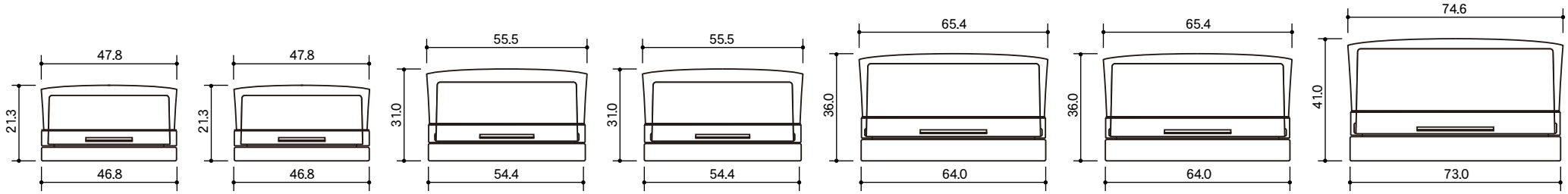


| 品名 | JOSE-8 | JOSE-10 | JOSE-15 | JOSE-20 | JOSE-30 | JOSE-40 | JOSE-50 |
|---|---|---|---|---|---|---|---|
| 容量(OF)mℓ | 11.7 | 14.1 | 20.0 | 25.8 | 40.1 | 48.9 | 65.6 |
| 寸法mm | W 47.8 | W 47.8 | W 55.5 | W 55.5 | W 65.4 | W 65.4 | W 74.6 |
| | D 47.8 | D 47.8 | D 55.5 | D 55.5 | D 65.4 | D 65.4 | D 74.6 |
| | H 21.3 (キャップ込み) | H 21.3 (キャップ込み) | H 31.0 (キャップ込み) | H 31.0 (キャップ込み) | H 36.0 (キャップ込み) | H 36.0 (キャップ込み) | H 41.0 (キャップ込み) |
| 材質 | PP | PP | PP | PP | PP | PP | PP |
| シーラー | JOSE8-10N(PE) | JOSE8-10N(PE) | JOSE15-20N(PE) | JOSE15-20N(PE) | JOSE30-40N(PE) | JOSE30-40N(PE) | JOSE50-60N(PE) |

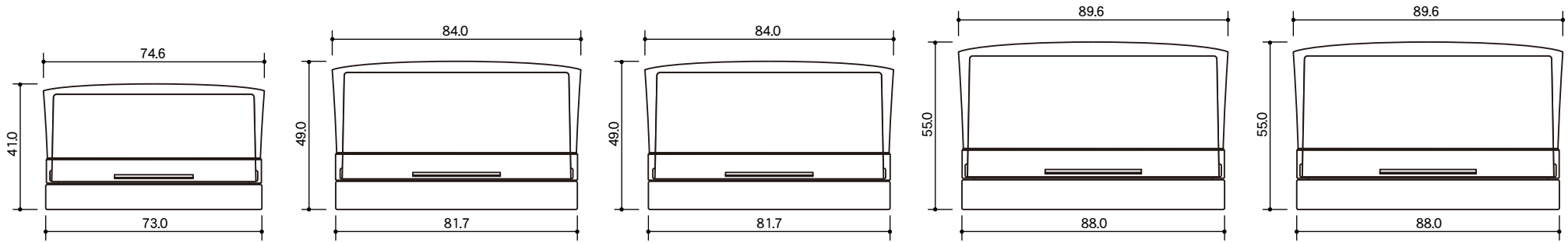


| 品名 | JOSE-60 | JOSE-80 | JOSE-100 | JOSE-120 | JOSE-150 |
|---|---|---|---|---|---|
| 容量(OF)mℓ | 77.5 | 100.1 | 123.3 | 142.9 | 173.2 |
| 寸法mm | W 74.6 | W 84.0 | W 84.0 | W 89.6 | W 89.6 |
| | D 74.6 | D 84.0 | D 84.0 | D 89.6 | D 89.6 |
| | H 41.0 (キャップ込み) | H 49.0 (キャップ込み) | H 49.0 (キャップ込み) | H 55.0 (キャップ込み) | H 55.0 (キャップ込み) |
| 材質 | PP | PP | PP | PP | PP |
| シーラー | JOSE50-60N(PE) | JOSE80-100N(PE) | JOSE80-100N(PE) | JOSE120-150N(PE) | JOSE120-150N(PE) |

# クリームジャー ⑩

JOSEシリーズ

※品名の数字は使用目安量です。現品にて充填・対内容物テストを行い、ご確認ください。
※一部規格・仕様等を変更する場合がありますのでご了承ください。

M-25φ
CAP：スクリューCap　CAP：ヒンジCap

M-25φ オーバル

M-30φ
CAP：スクリューCap　CAP：ヒンジCap

M-35φ
CAP：スクリューCap　CAP：ヒンジCap

M-40φ
CAP：スクリューCap　CAP：ヒンジCap

M-45φ
CAP：スクリューCap　CAP：ヒンジCap

M-50φ
CAP：スクリューCap　CAP：ヒンジCap

# チューブ①

## Mシリーズ

※実物より約30%縮小しています。

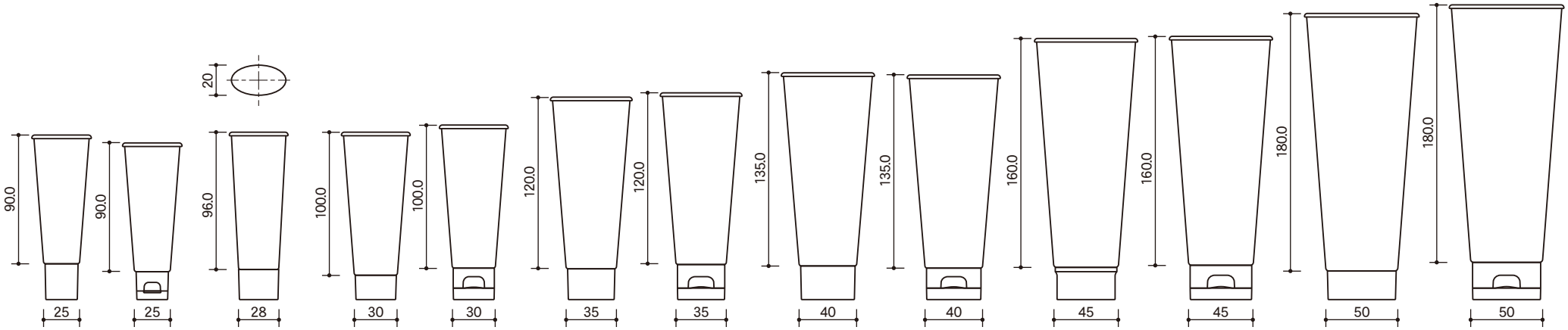


| 品名 | M-25φ | M-25φオーバル | M-30φ | M-35φ | M-40φ | M-45φ | M-50φ |
|---|---|---|---|---|---|---|---|
| 容量mℓ（参考） | MIN 15.0 | MIN 15.0 | MIN 30.0 | MIN 40.0 | MIN 85.0 | MIN 110.0 | MIN 130.0 |
| | MAX 55.0 | MAX 55.0 | MAX 90.0 | MAX 130.0 | MAX 170.0 | MAX 210.0 | MAX 240.0 |
| 寸法mm（肩下） | MIN 60.0 | MIN 60.0 | MIN 75.0 | MIN 80.0 | MIN 105.0 | MIN 105.0 | MIN 105.0 |
| | MAX 150.0 | MAX 150.0 | MAX 160.0 | MAX 170.0 | MAX 180.0 | MAX 180.0 | MAX 180.0 |
| | W 25.0 | W 25.0 | W 30.0 | W 35.0 | W 40.0 | W 45.0 | W 50.0 |
| 材質 | PE、PE/EVOH/PE | PE、PE/EVOH/PE | PE、PE/EVOH/PE | PE、PE/EVOH/PE | PE、PE/EVOH/PE | PE、PE/EVOH/PE | PE、PE/EVOH/PE |
| 中栓 | ノズル中栓1.5φ | ノズル中栓1.5φ | 中栓無3・4・5・6・8φ | 中栓無3・4・5・6・8φ | 中栓無3・4・5・6・8φ | 中栓無5・6・8・10・12φ | 中栓無5・6・8・10・12φ |
| 適合キャップ | スクリューCap<br>ヒンジCap | 25オーバルCap | スクリューCap<br>ヒンジCap | スクリューCap<br>ヒンジCap | スクリューCap<br>ヒンジCap | スクリューCap<br>ヒンジCap | スクリューCap<br>ヒンジCap |

■適合キャップ

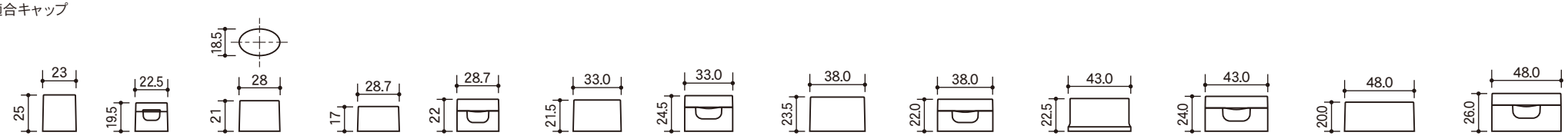


25φスクリューCap　25φヒンジCap　25φオーバルCap　30φスクリューCap　30φヒンジCap　35φスクリューCap　35φヒンジCap　40φスクリューCap　40φヒンジCap　45φスクリューCap　45φヒンジCap　50φスクリューCap　50φヒンジCap

# チューブ①

Mシリーズ

※チューブにつきましては肩下寸法は参考ですので容量確認をしてください。
※付属品等につきましては担当営業にお尋ねください。

| TA-19φ ×95mm | TA-19φ ×95mm | TA-22φ ×95mm | TA-25φ ×95mm | TA-25φ ×95mm | TA-30φ ×110mm | TA-30φ ×130mm | TA-35φ ×115mm | TA-35φ ×115mm | TA-40φ ×165mm | TA-40φ ×165mm | TA-45φ ×165mm |
|---|---|---|---|---|---|---|---|---|---|---|---|
| CAP：19φネジCAP | CAP：19φノズルCAP | CAP：22φネジCAP | CAP：25φネジCAP | CAP：TA25φ、TA30φ 2φノズル用共通CAP ワンパーツ | CAP：30φネジCAP | CAP：TA25φ、TA30φ 2φノズル用共通CAP ツーパーツ | CAP：35φネジCAP | CAP：φ30S-BFH CAP | CAP：40φネジCAP | CAP：φ40S-BFH CAP | CAP：45φネジCAP |

# チューブ ②

## TAシリーズ

※実物より約40%縮小しています。

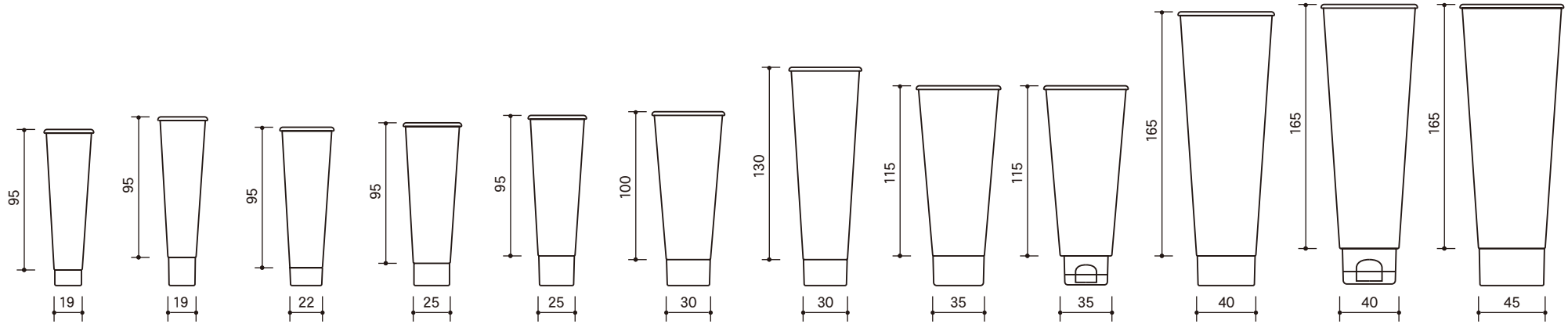


| 品名 | TA-19φ ×95mm | TA-19φ ×95mm | TA-22φ ×95mm | TA-25φ ×95mm | TA-25φ ×95mm | TA-30φ ×100mm | TA-30φ ×130mm | TA-35φ ×115mm | TA-35φ ×115mm | TA-40φ ×165mm | TA-40φ ×165mm | TA-45φ ×165mm |
|---|---|---|---|---|---|---|---|---|---|---|---|---|
| 容量mℓ（参考） | MIN 8.0 | MIN 8.0 | MIN 15.0 | MIN 17.0 | MIN 17.0 | MIN 30.0 | MIN 30.0 | MIN 38.0 | MIN 38.0 | MIN 65.0 | MIN 65.0 | MIN 110.0 |
| | MAX 19.0 | MAX 19.0 | MAX 27.0 | MAX 46.0 | MAX 46.0 | MAX 68.0 | MAX 68.0 | MAX 110.0 | MAX 110.0 | MAX 155.0 | MAX 155.0 | MAX 185.0 |
| 寸法mm（肩下） | MIN 50.0 | MIN 50.0 | MIN 60.0 | MIN 60.0 | MIN 60.0 | MIN 75.0 | MIN 75.0 | MIN 75.0 | MIN 75.0 | MIN 90.0 | MIN 90.0 | MIN 115.0 |
| | MAX 95.0 | MAX 95.0 | MAX 97.0 | MAX 125.0 | MAX 125.0 | MAX 130.0 | MAX 130.0 | MAX 150.0 | MAX 150.0 | MAX 165.0 | MAX 165.0 | MAX 165.0 |
| | W 19.0 | W 19.0 | W 22.0 | W 25.0 | W 25.0 | W 30.0 | W 30.0 | W 35.0 | W 35.0 | W 40.0 | W 40.0 | W 45.0 |
| 材質 | PE、PE/EVOH/PE | PE、PE/EVOH/PE | PE、PE/EVOH/PE | PE、PE/EVOH/PE | PE、PE/EVOH/PE | PE、PE/EVOH/PE | PE、PE/EVOH/PE | PE、PE/EVOH/PE | PE、PE/EVOH/PE | PE、PE/EVOH/PE | PE、PE/EVOH/PE | PE/EVOH/PE |
| 中栓 | 1・2・4・6φ | 1φ | 中栓無（5.5φ） | 1・2・2.5・4・6φ | 1・2φ | 1・2・2.5・4・6φ | 1・2・2.5・4・6φ | 2・3・5・6・7φ | 2・3・5・6・7φ | 2・3・5・6・7φ | 2・3・5・6・7φ | 3・6・8φ |
| 適合キャップ | 19φネジCAP | 19φノズルCAP | 22φネジCAP | 25φネジCAP | 25φノズルCAP | 30φネジCAP | 30φネジCAP | 35φネジCAP | φ30S-BFH CAP | 40φネジCAP | φ40S-BFH CAP | 45φネジCAP |

■適合キャップ

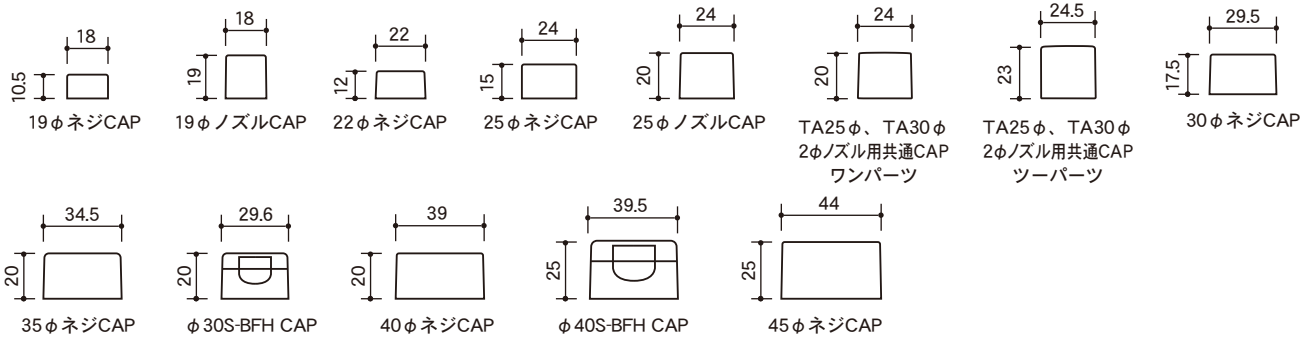


※チューブにつきましては肩下寸法は参考ですので容量確認をしてください。
※付属品等につきましては担当営業にお尋ねください。

# チューブ②

TAシリーズ

TO-22φ×85mm
CAP：TWB20ノズル用CAP

TO-25φ×95mm
CAP：TWB20ノズル用CAP

TO-30φ×105mm
CAP：TWB20ノズル用CAP

TO-22φ×80mm
CAP：TF-22ネジCAP

TO-25φ×95mm
CAP：TF-25ネジCAP



TO-30φ×100mm
CAP：TF-30ネジCAP

TO-22φ×80mm
CAP：T2P-22ネジCAP

TO-25φ×95mm
CAP：BJ-25ネジCAP

TO-35φ×120mm
CAP：TF-35ネジCAP

TO-35φ×120mm
CAP：TW-35ヒンジ

TO-26φエアレスチューブ
ポンプ：HV22DX

TO-40φ×140mm
CAP：TF-40ネジCAP

TO-40φ×140mm
CAP：TWB40ヒンジ

TO-40φIK×140mm
CAP：IKネジCAP

TO-45φ×140mm
CAP：フラットパフ付CAP

TO-45φ×160mm
CAP：TT-45ネジCAP

TO-45φ×160mm
CAP：TWB45ヒンジ

TO-50φ×160mm
CAP：IT-50ネジCAP

TO-50φ×180mm
CAP：TWB50ヒンジ



TO-30φ×100mm (OV)
CAP：OV30S
G4(ダブル)

TO-40φ×140mm (OV)
CAP：G2

TO-40φ×140mm (OV)
CAP：YS40 ヒンジ

# チューブ ③

## TOシリーズ

※実物より約35%縮小しています。

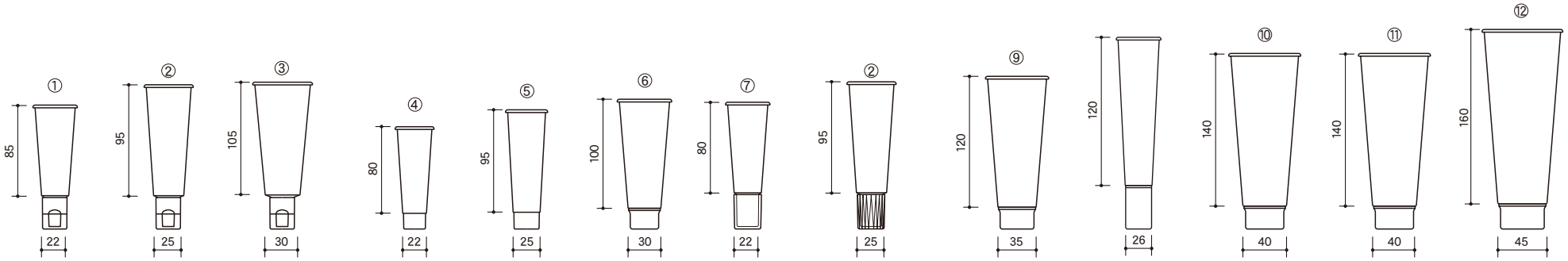


| 品名 | TO-22φ ×85mm | TO-25φ ×95mm | TO-30φ ×105mm | TO-22φ ×80mm | TO-25φ ×95mm | TO-30φ ×100mm | TO-22φ ×80mm | TO-25φ ×95mm | TO-35φ ×120mm | TO-26φ エアレスチューブ | TO-40φ ×140mm | TO-40φIK ×140mm | TO-45φ ×160mm |
|---|---|---|---|---|---|---|---|---|---|---|---|---|---|
| 容量mℓ（参考） | MIN 13.0 | MIN 13.0 | MIN 13.0 | MIN 13.0 | MIN 20.0 | MIN 25.0 | MIN 13.0 | MIN 13.0 | MIN 50.0 | MIN 20.0 | MIN 70.0 | MIN 70.0 | MIN 100.0 |
| | MAX 35.0 | MAX 35.0 | MAX 35.0 | MAX 35.0 | MAX 45.0 | MAX 70.0 | MAX 35.0 | MAX 35.0 | MAX 120.0 | MAX 50.0 | MAX 160.0 | MAX 160.0 | MAX 210.0 |
| 寸法mm（肩下） | MIN 60.0 | MIN 60.0 | MIN 60.0 | MIN 60.0 | MIN 70.0 | MIN 70.0 | MIN 60.0 | MIN 60.0 | MIN 80.0 | MIN 70.0 | MIN 90.0 | MIN 90.0 | MIN 100.0 |
| | MAX 120.0 | MAX 120.0 | MAX 120.0 | MAX 120.0 | MAX 130.0 | MAX 140.0 | MAX 120.0 | MAX 120.0 | MAX 160.0 | MAX 130.0 | MAX 180.0 | MAX 180.0 | MAX 180.0 |
| | W 22φ | W 25φ | W 30φ | W 22φ | W 25φ | W 30φ | W 22φ | W 25φ | W 35φ | W 26φ | W 40φ | W 40φ | W 45φ |
| 材質 | PE/EVOH/PE | PE/EVOH/PE | PE/EVOH/PE | PE/EVOH/PE | PE/EVOH/PE | PE/EVOH/PE | PE/EVOH/PE | PE/EVOH/PE | PE/EVOH/PE | PE/EVOH/PE | PE/EVOH/PE | PE/EVOH/PE | PE/EVOH/PE |
| 中栓 | TS逆止弁 | TS逆止弁 | TS逆止弁 | TS逆止弁 | TS逆止弁、 ノズル中栓（1.5φ） | | TS逆止弁 | TS逆止弁 | TS逆止弁 | 中栓ナシ | TS逆止弁 | 中栓ナシ | TS逆止弁 |
| 適合キャップ | TF-22ネジCAP<br>20φノズルCAP<br>TWB20ノズルCAP | TF-22ネジCAP<br>20φノズルCAP<br>TWB20ノズルCAP | TF-22ネジCAP<br>20φノズルCAP<br>TWB20ノズルCAP | TF-22ネジCAP<br>20φノズルCAP<br>TWB20ノズルCAP | TF-25ネジCAP<br>20φノズルCAP<br>TWB20ノズルCAP | TF-30ネジCAP<br>TWB30ヒンジ<br>20φノズルCAP<br>TWB20ノズルCAP | T2P-22ネジCAP<br>BJ-25ネジCAP | T2P-22ネジCAP<br>BJ-25ネジCAP | KM-35<br>23φノズルCAP<br>TF-35ネジCAP<br>TWB-35ヒンジ(穴3.5) | HV22DX<br>HV22D<br>HV22 | TF-40ネジCAP<br>40φ金冠<br>TWB40ヒンジ(穴3・6)<br>TK40φヒンジ | IKキャップ<br>WJキャップ<br>DJキャップ | TT-45ネジCAP<br>TWB45ヒンジ(穴5・8)<br>KK-45ヒンジ(穴5) |

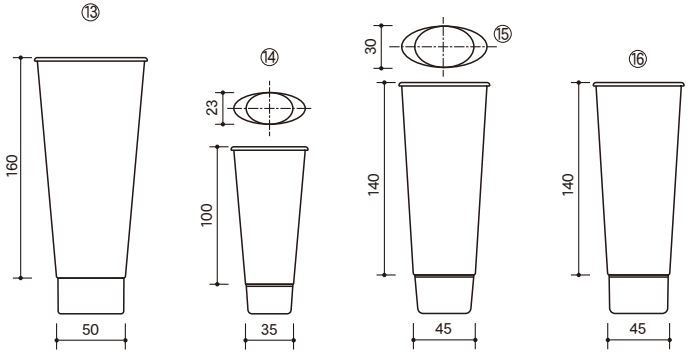


| 品名 | TO-50φ ×180mm | TO-30φ ×100mm(OV) | TO-40φ ×140mm(OV) | TO-40φYSB ×140mm(OV) |
|---|---|---|---|---|
| 容量mℓ（参考） | MIN 120.0 | MIN 25.0 | MIN 70.0 | MIN 70.0 |
| | MAX 260.0 | MAX 70.0 | MAX 150.0 | MAX 150.0 |
| 寸法mm（肩下） | MIN 100.0 | MIN 70.0 | MIN 90.0 | MIN 90.0 |
| | MAX 190.0 | MAX 140.0 | MAX 170.0 | MAX 170.0 |
| | W 50φ | W 30φ | W 40φ | W 40φ |
| 材質 | PE/EVOH/PE | PE/EVOH/PE | PE/EVOH/PE | PE/EVOH/PE |
| 中栓 | TS逆止弁 | 中栓無（1.5φ・3.0φ・5.0φ） | TS逆止弁 | |
| 適合キャップ | IT-50ネジCAP<br>50φ金冠<br>TWB45ヒンジ(穴5・8)<br>TWB50ヒンジCAP(穴5・8)<br>KK-45ヒンジ(穴5) | OV-30SネジCAP<br>G4ダブル(30φ) | G2(シングル)<br>G3(ダブル)<br>G4ダブル(40φ)<br>SCW(ダブル) | YSB40ヒンジ(穴3.6) |

■適合キャップ

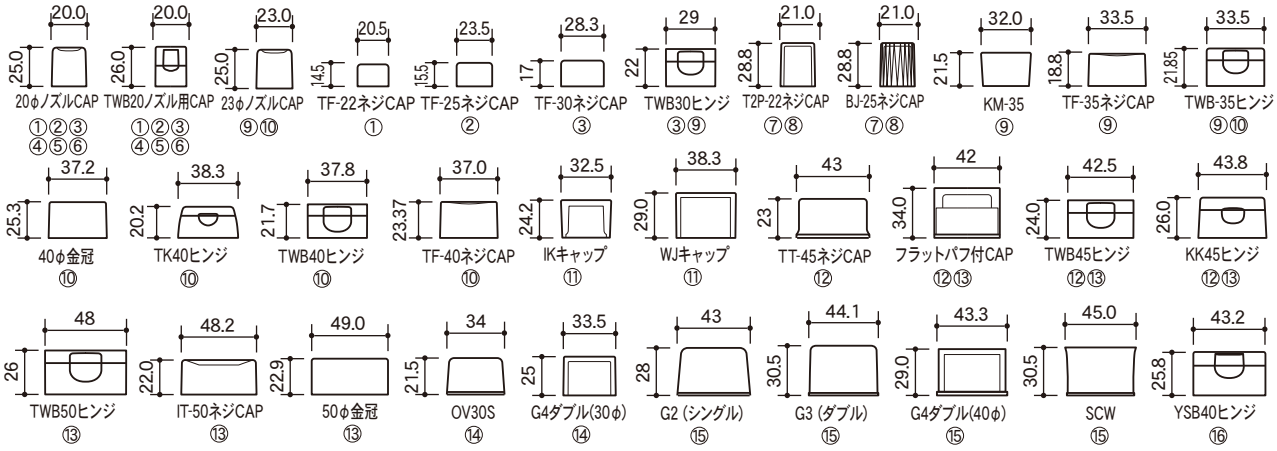


※チューブにつきましては肩下寸法は参考ですので容量確認をしてください。
※付属品等につきましては担当営業にお尋ねください。

# チューブ③

TOシリーズ

D-16φノズル×70mm
CAP：φ16 XB7LN

D-19φノズル×80mm
CAP：φ16 XB7LN

D-22φノズル×85mm
CAP：φ22 XB7LN

D-19φ×80mm
CAP：Φ19 2枚羽ツイストF3B

D-22φ×85mm
CAP：Φ22 2枚羽ツイストF3B

D-22φ×85mm
CAP：Φ22 3枚羽ツイストF2.2B

D-25φ×95mm
CAP：φ25 XB14LN

D-30φ×100mm
CAP：φ30 XB14LN　CAP：301Pヒンジ

D-35φ×120mm
CAP：φ35 XB14LN　CAP：357Pヒンジ

D-40φ×140mm
CAP：φ40 XB18LN　CAP：357Pヒンジ

D-45φ×160mm
CAP：φ45 XB18LN　CAP：4510Pヒンジ

D-50φ×170mm
CAP：φ50 XB22　CAP：509Pヒンジ

D-55φ×180mm
CAP：φ55用ヒンジ

# チューブ④

## Dシリーズ

※実物より約30%縮小しています。

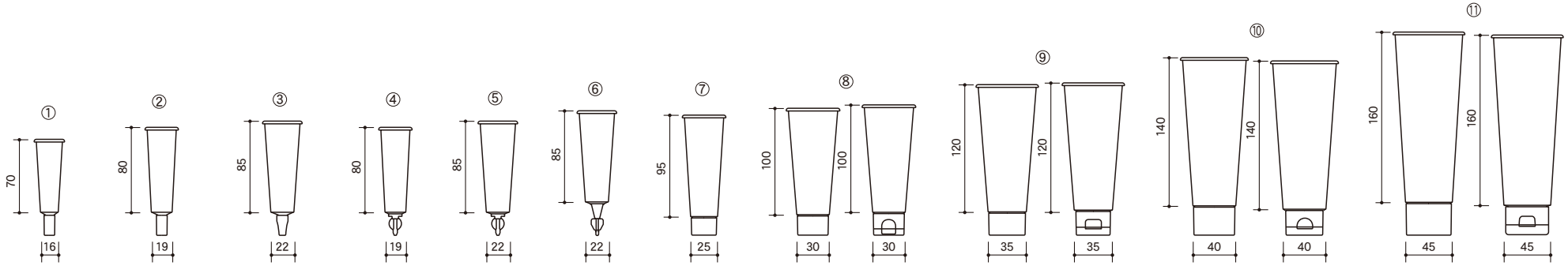


| 品名 | D-16φノズル ×70mm | D-19φノズル ×80mm | D-22φノズル ×85mm | D-19φ ×80mm | D-22φ ×85mm | D-22φ ×85mm | D-25φ ×95mm | D-30φ ×100mm | D-35φ ×120mm | D-40φ ×140mm | D-45φ ×160mm |
|---|---|---|---|---|---|---|---|---|---|---|---|
| 容量mℓ（参考） | MIN 4.6 | MIN 7.9 | MIN 10.7 | MIN 7.9 | MIN 10.7 | MIN 10.7 | MIN 16.1 | MIN 23.4 | MIN 41.3 | MIN 45.8 | MIN 85.9 |
| | MAX 14.7 | MAX 25.0 | MAX 35.6 | MAX 25.0 | MAX 35.6 | MAX 35.6 | MAX 46.0 | MAX 73.6 | MAX 114.8 | MAX 154.6 | MAX 221.8 |
| 寸法mm（肩下） | MIN 45.0 | MIN 50.0 | MIN 55.0 | MIN 50.0 | MIN 55.0 | MIN 55.0 | MIN 60.0 | MIN 65.0 | MIN 80.0 | MIN 80.0 | MIN 100.0 |
| | MAX 100.0 | MAX 115.0 | MAX 125.0 | MAX 115.0 | MAX 125.0 | MAX 125.0 | MAX 125.0 | MAX 140.0 | MAX 160.0 | MAX 175.0 | MAX 195.0 |
| | W 16φ | W 19φ | W 22φ | W 19φ | W 22φ | W 22φ | W 25φ | W 30φ | W 35φ | W 40φ | W 45φ |
| 材質 | PE・PE/EVOH/PE | PE・PE/EVOH/PE | PE・PE/EVOH/PE | PE・PE/EVOH/PE | PE・PE/EVOH/PE | PE・PE/EVOH/PE | PE・PE/EVOH/PE | PE・PE/EVOH/PE | PE・PE/EVOH/PE | PE・PE/EVOH/PE | PE・PE/EVOH/PE |
| 口径 | 1.5Φ | 1.5Φ | 1.5Φ | — | — | — | 1Φ・2Φ・3Φ・5Φ | 3Φ・5Φ 5Φ | 1Φ・3Φ・5Φ 3Φ・5Φ・8Φ | 3Φ・5Φ・8Φ | 6Φ・8Φ 3Φ・5Φ・8Φ |
| 適合キャップ | φ16 XB7LN | φ16 XB7LN | φ22 XB7LN | Φ19 2枚羽ツイストF3B | Φ22 2枚羽ツイストF3B | Φ22 3枚羽ツイストF2.2B | φ25 XB14LN | φ30 XB14LN 301Pヒンジ | φ35 XB14LN1 357Pヒンジ | φ40 XB18LN 357Pヒンジ | φ45 XB18LN 4510Pヒンジ |

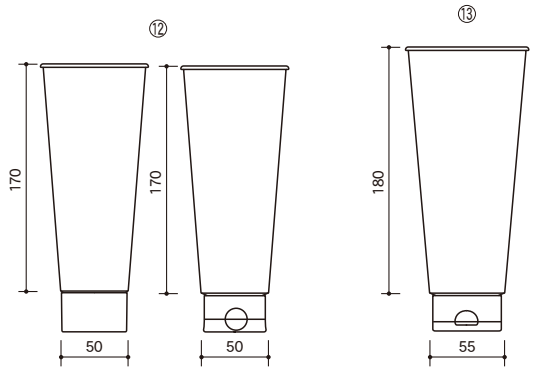


| 品名 | D-50φ ×170mm | D-55φ ×180mm |
|---|---|---|
| 容量mℓ（参考） | MIN 104.0 | MIN 160.7 |
| | MAX 283.6 | MAX 332.9 |
| 寸法mm（肩下） | MIN 100.0 | MIN 120.0 |
| | MAX 195.0 | MAX 195.0 |
| | W 50φ | W 55φ |
| 材質 | PE・PE/EVOH/PE | PE・PE/EVOH/PE |
| 中栓 | 3Φ・5Φ・8Φ・11Φ・13Φ 3Φ・5Φ・8Φ | 3Φ・5Φ・8Φ |
| 適合キャップ | φ50 XB22 509Pヒンジ | φ55用ヒンジ |

■適合キャップ

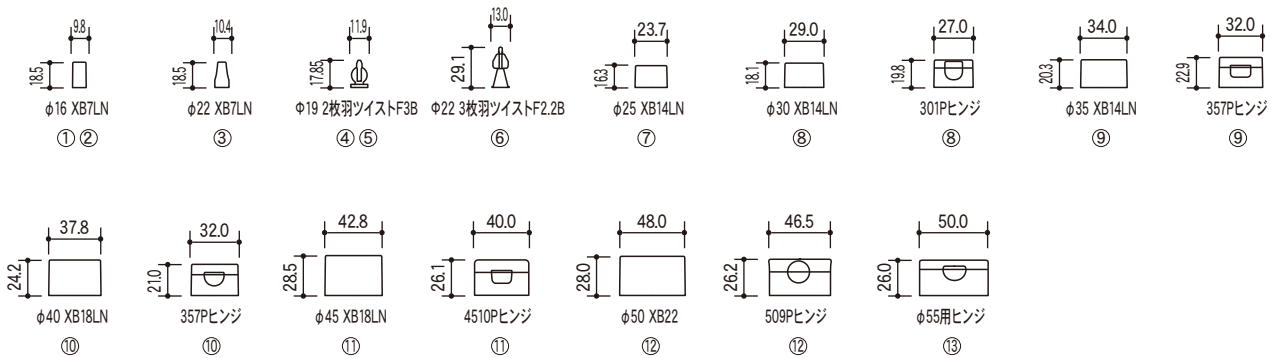


※チューブにつきましては肩下寸法は参考ですので容量確認をしてください。
※付属品等につきましては担当営業にお尋ねください。

# チューブ④

Dシリーズ

レターパック対応

D-22φ×70mm
CAP：φ22 XB12LN

D-25φ×85mm
CAP：φ25 XB10LN

D-30φ×100mm
CAP：φ30 XB12OTLN

D-35φ×125mm
CAP：φ35 XB14OTLN

D-40φ×150mm
CAP：φ40 XB18OTLN
CAP：φ40 XB18OTLNヒンジ

Slatチューブ 35φ×110mm
CAP：φ35 XB13SOTLN

# チューブ ⑤

## Dオーバルシリーズ

※実物より約30%縮小しています。

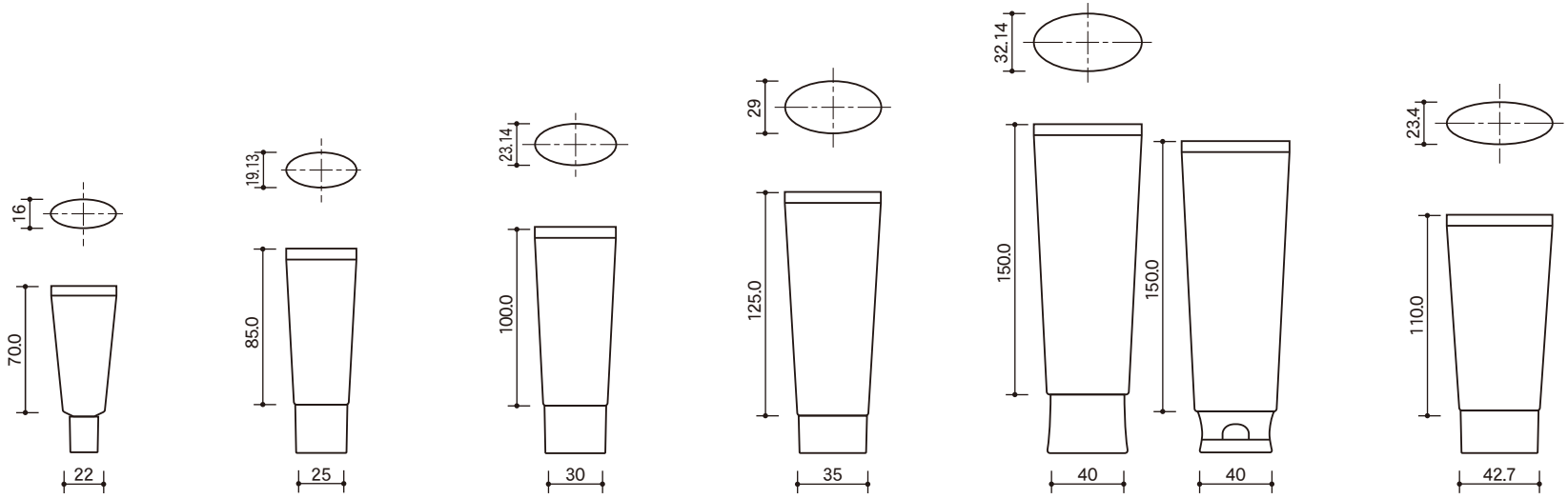


| 品名 | D-22φ×70mm | D-25φ×85mm | D-30φ×100mm | D-35φ×125mm | D-40φ×150mm | Slatチューブ35φ×110mm |
|---|---|---|---|---|---|---|
| 容量mℓ（参考） | MIN 9.4 | MIN 18.7 | MIN 24.5 | MIN 38.8 | MIN 43.2 | MIN 36.4 |
| | MAX 28.1 | MAX 37.5 | MAX 67.3 | MAX 107.7 | MAX 145.9 | MAX 113.5 |
| 寸法mm（肩下） | MIN 55.0 | MIN 70.0 | MIN 70.0 | MIN 80.0 | MIN 80.0 | MIN 80.0 |
| | MAX 115.0 | MAX 115.0 | MAX 140.0 | MAX 160.0 | MAX 175.0 | MAX 165.0 |
| | W 22.0 | W 29.76 | W 36.0 | W 40.0 | W 45.0 | W 43.3 |
| 材質 | PE・PE/EVOH/PE | PE・PE/EVOH/PE | PE・PE/EVOH/PE | PE・PE/EVOH/PE | PE・PE/EVOH/PE | PE・PE/EVOH/PE |
| 口径 | 1Φ・1.5Φ・2Φ | 1Φ | 2Φ | 1Φ・3Φ・5Φ | 5Φ・8Φ・10Φ　3Φ・5Φ・8Φ | 2Φ・3Φ・5Φ |
| 適合キャップ | φ22 XB12LN | φ25 XB10LN | φ30 XB12OTLN | φ35 XB14OTLN | φ40 XB18OTLN<br>φ40 XB18OTLNヒンジ | φ35 XB135OTLN<br>Slatチューブ用ヒンジ |

■適合キャップ

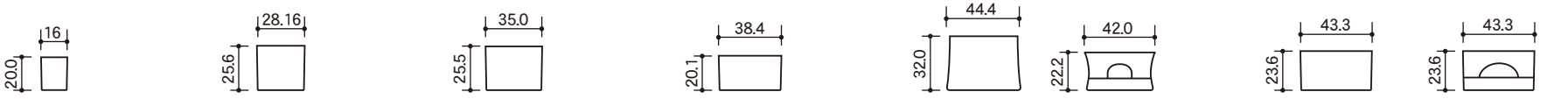


φ22 XB12LN　φ25 XB10LN　φ30 XB12OTLN　φ35 XB14OTLN　φ40 XB18OTLN　φ40 XB18OTLNヒンジ　φ35 XB135OTLN　Slatチューブ用ヒンジ

# チューブ⑤

Dオーバルシリーズ

※チューブにつきましては肩下寸法は参考ですので容量確認をしてください。
※付属品等につきましては担当営業にお尋ねください。

22φ×70mm
CAP：Φ22 XB14

25φ×85mm
CAP：Φ25 XB14LN

30φ×100mm
CAP：φ30 XB14LN

35φ×125mm
CAP：φ35 XB14LN

40φ×150mm
CAP：φ40 XB18LN

30φ×100mmエンボス（マトラッセ）
CAP：φ30 XB14LN

35φ×125mmエンボス（マトラッセ）
CAP：φ35 XB14LN

40φ×150mmエンボス（マトラッセ）
CAP：φ40 XB18LN

# チューブ ⑥

## Dアルミチューブ

※実物より約30%縮小しています。

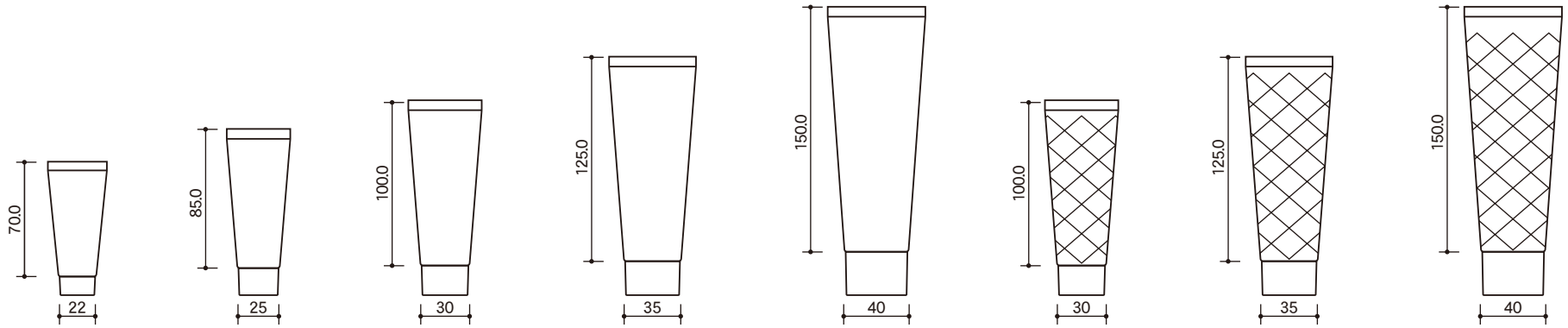


| 品名 | 22φ×70mm | 25φ×85mm | 30φ×100mm | 35φ×125mm | 40φ×150mm | 30φ×100mm エンボス(マトラッセ) | 35φ×125mm エンボス(マトラッセ) | 40φ×150mm エンボス(マトラッセ) |
|---|---|---|---|---|---|---|---|---|
| 容量mℓ (参考) | MIN 10.7 | MIN 16.1 | MIN 23.4 | MIN 41.3 | MIN 45.8 | MIN 23.4 | MIN 41.3 | MIN 45.8 |
| | MAX 35.6 | MAX 46.0 | MAX 73.6 | MAX 114.8 | MAX 154.6 | MAX 73.6 | MAX 114.8 | MAX 154.6 |
| 寸法mm (肩下) | MIN 55.0 | MIN 60.0 | MIN 65.0 | MIN 80.0 | MIN 80.0 | MIN 65.0 | MIN 80.0 | MIN 80.0 |
| | MAX 125.0 | MAX 125.0 | MAX 140.0 | MAX 160.0 | MAX 175.0 | MAX 140.0 | MAX 160.0 | MAX 175.0 |
| | W 22φ | W 25φ | W 30φ | W 35φ | W 40φ | W 30φ | W 35φ | W 40φ |
| 材質 | PE/AL/PET/PE | PE/AL/PET/PE | PE/AL/PET/PE | PE/AL/PET/PE | PE/AL/PET/PE | PE/AL/PET/PE | PE/AL/PET/PE | PE/AL/PET/PE |
| 口径 | 1φ・3φ・5φ | 1φ・2Φ・3φ・5φ | 3Φ・5φ | 1Φ・3Φ・5φ | 3Φ・6Φ・8φ | 3Φ・5φ | 1Φ・3Φ・5φ | 3Φ・6Φ・8φ |
| 適合キャップ | Φ22 XB14 | Φ25 XB14LN | φ30 XB14LN | φ35 XB14LN | φ40 XB18LN | φ30 XB14LN | φ35 XB14LN | φ40 XB18LN |

■適合キャップ

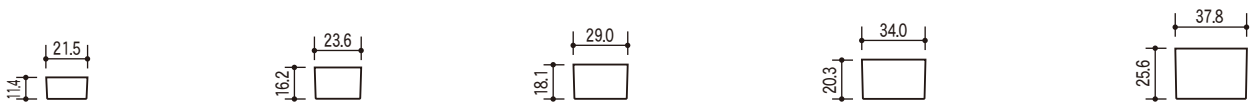


Φ22 XB14　Φ25 XB14LN　φ30 XB14LN　φ35 XB14LN　φ40 XB18LN

# チューブ⑥

Dアルミシリーズ

※チューブにつきましては肩下寸法は参考ですので容量確認をしてください。
※付属品等につきましては担当営業にお尋ねください。

SOAP CASE

Mトレイ

Aトレイ

Esc

小判sc

Asc

丸大sc

Rダイヤカットsc

丸カットsc

ディンプルsc

丸大Bsc

Rsc

# 石けんケース①

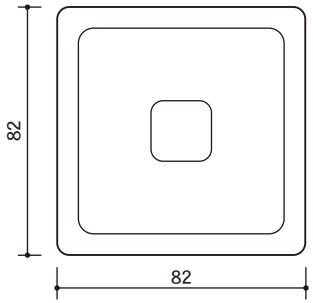


**Mトレイ**
W82.0×D23.0×H82.0

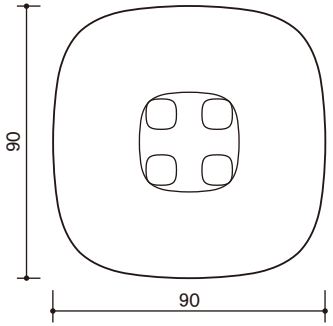


**Aトレイ**
W90.0×D16.0×H90.0

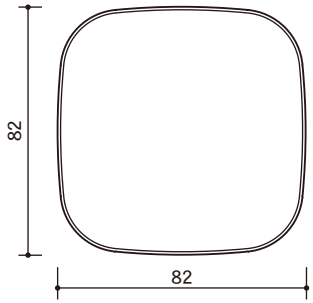


**Esc**
W82.0×D42.0×H82.0

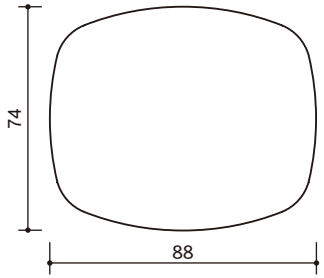


**小判sc**
W74.0×D43.0×H88.0

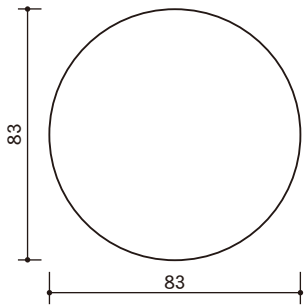


**Asc**
W83.0×D45.5×H83.0

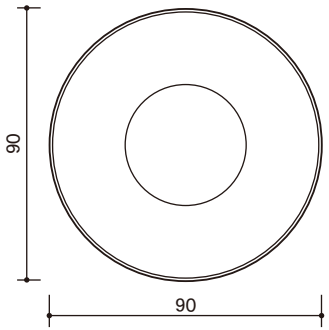


**丸大sc**
W90.0×D46.0×H90.0

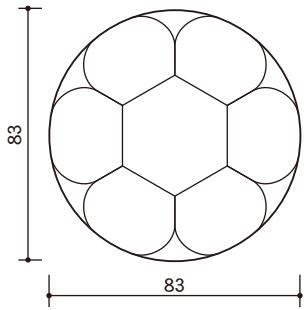


**Rダイヤカットsc**
W83.0×D45.0×H83.0

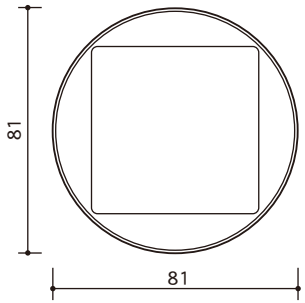


**丸カットsc**
W81.0×D43.0×H81.0

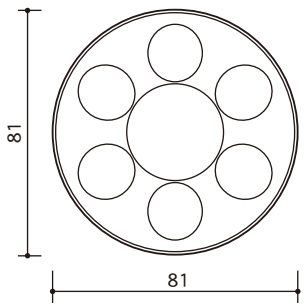


**ディンプルsc**
W81.0×D46.0×H81.0

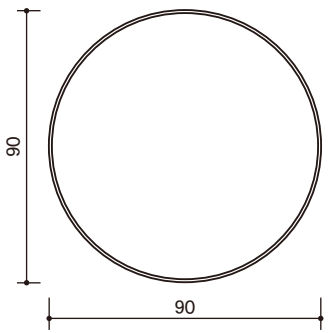


**丸大Bsc**
W90.0×D47.0×H90.0

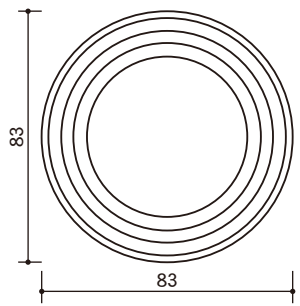


**Rsc**
W83.0×D45.0×H83.0

# 石けんケース①

※品名の数字は使用目安量です。現品にて充填・対内容物テストを行い、ご確認ください。
※一部規格・仕様等を変更する場合がありますのでご了承ください。 ※付属品等につきましては担当営業にお尋ねください。

SOAP CASE

P丸sc

丸小sc

M丸sc

角小sc

P角sc

Ssc

M角sc

COsc

縦型ソープケース丸 ASM

# 石けんケース②

# 石けんケース②

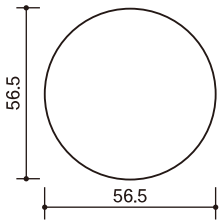


**P丸sc**
W56.5×D26.0×H56.5

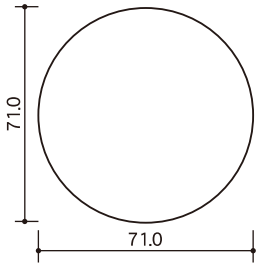


**丸小sc**
W71.0×D31.0×H71.0

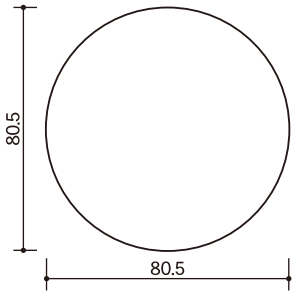


**M丸sc**
W80.5×D37.5×H80.5

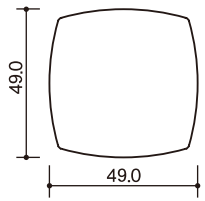


**角小sc**
W49.0×D27.0×H49.0

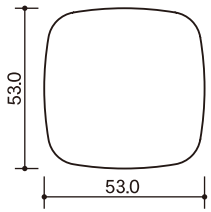


**P角sc**
W53.0×D26.0×H53.0

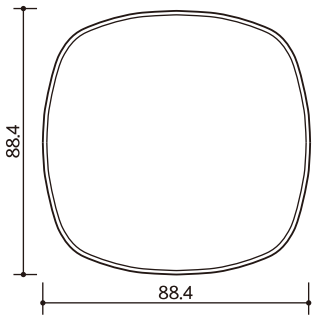


**Ssc**
W88.4×D37.0×H88.4

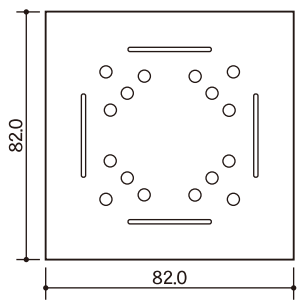


**M角sc**
W82.0×D38.0×H82.0

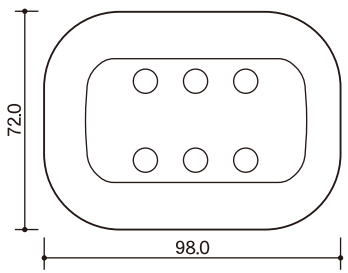


**COsc**
W98.0×D54.0×H72.0

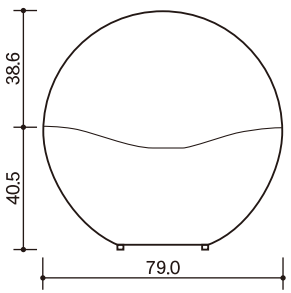


**縦型ソープケース丸ASM**
W79.0×D41.0×H79.1

※品名の数字は使用目安量です。現品にて充填・対内容物テストを行い、ご確認ください。
※一部規格・仕様等を変更する場合がありますのでご了承ください。 ※付属品等につきましては担当営業にお尋ねください。

クァンタム
JP120

クァンタム
JP150

クァンタム
JP200

クァンタム
JP250

クァンタム
JP300

クァンタム
JP定量中栓

# パウダー容器 ①

クァンタムJPシリーズ

※実物より約50%縮小しています。

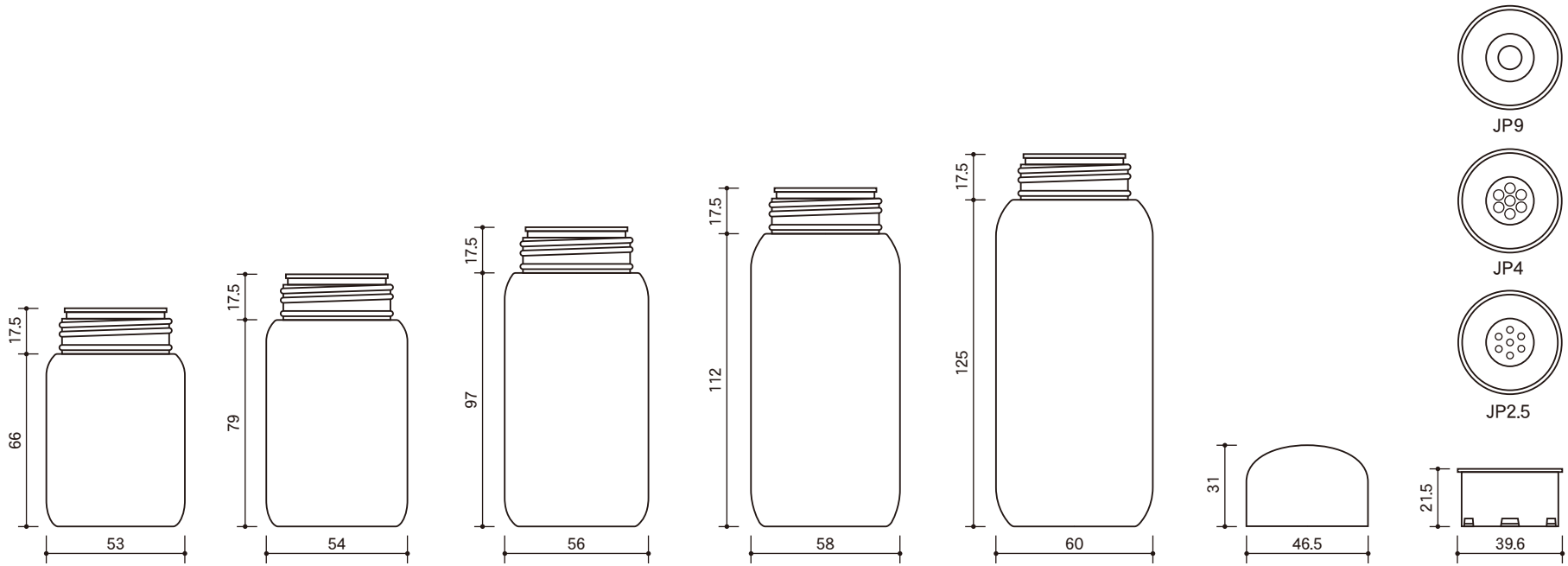


| 品名 | クァンタム JP120 | クァンタム JP150 | クァンタム JP200 | クァンタム JP250 | クァンタム JP300 | クァンタム JPキャップ | クァンタム JP定量中栓 |
|---|---|---|---|---|---|---|---|
| 容量(OF)mℓ | 137.0 | 169.0 | 221.0 | 271.0 | 322.0 | — | — |
| 寸法mm | W 53.0 | W 54.0 | W 56.0 | W 58.0 | W 60.0 | W 46.5 | W 40.0 |
| | D 53.0 | D 54.0 | D 56.0 | D 58.0 | D 60.0 | D 46.5 | D 40.0 |
| | H 98.5 | H 111.5 | H 129.5 | H 144.5 | H 157.5 | H 31.0 | H 22.0 |
| 材質 | PE | PE | PE | PE | PE | PP | PE |

# パウダー容器①

クァンタムJPシリーズ

※品名の数字は使用目安量です。現品にて充填・対内容物テストを行い、ご確認ください。
※一部規格・仕様等を変更する場合がありますのでご了承ください。
※付属品等につきましては担当営業にお尋ねください。

クァンタム
R150

クァンタム
R200

専用中栓

クァンタム
NRキャップ

# パウダー容器 ②

クァンタムRシリーズ

※実物より約50%縮小しています。

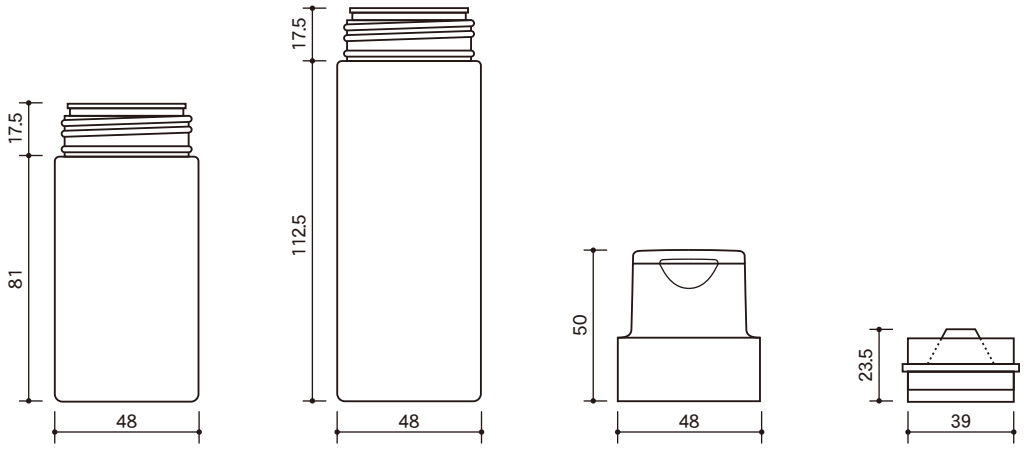


| 品名 | クァンタムR150 | クァンタムR200 | クァンタムNRキャップ | クァンタムR中栓 |
|---|---|---|---|---|
| 容量(OF)mℓ | 144.0 | 196.0 | — | — |
| 寸法mm | W 48.0 | W 48.0 | W 48.0 | W 39.0 |
| | D 48.0 | D 48.0 | D 48.0 | D 39.0 |
| | H 98.5 | H 130.0 | H 50.0 | H 23.5 |
| 材質 | PE | PE | ABS | PE |

※品名の数字は使用目安量です。現品にて充填・対内容物テストを行い、ご確認ください。
※一部規格・仕様等を変更する場合がありますのでご了承ください。
※付属品等につきましては担当営業にお尋ねください。

# パウダー容器②

クァンタムR/JUPシリーズ

OKP-110　OKP-160　OKP-200　OKPW-110　OKPW-160　OKPW-200　OKPワンタッチ

# パウダー容器 ③

## OKP/OKPWシリーズ

※実物より約50%縮小しています。

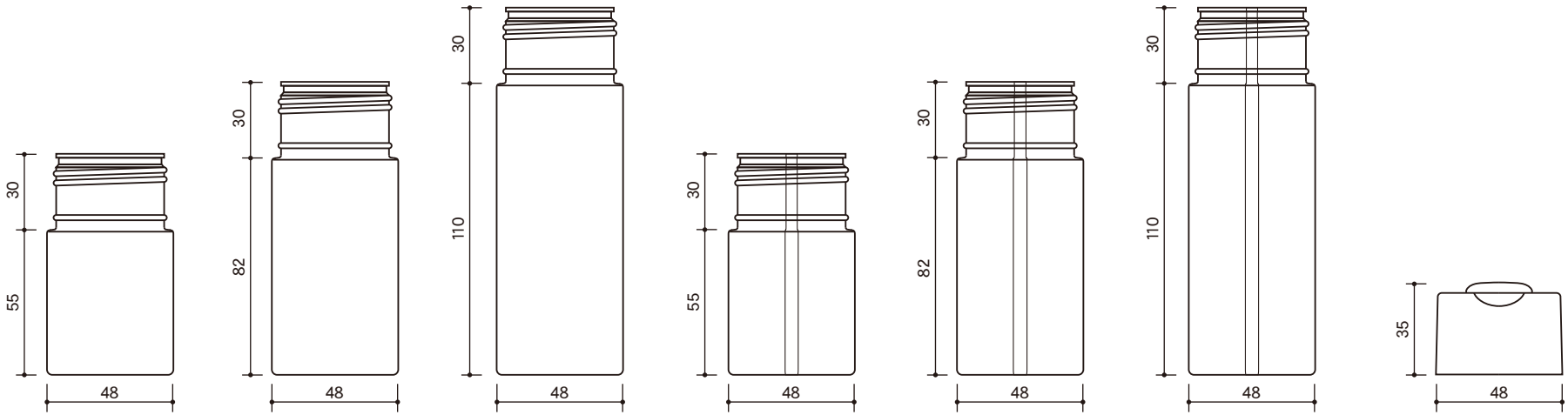


| 品名 | OKP-110 | OKP-160 | OKP-200 | OKPW-110 | OKPW-160 | OKPW-200 | OKPワンタッチ |
|---|---|---|---|---|---|---|---|
| 容量(目安)mℓ | 110.0 | 160.0 | 200.0 | 110.0 | 160.0 | 200.0 | ― |
| 寸法mm | W 48.0 | W 48.0 | W 48.0 | W 48.0 | W 48.0 | W 48.0 | W 48.0 |
| | D 48.0 | D 48.0 | D 48.0 | D 48.0 | D 48.0 | D 48.0 | D 48.0 |
| | H 85.0 | H 112.0 | H 140.0 | H 85.0 | H 112.0 | H 140.0 | H 35.0 |
| 材質 | PE | PE | PE | PE/PE（多層） | PE/PE（多層） | PE/PE（多層） | PE |

# パウダー容器③

OKP/OKPWシリーズ

※品名の数字は使用目安量です。現品にて充填・対内容物テストを行い、ご確認ください。
※一部規格・仕様等を変更する場合がありますのでご了承ください。
※付属品等につきましては担当営業にお尋ねください。

APNパウダー

JパウダーⅡmini

JパウダーⅡ

NFF-80FP

NFF-120FP

PDES

PDHI-S

PDHI-M

# パウダー容器 ④

APN/PDHIシリーズ

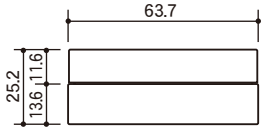


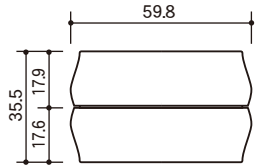


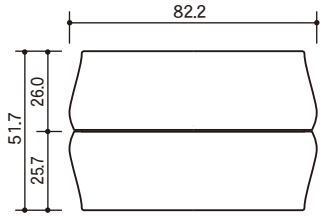


| 品名 | APNパウダー | Jパウダー2mini | Jパウダー2 |
|---|---|---|---|
| 目安容量(OF)mℓ | 21.0 | 46.0(OF) | 137.2(OF) |
| 寸法mm | W 63.7 | W 59.8 | W 82.2 |
| | D 63.7 | D 59.8 | D 82.2 |
| | H 25.2 (キャップ込み) | H 35.5 (キャップ込み) | H 51.7 (キャップ込み) |
| 材質 | AS | AS | AS |

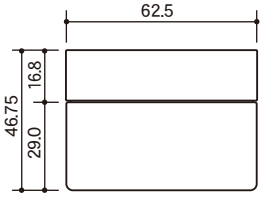


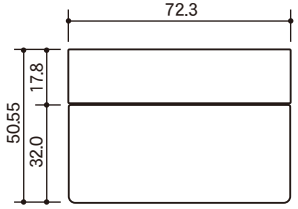


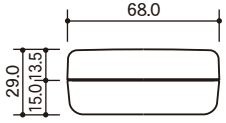


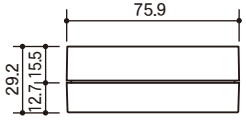


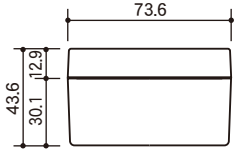


| 品名 | NFF-80FP | NFF-120FP | PDES | PDHI-S | PDHI-M |
|---|---|---|---|---|---|
| 目安容量(OF)mℓ | 53.0 | 80.0 | 58.7 | 74.2 | 116.0 |
| 寸法mm | W 62.5 | W 72.3 | W 68.0 | W 75.9 | W 73.6 |
| | D 62.5 | D 72.3 | D 68.0 | D 75.9 | D 73.6 |
| | H 46.75 (キャップ込み) | H 50.55 (キャップ込み) | H 29.0 (キャップ込み) | H 29.2 (キャップ込み) | H 43.6 (キャップ込み) |
| 材質 | AS | AS | AS | フタABS ケースAS | フタABS ケースAS |

# パウダー容器④

APN/PDHIシリーズ

※品名の数字は使用目安量です。現品にて充填・対内容物テストを行い、ご確認ください。
※一部規格・仕様等を変更する場合がありますのでご了承ください。

HV22-9g

HV22-30g

HV22-35g

HV22-85g

HV24-20g

HV24-30g

HV24-50g

AMS-20ml
MS150-22A.D(G)
AS-22F

MS-エアレス30g
MS180-24
OVC24L

MS-エアレス30g
MS180-24A.D(G)
マウント型
OVC24L.D

MS-エアレス30g
MS180-24DX(G)
マウント型
OVC24L.D

MS-エアレス30g
MS180-24DX(G)
マウント型
JD-SオーバーCAP

# エアレス容器 ①

## HV/MSシリーズ

※実物より約40%縮小しています。

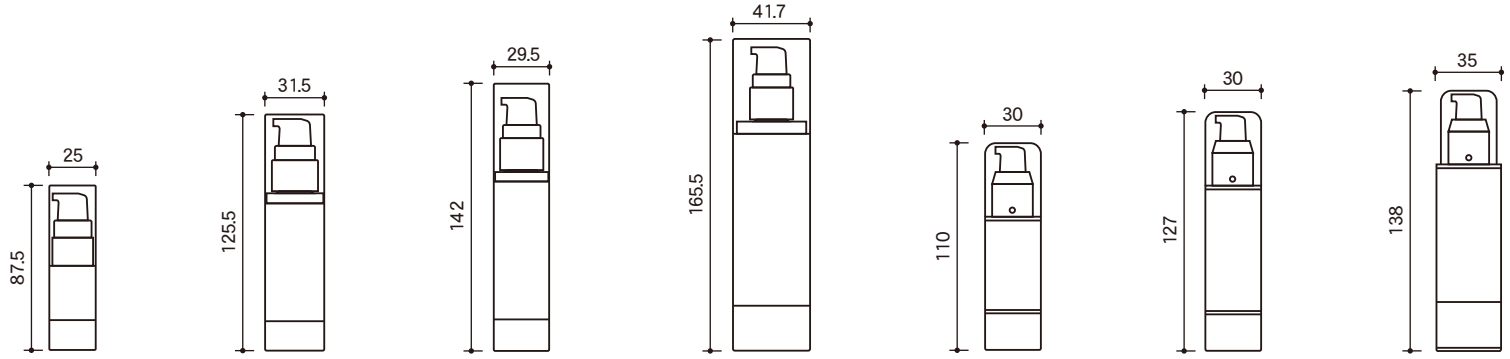


| 品名 | HV22-9g | HV22-30g | HV22-35g | HV22-85g | HV24-20g | HV24-30g | HV24-50g |
|---|---|---|---|---|---|---|---|
| 容量(目安)mℓ | 9.0 | 30.0 | 35.0 | 85.0 | 20.0 | 30.0 | 50.0 |
| 寸法mm | W 25.0 | W 31.5 | W 29.5 | W 41.7 | W 30.0 | W 30.0 | W 35.0 |
| | D 25.0 | D 31.5 | D 29.5 | D 41.7 | D 30.0 | D 30.0 | D 35.0 |
| | H 87.5 | H 125.5 | H 142.0 | H 165.5 | H 110.0 | H 127.0 | H 138.0 |
| 材質 | PP | PP | PP | PP | PET | PET | PET |

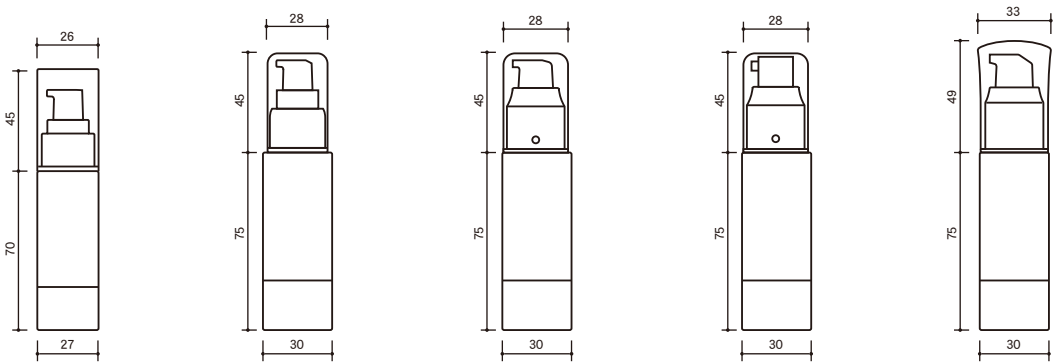


| 品名 | AMS-20ml | MS-エアレス30g | MS-エアレス30g | MS-エアレス30g | MS-エアレス30g |
|---|---|---|---|---|---|
| 容量(目安)mℓ | 20.0 | 30.0 | 30.0 | 30.0 | 30.0 |
| 寸法mm | W 27.0 | W 30.0 | W 28.0 | W 28.0 | W 28.0 |
| | D 27.0 | D 30.0 | D 28.0 | D 28.0 | D 28.0 |
| | H 115.0 | H 120.0 | H 120.0 | H 120.0 | H 124.0 |
| 材質 | PET | PET | PET | PET | PET |
| | MS150-22A.D(G)<br>AS-22F | MS180-24<br>OVC24L | MS180-24A.D(G)<br>マウント型<br>OVC24L.D | MS180-24DX(G)<br>マウント型<br>OVC24L.D | MS180-24DX(G)<br>マウント型<br>JD-Sオーバーcap |

※品名の数字は使用目安量です。現品にて充填・対内容物テストを行い、ご確認ください。
※一部規格・仕様等を変更する場合がありますのでご了承ください。
※付属品等につきましては担当営業にお尋ねください。

# エアレス①

HV/MSシリーズ

MI-10
Z-100-105ポンプ

MI-15
シャットオフ
底板タイプ

MI-25
シャットオフ
底板タイプ

MI-30
シャットオフ
底板タイプ

MI-30
Z-200-C133Aポンプ
底板タイプ

MI-30
Z-200-C036Aポンプ

MI-30
Z-200-C022Aポンプ

MI-30
Z-200-C035Aポンプ

MI-30
Z-200-C023Aポンプ

MI-30
Z-200-C024Aポンプ

MI-30
Z-200-CK05A

# エアレス容器 ②

## MIシリーズ

※実物より約40%縮小しています。

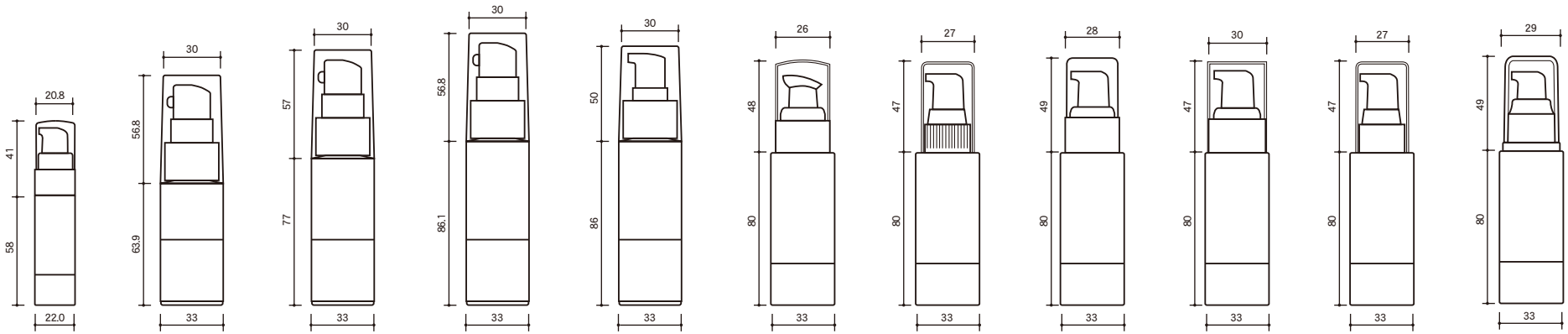


| 品名 | MI-10 | MI-15 シャットオフ底板タイプ | MI-25 シャットオフ底板タイプ | MI-30 シャットオフ底板タイプ | MI-30 | MI-30 | MI-30 | MI-30 | MI-30 | MI-30 | MI-30 |
|---|---|---|---|---|---|---|---|---|---|---|---|
| 容量(目安)mℓ | 10.0 | 15.0 | 25.0 | 30.0 | 30.0 | 30.0 | 30.0 | 30.0 | 30.0 | 30.0 | 30.0 |
| 寸法mm | W 30.5 | W 28.0 | W 33.0 | W 28.0 | W 33.0 | W 28.0 | W 28.0 | W 26.0 | W 29.0 | W 27.0 | W 27.0 |
| | D 30.5 | D 28.0 | D 33.0 | D 28.0 | D 33.0 | D 28.0 | D 28.0 | D 26.0 | D 29.0 | D 27.0 | D 27.0 |
| | H 99.0 | H 128.0 | H 134.0 | H 128.0 | H 136.0 | H 128.0 | H 127.0 | H 129.0 | H 127.0 | H 127.0 | H 129.0 |
| 材質 | PP | PP | PP | PP | PP | PP | PP | PP | PP | PP | PP |
| | Z-100-105ポンプ | — | — | — | Z-200-C133A | Z-200-C036A | Z-200-C022A | Z-200-C035A | Z-200-C023A | Z-200-C024A | Z-200-CK05A |

※品名の数字は使用目安量です。現品にて充填・対内容物テストを行い、ご確認ください。
※一部規格・仕様等を変更する場合がありますのでご了承ください。
※付属品等につきましては担当営業にお尋ねください。

# エアレス②

MIシリーズ

TKD-30ml(PE)　D-50ml PET　D-50ml PE　D-80ml PE　D-100ml PET　D-100ml PE　D-100ml PP　D-150ml PET　D-150ml PE

# ポンプフォーマー ①

※実物より約35%縮小しています。

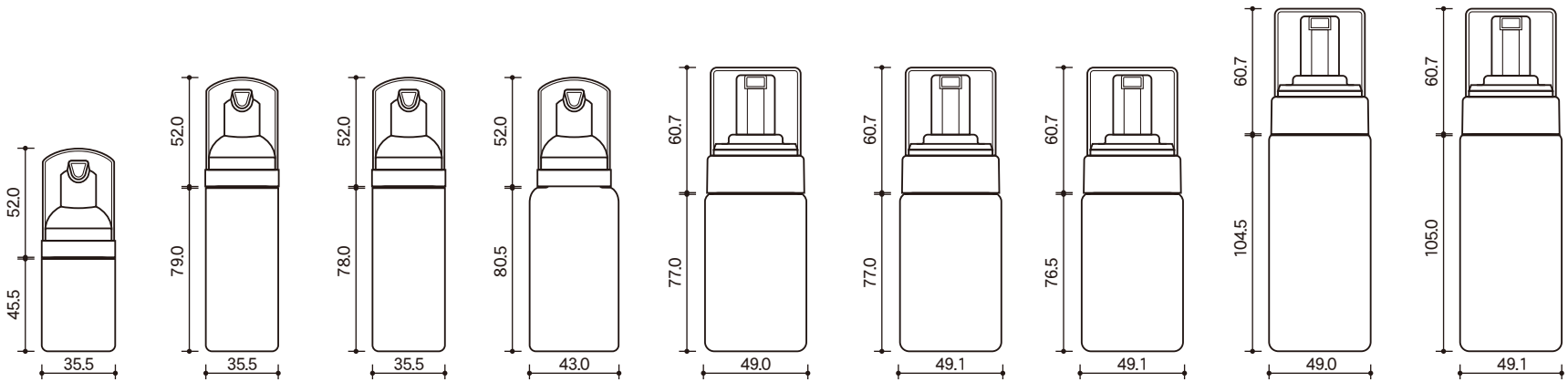


| 品名 | TKD-30ml(PE) | D-50ml PET | D-50ml PE | D-80ml PE | D-100ml PET | D-100ml PE | D-100ml PP | D-150ml PET | D-150ml PE |
|---|---|---|---|---|---|---|---|---|---|
| 容量(目安)mℓ | 44.0 | 78.5 | 78.5 | 109.0 | 148.0 | 149.0 | 149.0 | 196.0 | 198.0 |
| 寸法mm | W 35.5 | W 35.5 | W 35.5 | W 43.0 | W 49.0 | W 49.1 | W 49.0 | W 49.0 | W 49.1 |
| | D 35.5 | D 35.5 | D 35.5 | D 43.0 | D 49.0 | D 49.1 | D 49.0 | D 49.0 | D 49.1 |
| | H 58.9 | H 92.4 | H 91.0 | H 94.2 | H 97.5 | H 97.5 | H 97.6 | H 125 | H 125.7 |
| 材質 | PE | PET | PE | PE | PET | PE | PP | PET | PE |

※品名の数字は使用目安量です。現品にて充填・対内容物テストを行い、ご確認ください。
※一部規格・仕様等を変更する場合がありますのでご了承ください。
※付属品等につきましては担当営業にお尋ねください。

# ポンプフォーマー①

MP/Dシリーズ

D-80mlオーバル PE　D-200ml PET　D-200ml PE　D-300ml PE　D-300mlオーバル PE　D-320ml PE　D-350ml PE　D-400ml PE　D-500ml PE　D-600ml PE

# ポンプフォーマー ②

※実物より約35%縮小しています。

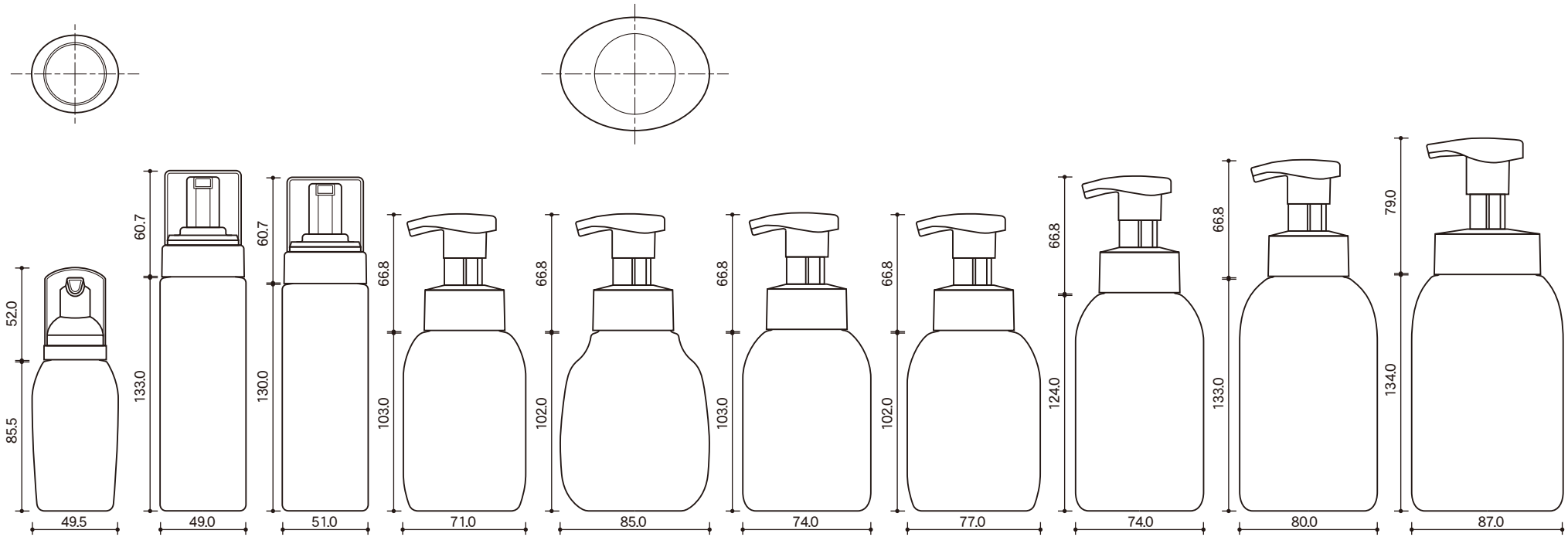


| 品名 | D-80mlオーバル PE | D-200ml PET | D-200ml PE | D-300ml PE | D-300mlオーバル PE | D-320ml PE | D-350ml PE | D-400ml PE | D-500ml PE | D-600ml PE |
|---|---|---|---|---|---|---|---|---|---|---|
| 容量(目安)mℓ | 105.0 | 246.0 | 252.0 | 360.0 | 360.0 | 390.6 | 415.0 | 470.5 | 570.9 | 738.4 |
| 寸法mm | W 49.5 | W 49.0 | W 51.0 | W 71.0 | W 85.0 | W 74.0 | W 77.0 | W 74.0 | W 80.0 | W 87.0 |
| | D 37.0 | D 49.0 | D 51.0 | D 71.0 | D 65.0 | D 74.0 | D 77.0 | D 74.0 | D 80.0 | D 87.0 |
| | H 99.2 | H 154.2 | H 151.0 | H 124.0 | H 123.2 | H 124.0 | H 123.0 | H 145.0 | H 153.2 | H 154.0 |
| 材質 | PE | PET | PE | PE | PE | PE | PE | PE | PE | PE |

# ポンプフォーマー ②

Dシリーズ

※品名の数字は使用目安量です。現品にて充填・対内容物テストを行い、ご確認ください。
※一部規格・仕様等を変更する場合がありますのでご了承ください。
※付属品等につきましては担当営業にお尋ねください。

M-SN 8.5mℓ

M-SSN 12mℓ

M-AS 10mℓ

M-CS 10mℓ

M-RS 10mℓ

キャリー 6mℓ

DLリップビン

# M

## マニキュアシリーズ

※実物より約60%縮小しています。

刷毛付きの商品について個性的なアピールができるデザインを取り揃えています。
正円断面を中心に、シャープからラウンドまで幅広いデザインイメージを展開しています。

イメージカットはあくまでデザインの一例です。用途に合わせて様々なニーズにお応えします。デザインの無断複製及び無断転載は固くお断りします。

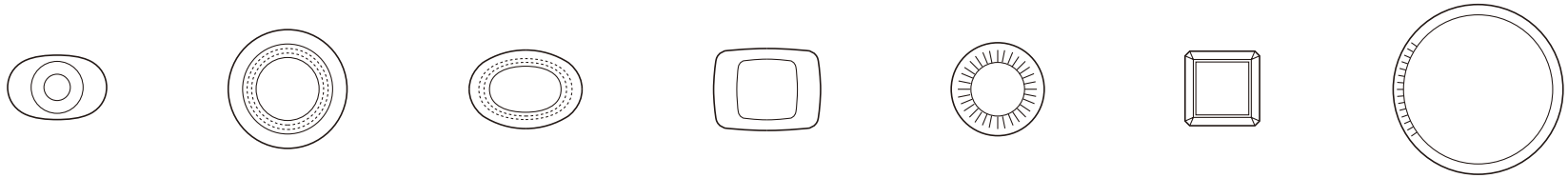

※赤枠内が
印刷可能範囲です。

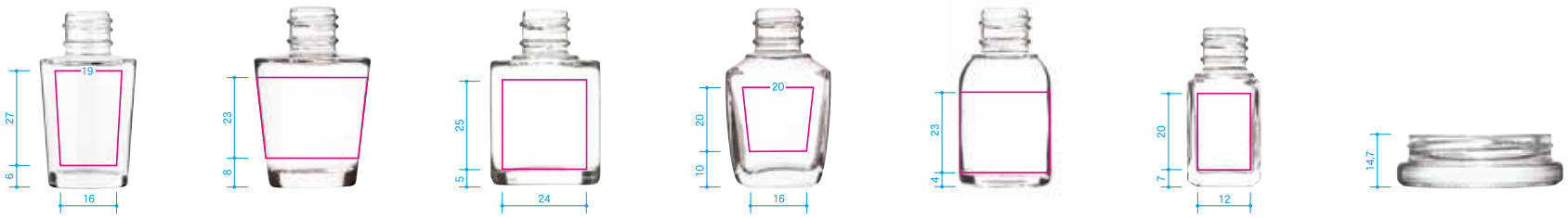


| 品名 | M-SN 8.5mℓ | M-SSN 12mℓ | M-AS 10mℓ | M-CS 10mℓ | M-RS 10mℓ | キャリー6mℓ | DLリップビン |
|---|---|---|---|---|---|---|---|
| 容量(OF)mℓ | 8.5 | 15.0 | 11.7 | 12.0 | 12.0 | 7.5 | 7.0 |
| 寸法mm | W 28.0 | W 33.0 | W 31.5 | W 30.0 | W 26.0 | W 20.7 | W 47.0 |
| | D 19.0 | D 33.0 | D 22.0 | D 23.0 | D 26.0 | D 20.7 | D 47.0 |
| | H 50.7 | H 50.7 | H 50.0 | H 50.7 | H 50.7 | H 45.3 | H 14.7 |
| 材質 | ガラス | ガラス | ガラス | ガラス | ガラス | ガラス | ガラス |
| 主な適合キャップ | ① ② | ① ② | ① ② | ① ② | ① ② | ③ | ④ |

■Mシリーズ適合キャップ

※Mシリーズのハケには、丸ハケ、平ハケがあります。

※ホットスタンプ等、デザインによって多少印刷範囲が狭くなる場合がありますので、詳しくは担当営業にお尋ねください。
※このページは実物より約50%縮小しています、他のページと縮小率が異なりますのでご注意ください。

M
マニキュアシリーズ

LF-M30　LF-K30　LFS-30　LF-E　LFO-20　LFO-30　LFO-40　LFO-50　LF-A50　LFO-60　LFO-80

LFO-30用
ワンパーツCAP



LFO-40・50・60用
ワンパーツCAP

LFO-30用
ツーパーツCAP

LFO-40・50・60用
ツーパーツCAP

チークカラーコンパクト

アイシャドウコンパクト

PDES

PDHI-M

PDHI-S

# リキッド ファンデーション

## リキッドファンデーション＆コンパクト

※実物より約40%縮小しています。

リキッドファンデーションシリーズは、リキッドファンデーション用のボトルの他、コンパクトなどの化粧雑貨を揃えています。

イメージカットはあくまでデザインの一例です。用途に合わせて様々なニーズにお応えします。デザインの無断複製及び無断転載は固くお断りします。

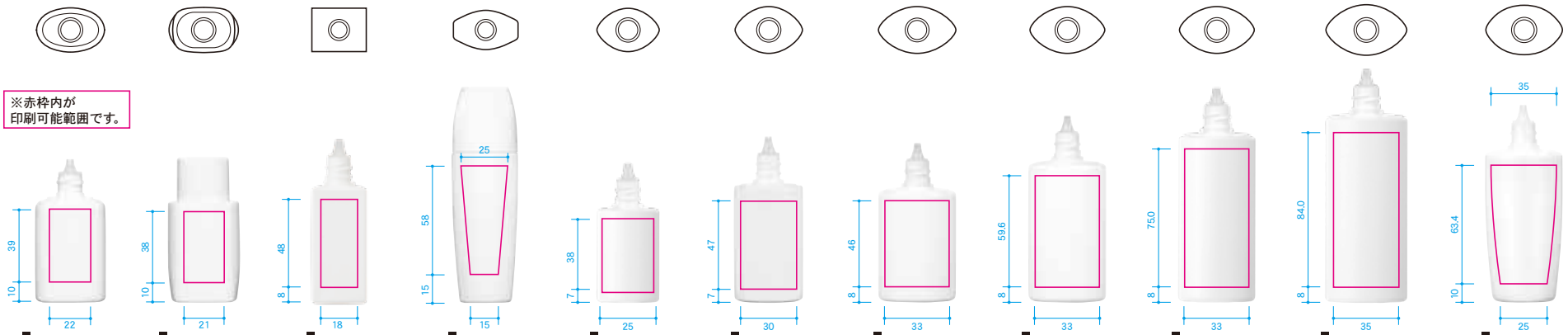


| 品名 | LF-M30 | LF-K30 | LFS-30 | LF-E | LFO-20 | LFO-30 | LFO-40 | LFO-50 | LFO-60 | LFO-80 | LF-A50 |
|---|---|---|---|---|---|---|---|---|---|---|---|
| 容量(OF)mℓ | 35.0 | 36.0 | 35.5 | 35.0 | 25.4 | 35.5 | 45.5 | 56.0 | 66.8 | 88.0 | 58.5 |
| 寸法mm | W 38.0 | W 38.0 | W 29.1 | W 35.5 | W 34.0 | W 36.0 | W 42.0 | W 42.0 | W 42.0 | W 44.8 | W 42.0 |
| | D 24.0 | D 24.0 | D 23.2 | D 21.5 | D 23.0 | D 25.0 | D 27.6 | D 27.6 | D 27.6 | D 29.5 | D 27.6 |
| | H 68.5 | H 67.0 | H 77.3 | H 97.2 | H 66.3 | H 76.5 | H 76.0 | H 90.7 | H 106.0 | H 120.0 | H 96.7 |
| 材質 | EVOH/HDPE | EVOH/HDPE | HDPE/EVOH/HDPE | HDPE/EVOH/HDPE | HDPE/EVOH/HDPE | HDPE/EVOH/HDPE | HDPE/EVOH/HDPE | HDPE/EVOH/HDPE | HDPE/EVOH/HDPE | HDPE/EVOH/HDPE | HDPE/EVOH/HDPE |
| 中栓 | LF-M・K共通2φ | LF-M・K共通2φ | LF-E・O・A共通1.8φ | LF-E・O・A共通1.8φ | LF-E・O・A共通1.8φ | LF-E・O・A共通1.8φ | LF-E・O・A共通1.8φ | LF-E・O・A共通1.8φ | LF-E・O・A共通1.8φ | LF-E・O・A共通1.8φ | LF-E・O・A共通1.8φ |
| 主な適合キャップ | LF-W<br>LFシングル | LF-W<br>LFシングル | 専用付属cap | 専用付属cap | 専用付属cap | 専用付属cap | 専用付属cap | 専用付属cap | 専用付属cap | 専用付属cap | 専用付属cap |

※LF-O 20ml・80mlは1パーツcap仕様のみとなります。

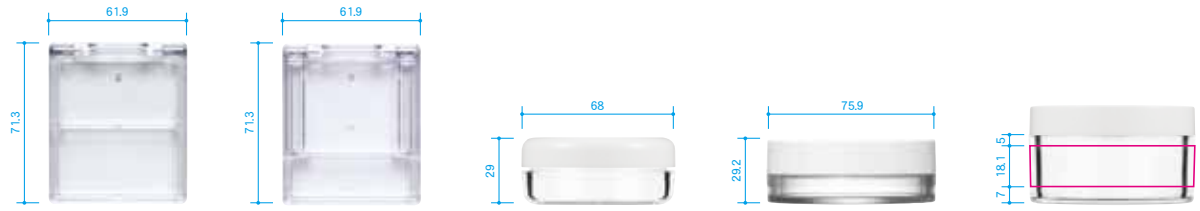


| 品名 | チークカラーコンパクト | アイシャドウコンパクト | PDES | PDHI-S | PDHI-M |
|---|---|---|---|---|---|
| 容量(OF)mℓ | —— | —— | 58.7 | 74.2 | 116.0 |
| 寸法mm | W 61.9 | W 61.9 | W 68.0 | W 75.9 | W 73.6 |
| | D 12.0 | D 12.0 | D 68.0 | D 75.9 | D 73.6 |
| | H 71.3 | H 71.3 | H 29.0 (キャップ込み) | H 29.2 (キャップ込み) | H 43.6 (キャップ込み) |
| 材質 | フタAS ケースABS | フタAS ケースABS | AS | フタABS ケースAS | フタABS ケースAS |
| 主な適合キャップ | | | 専用付属cap | 専用付属cap | 専用付属cap |

※ホットスタンプ等、デザインによって多少印刷範囲が狭くなる場合がありますので、詳しくは担当営業にお尋ねください。
※実物より約30%縮小しています。

# リキッドファンデーション

## リキッドファンデーション＆コンパクト

NLF-20 (PE/EV/PE)
NLF-30 (PE/EV/PE)
NLF-35 (PE/EV/PE)
NLF-40 (PE/EV/PE)
NLF-50 (PE/EV/PE)
NLF-60 (PE/EV/PE)
NLF-30PE
NLF-50PE
NLF-60PE
NLF1パーツCAP(F)
NLF新型 2パーツCAP

# リキッドFD①

NLFシリーズ

※実物より約40%縮小しています。

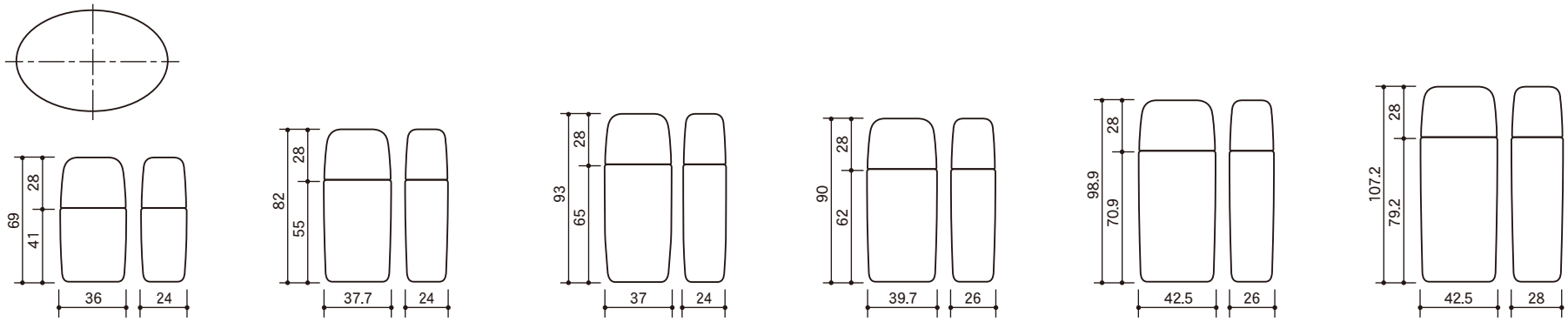


| 品名 | NLF-20(PE/EV/PE) | NLF-30(PE/EV/PE) | NLF-35(PE/EV/PE) | NLF-40(PE/EV/PE) | NLF-50(PE/EV/PE) | NLF-60(PE/EV/PE) |
|---|---|---|---|---|---|---|
| 容量(目安)mℓ | 20.0 | 30.0 | 35.0 | 40.0 | 50.0 | 60.0 |
| 寸法mm | W 36.0 | W 37.7 | W 37.0 | W 39.7 | W 42.5 | W 42.5 |
| | D 24.0 | D 24.0 | D 24.0 | D 26.0 | D 26.0 | D 28.0 |
| | H 69.0 | H 82.0 | H 93.0 | H 90.0 | H 98.9 | H 107.2 |
| 材質 | PE/EV/PE | PE/EV/PE | PE/EV/PE | PE/EV/PE | PE/EV/PE | PE/EV/PE |

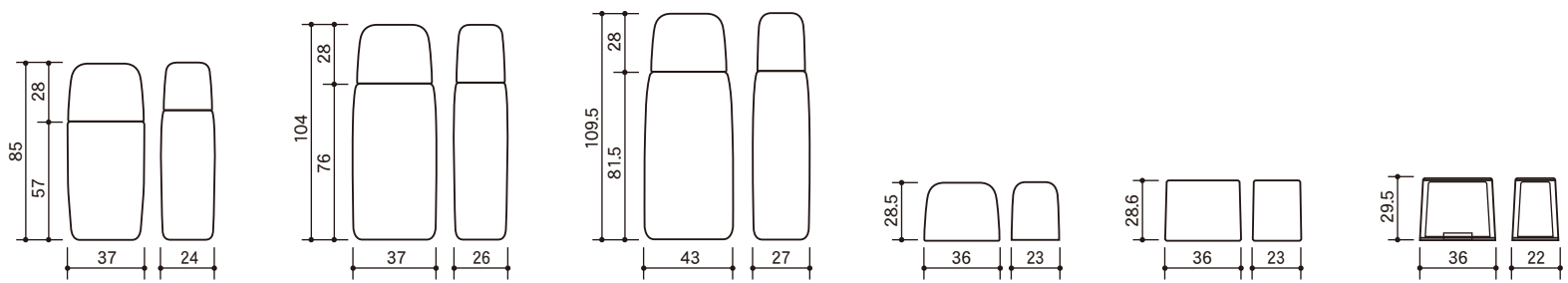

| 品名 | NLF-30PE | NLF-50PE | NLF-60PE | NLF-1パーツCAP(R) | NLF-1パーツCAP(F) | NLF-新型2パーツキャップ |
|---|---|---|---|---|---|---|
| 容量(目安)mℓ | 30.0 | 50.0 | 60.0 | — | — | — |
| 寸法mm | W 37.0 | W 37.0 | W 43.0 | W 36.0 | W 36.0 | W 36.0 |
| | D 24.0 | D 26.0 | D 27.0 | D 23.0 | D 23.0 | D 22.0 |
| | H 85.0 | H 104.0 | H 109.5 | H 28.5 | H 28.6 | H 29.5 |
| 材質 | PE | PE | PE | PP | PP | AS/PP |

**DF-共通中栓（1.5φ）**

材質：PE

※品名の数字は使用目安量です。現品にて充填・対内容物テストを行い、ご確認ください。
※一部規格・仕様等を変更する場合がありますのでご了承ください。
※付属品等につきましては担当営業にお尋ねください。

# リキッドFD ①

NLFシリーズ

DF-20PE　DF-30EV/PE　DJ-30PE　FD-30PE　DF-33 PE/EV/PE　DF-35PE

# リキッドFD②

DFシリーズ

※実物より約40%縮小しています。

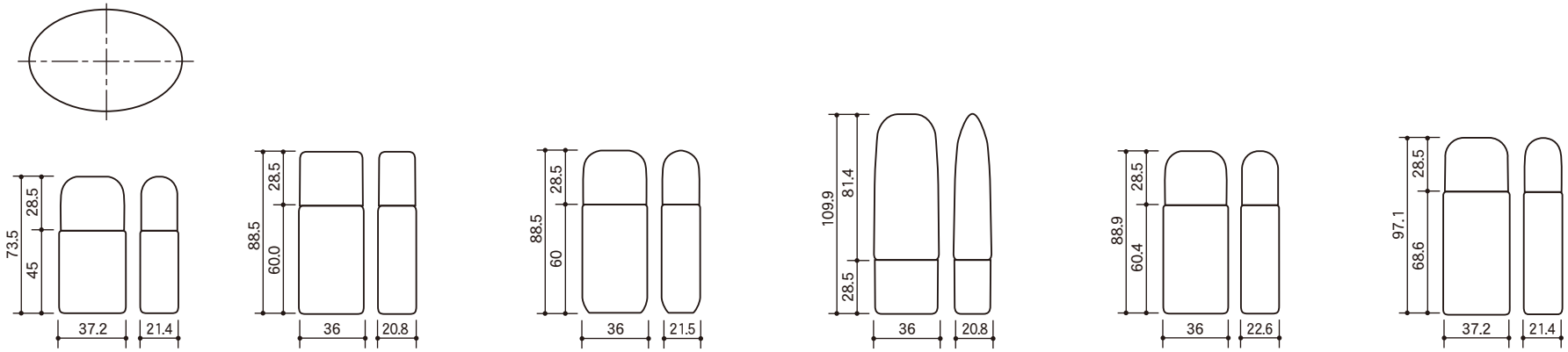


| 品名 | DF-20PE | DF-30(EV/PE) | DJ-30PE | FD-30PE | DF-33(PE/EV/PE) | DF-35PE |
|---|---|---|---|---|---|---|
| 容量(目安)mℓ | 20.0 | 30.0 | 30.0 | 30.0 | 33.0 | 35.0 |
| 寸法mm | W 37.2 | W 36.0 | W 36.0 | W 36.0 | W 36.0 | W 37.2 |
| | D 21.4 | D 20.8 | D 21.5 | D 20.8 | D 22.6 | D 21.4 |
| | H 73.5 | H 88.5 | H 88.5 | H 109.9 | H 88.5 | H 97.1 |
| 材質 | PE | EV/PE | PE | PE | PE/EV/PE | PE |

| 品名 | NDF-キャップ | DF-キャップ |
|---|---|---|
| 容量(目安)mℓ | — | — |
| 寸法mm | W 35.0 | W 35.0 |
| | D 20.2 | D 20.2 |
| | H 28.5 | H 28.5 |
| 材質 | PP | PP |

DF-共通中栓（1.5φ）

材質：PE

※品名の数字は使用目安量です。現品にて充填・対内容物テストを行い、ご確認ください。
※一部規格・仕様等を変更する場合がありますのでご了承ください。
※付属品等につきましては担当営業にお尋ねください。

# リキッドFD②

DFシリーズ

NF-350　NFO-1　NFO-2　NFO-3　NYF-150-1

# コンパクト①

NFシリーズ/その他

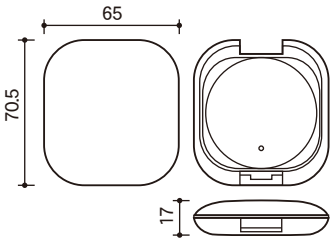


## NF-350

外形寸法：W65.0×D70.5×H17.0
中皿寸法：54Φ

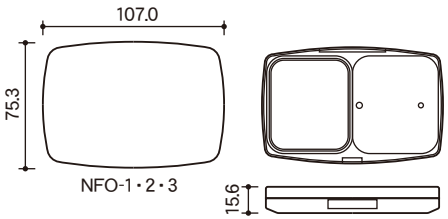


## NFO-1

外形寸法：W107.0×D75.3×H15.6
中皿寸法：W55.0×D46.8×H5.0

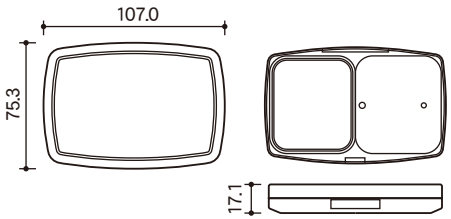


## NFO-2

外形寸法：W107.0×D75.3×H17.1
中皿寸法：W55.0×D46.8×H5.0

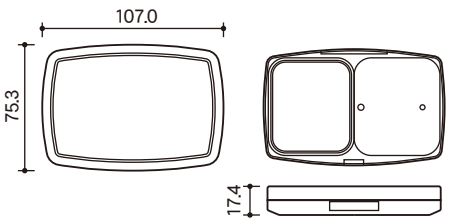


## NFO-3

外形寸法：W107.0×D75.3×H17.4
中皿寸法：W55.0×D46.8×H5.0

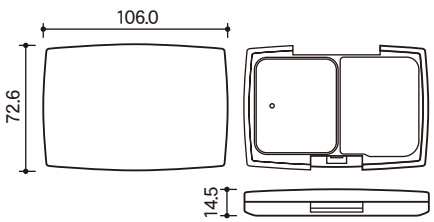


## NYF-150-1

外形寸法：W106.0×D72.6×H14.5
中皿寸法：W55.0×D46.8×H5.0

# コンパクト①

NFシリーズ/その他

※一部規格・仕様等を変更する場合がありますのでご了承ください。
※付属品等につきましては担当営業にお尋ねください。

NFA-150（2色）　NFA-150（2色）フタトウメイ　NFA-150（4色）　NFA-150（4色）フタトウメイ

NFA-150（58φ）鏡付　NFA-150（58φ）フタトウメイ　NFA-150（角型）鏡付 W55.0×D46.8×H5.0　NFA-150（角型）フタトウメイ W55.0×D46.8×H5.0

NFE-1500（58φ）　NFE-1500（角型）W55.0×D46.8×H5.0

RG-02（29φ）　RG-04 W26.0×D28.5×H4.0　34グロス　34φCP 34.5φ×H4.6　42φCP

コンパクトには
金皿とパフが付きます。

FPO50　34.5φ×4.6h

FPO62　54φ×4.5h

HFW　55φ×46.8×5h

58φ×5h

# コンパクト②

NFAシリーズ/その他

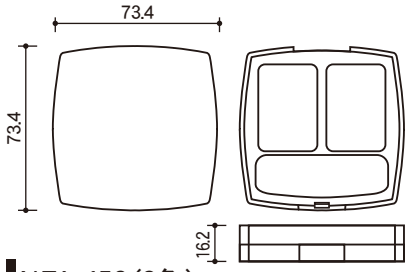


NFA-150（2色）
W73.4×D73.4×H16.2

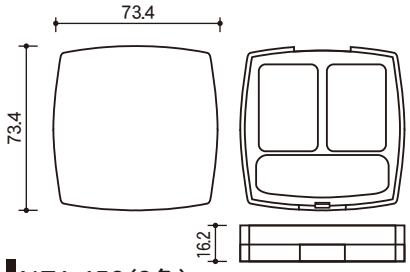


NFA-150（2色）フタトウメイ
W73.4×D73.4×H16.2

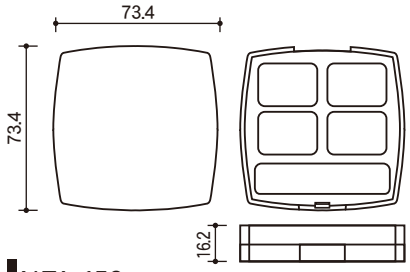


NFA-150
W73.4×D73.4×H16.2

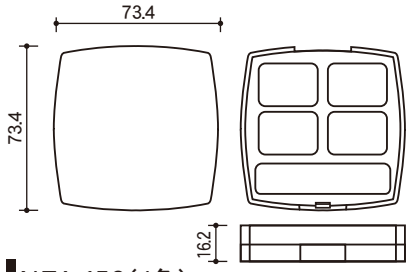


NFA-150（4色）フタトウメイ
W73.4×D73.4×H16.2

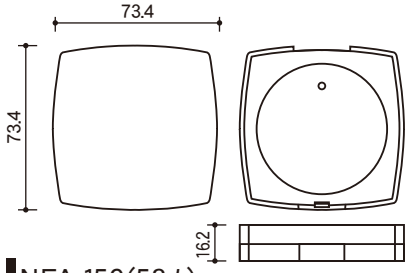


NFA-150（58φ）
W73.4×D73.4×H16.2

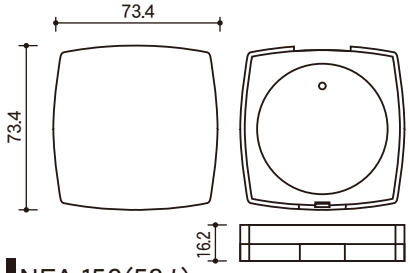


NFA-150（58φ）フタトウメイ
W73.4×D73.4×H16.2

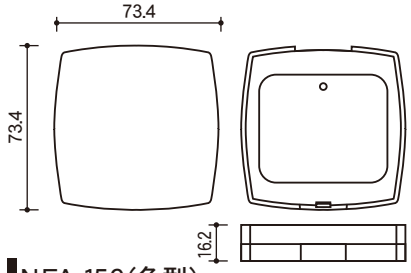


NFA-150（角型）
W73.4×D73.4×H16.2

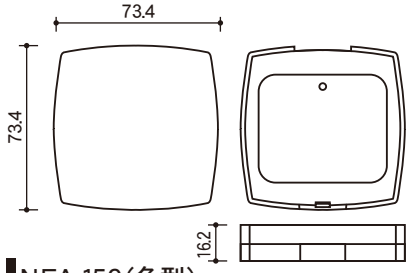


NFA-150（角型）フタトウメイ
W73.4×D73.4×H16.2

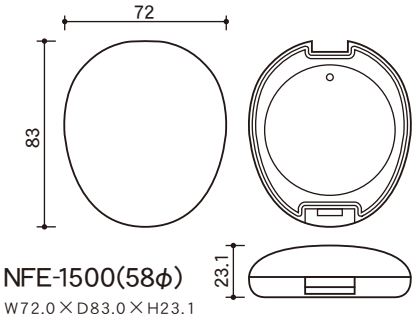


NFE-1500（58φ）
W72.0×D83.0×H23.1

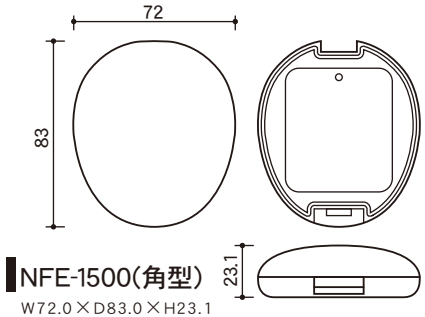


NFE-1500（角型）
W72.0×D83.0×H23.1

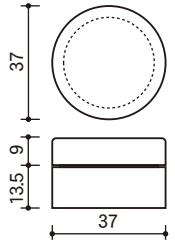


RG-02
W37.0×D37.0×H22.5

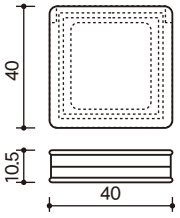


RG-04
W40.0×D40.0×H10.5

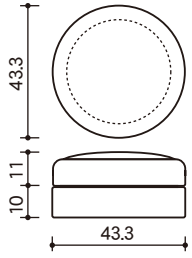


34グロス
W43.0×D43.3×H21.0

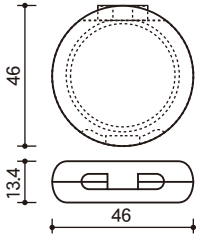


34φCP
W46.0×D46.0×H13.4

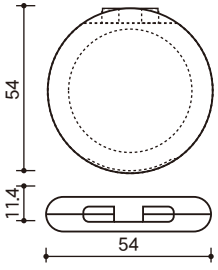


42φCP
W54.0×D54.0×H11.4

※一部規格・仕様等を変更する場合がありますのでご了承ください。
※付属品等につきましては担当営業にお尋ねください。

# コンパクト②

NFAシリーズ/その他

E-25
W55.0×D46.8×D5.0

E-22
W55.0×D46.8×H5.0

E-18（丸）
58φ

E-19（4穴）
W20.0×D20.0×H4.0

E-19（3穴）
W24.0×D16.9×H3.5

E-7B
W49.2×D22.4×H4.5

E-8
W45.6×D18.5×H4.5

E-20
W43.6×D17.5×H4.5

E-26
43φ

# コンパクト③

Eシリーズ

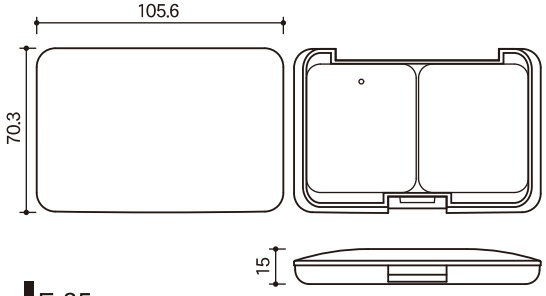


**E-25**
W105.6×D70.3×H15.0

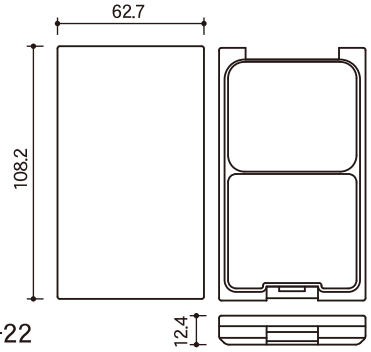


**E-22**
W62.7×D108.2×H12.4

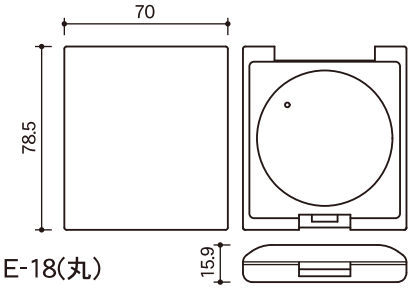


**E-18(丸)**
W70.0×D78.5×H15.9

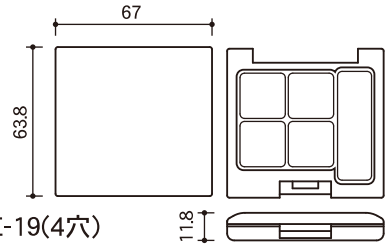


**E-19(4穴)**
W67.0×D63.8×H11.8

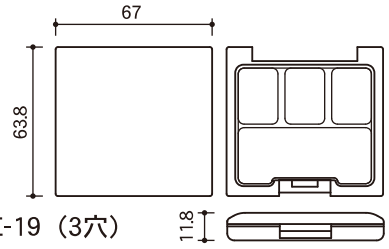


**E-19（3穴）**
W67.0×D63.8×H11.8

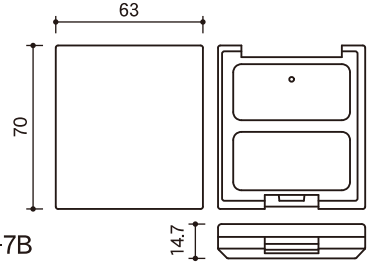


**E-7B**
W63.0×D70.0×H14.7

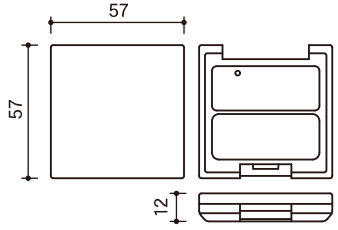


**E-8**
W57.0×D57.0×H12.0

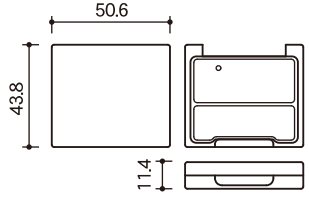


**E-20**
W50.6×D43.8×H11.4

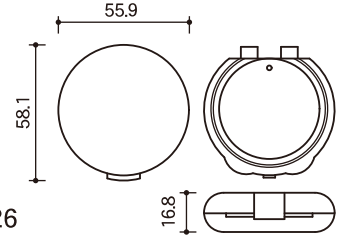


**E-26**
W55.9×D58.1×H16.8

# コンパクト③

Eシリーズ

※一部規格・仕様等を変更する場合がありますのでご了承ください。
※付属品等につきましては担当営業にお尋ねください。

AJ-58φ(2段)　AJ-54φ(2段)　AJ-F(横型)　AJ-R(横型)

RG-03
W46.0×D46.0×H14.0

RG-06
W47.5×D47.5×H11.5

RGS-10
W51.0×D51.0×H13.0

RGI-11
W34.0×D32.0×H10.0

# コンパクト④

AJシリーズ/その他

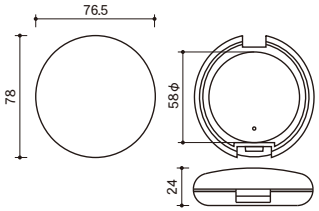


## AJ-58φ（2段）

W76.5×D78.0×H24.0

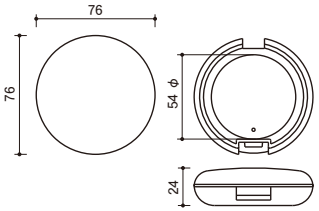


## AJ-54φ（2段）

W76.0×D76.0×H24.0

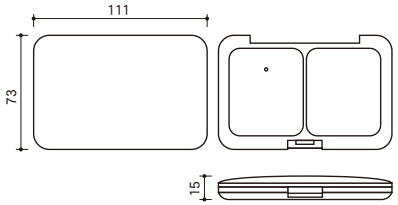


## AJ-F（横型）

W111.0×D73.0×H15.0

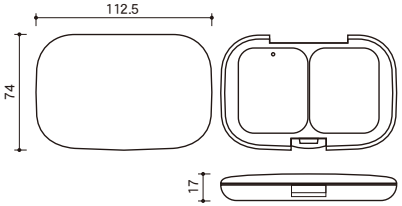


## AJ-R（横型）

W112.5×D74.0×H17.0

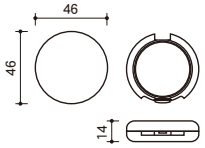


## RG-03

W46.0×D46.0×H14.0

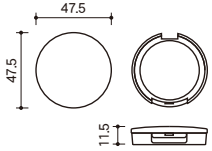


## RG-06

W47.5×D47.5×H11.5

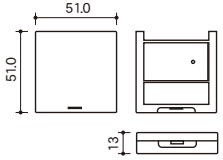


## RGS-10

W51.0×D51.0×H13.0

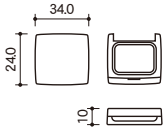


## RGI-11

W34.0×D32.0×H10.0

# コンパクト④

AJシリーズ/その他

※一部規格・仕様等を変更する場合がありますのでご了承ください。
※付属品等につきましては担当営業にお尋ねください。

RM-03

RM-02

RM-01

RE-02

RM-05A

RM-06A

ダイアルリップペン

# マスカラ

※実物より約50%縮小しています。

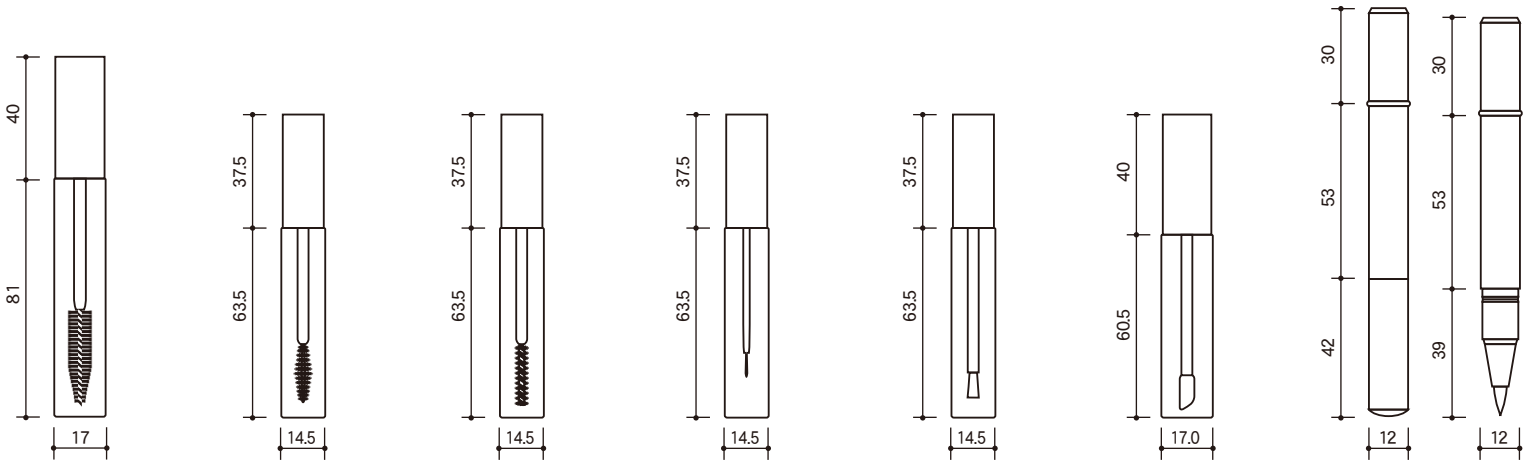


| 品名 | RM-03 | RM-02 | RM-01 | RE-02 | RM-05A | RM-06A | ダイアルリップペン |
|---|---|---|---|---|---|---|---|
| 寸法mm | W 17.0 | W 14.5 | W 14.5 | W 14.5 | W 14.5 | W 17.0 | W 12.0 |
| | D 17.0 | D 14.5 | D 14.5 | D 14.5 | D 14.5 | D 17.0 | D 12.0 |
| | H 121.0 | H 101.5 | H 101.5 | H 101.5 | H 101.5 | H 100.5 | H 125.0 |
| 材質 | PET | PET | PET | PET | PET | PET | PP |

# マスカラ

※品名の数字は使用目安量です。現品にて充填・対内容物テストを行い、ご確認ください。
※一部規格・仕様等を変更する場合がありますのでご了承ください。
※付属品等につきましては担当営業にお尋ねください。

GL-36YS

スパチュラS

80スパチュラ

スパチュラL

スパチュラLL

A-スパチュラ-S

スパチュラ42

スパチュラ50

スパチュラ60

スパチュラ72


SPATURA L-60

A-スパチュラ-L


NAスパチュラ


N-スパチュラ

E-スパチュラ小

E-スパチュラ大

SPATURA L-70

SPATURA L

# スパチュラ

※実物より約60%縮小しています。

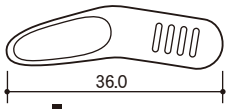


GL-36YS

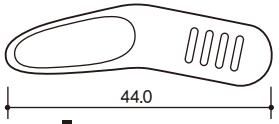


スパチュラS

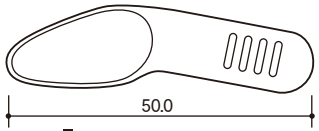


80スパチュラ

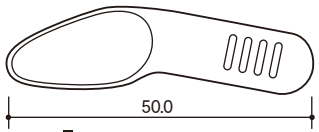


スパチュラL

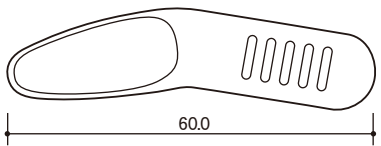


スパチュラLL

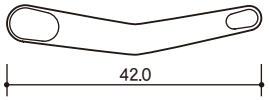


スパチュラ42

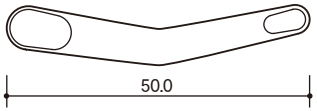


スパチュラ50

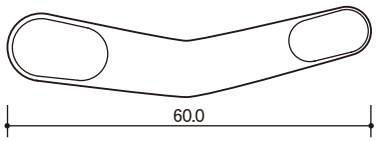


スパチュラ60

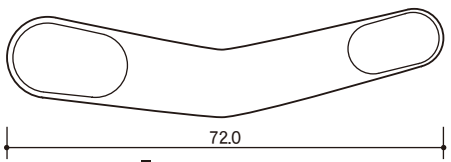


スパチュラ72

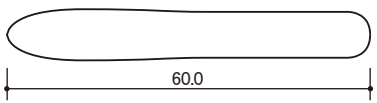


SPATURA L-60 (PP)

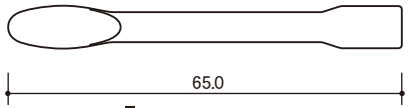


NAスパチュラ

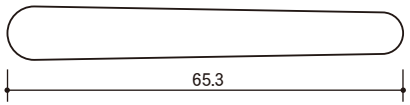


N-スパチュラ

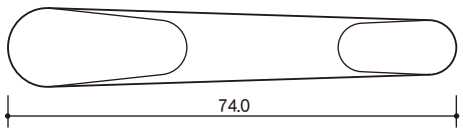


E-スパチュラ小

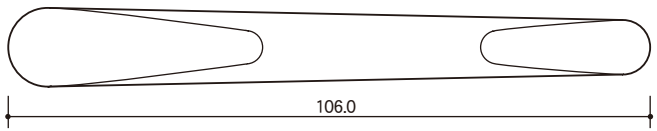


E-スパチュラ大

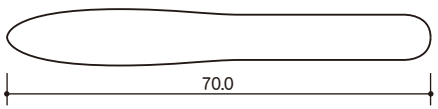


SPATURA L-70 (PP)

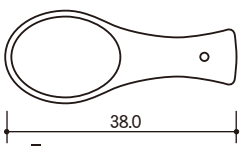


A-スパチュラ-S

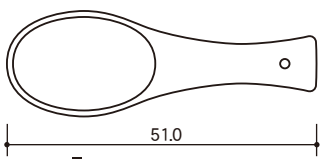


A-スパチュラ-L

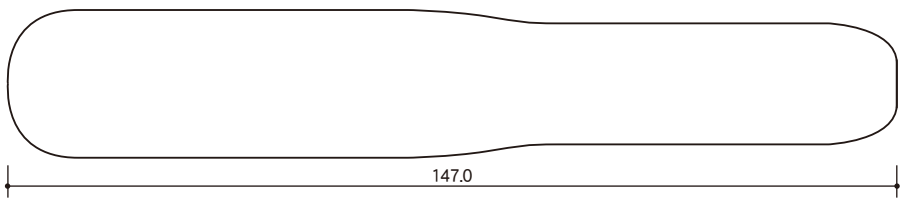


SPATURA L (PP)

# スパチュラ

※品名の数字は使用目安量です。現品にて充填・対内容物テストを行い、ご確認ください。
※一部規格・仕様等を変更する場合がありますのでご了承ください。
※付属品等につきましては担当営業にお尋ねください。

NO.1K NO.2K NO.3K NO.4K NO.5K NO.6K NO.7K NO.8K NO.9K NO.10K NO.11K NO.12K NO.13K

NO.1 NO.2 NO.3 NO.4 NO.5 NO.6 NO.7 NO.8 NO.9 NO.10 NO.11 NO.12 NO.13 NO.14

# 健食ボトル①

## 規格瓶シリーズ

※実物より約25%縮小しています。

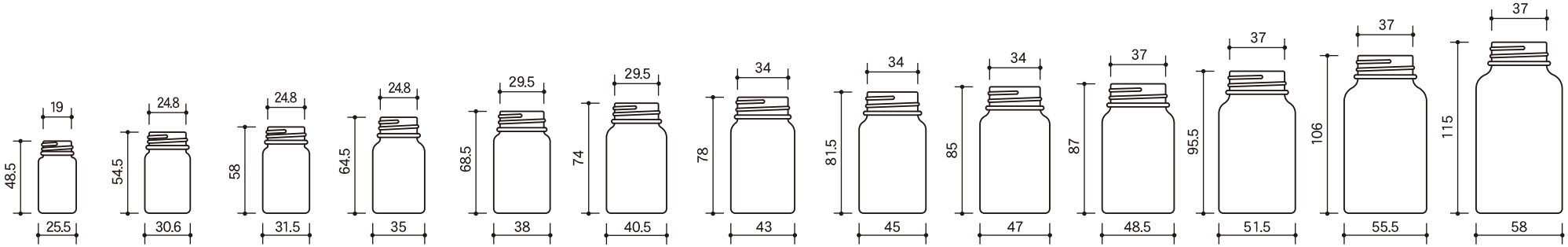


| 品名 | NO.1K | NO.2K | NO.3K | NO.4K | NO.5K | NO.6K | NO.7K | NO.8K | NO.9K | NO.10K | NO.11K | NO.12K | NO.13K |
|---|---|---|---|---|---|---|---|---|---|---|---|---|---|
| 容量(OF)mℓ | 14.0 | 24.0 | 28.0 | 37.5 | 50.0 | 61.5 | 75.5 | 85.5 | 97.0 | 108.0 | 134.0 | 173.0 | 206.0 |
| 寸法mm | W 25.5 | W 30.6 | W 31.5 | W 35.0 | W 38.0 | W 40.5 | W 43.0 | W 45.0 | W 47.0 | W 48.5 | W 51.5 | W 55.5 | W 58.0 |
| | D 25.5 | D 30.6 | D 31.5 | D 35.0 | D 38.0 | D 40.5 | D 43.0 | D 45.0 | D 47.0 | D 48.5 | D 51.5 | D 55.5 | D 58.0 |
| | H 48.5 | H 54.5 | H 58.0 | H 64.5 | H 68.5 | H 74.0 | H 78.0 | H 81.5 | H 85.0 | H 87.0 | H 95.5 | H 106.0 | H 115.0 |
| 材質 | ガラス | ガラス | ガラス | ガラス | ガラス | ガラス | ガラス | ガラス | ガラス | ガラス | ガラス | ガラス | ガラス |

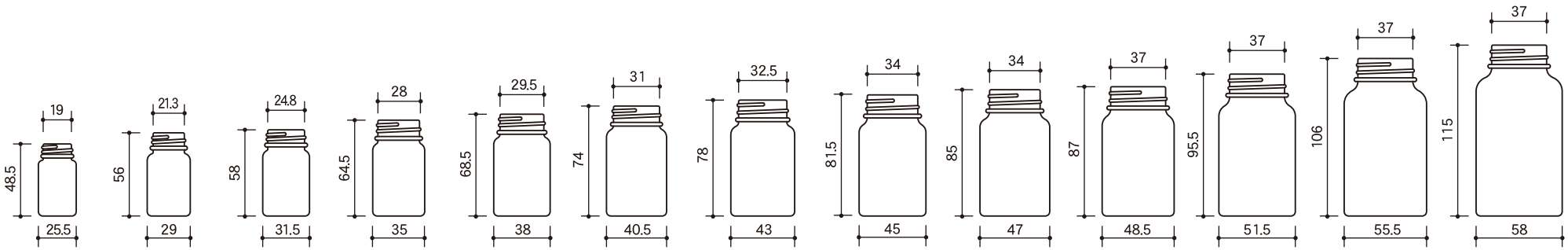


| 品名 | NO.1 | NO.2 | NO.3 | NO.4 | NO.5 | NO.6 | NO.7 | NO.8 | NO.9 | NO.10 | NO.11 | NO.12 | NO.13 |
|---|---|---|---|---|---|---|---|---|---|---|---|---|---|
| 容量(OF)mℓ | 13.0 | 20.0 | 25.0 | 35.0 | 45.0 | 55.0 | 65.0 | 75.0 | 85.0 | 95.0 | 118.0 | 163.0 | 198.0 |
| 寸法mm | W 25.5 | W 29.0 | W 31.5 | W 35.0 | W 38.0 | W 40.5 | W 43.0 | W 45.0 | W 47.0 | W 48.5 | W 51.5 | W 55.5 | W 58.0 |
| | D 25.5 | D 29.0 | D 31.5 | D 35.0 | D 38.0 | D 40.5 | D 43.0 | D 45.0 | D 47.0 | D 48.5 | D 51.5 | D 55.5 | D 58.0 |
| | H 48.0 | H 56.0 | H 58.0 | H 64.5 | H 68.5 | H 74.0 | H 78.0 | H 81.5 | H 85.0 | H 87.0 | H 95.0 | H 106.0 | H 115.0 |
| 材質 | ガラス | ガラス | ガラス | ガラス | ガラス | ガラス | ガラス | ガラス | ガラス | ガラス | ガラス | ガラス | ガラス |

| 品名 | NO.14 |
|---|---|
| 容量(OF)mℓ | 261.0 |
| 寸法mm | W 63.0 |
| | D 63.0 |
| | H 126.0 |
| 材質 | ガラス |

※品名の数字は使用目安量です。現品にて充填・対内容物テストを行い、ご確認ください。
※一部規格・仕様等を変更する場合がありますのでご了承ください。
※付属品等につきましては担当営業にお尋ねください。

# 健食ボトル ①

規格瓶シリーズ

DUMA-
31030IB
2813

DUMA-
43050IB
4015

DUMA-
43075IB
4015

DUMA-
43100IB
4015

DUMA-
43150
4015

# 健食ボトル②

DUMA SPECIALシリーズ

※実物より約40%縮小しています。

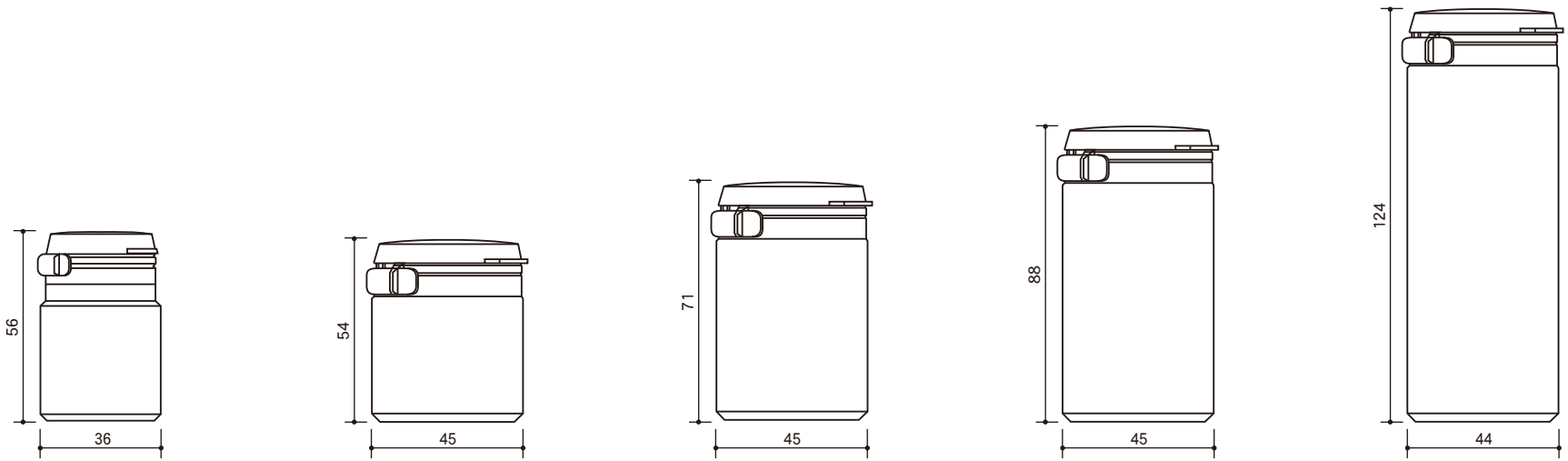


| 品名 | DUMA-31030IB 2813 | DUMA-43050IB 4015 | DUMA-43075IB 4015 | DUMA-43100IB 4015 | DUMA-43150 4015 |
|---|---|---|---|---|---|
| 容量(OF)mℓ | 42.0 | 67.0 | 92.0 | 118.0 | 165.0 |
| 寸法mm | W 36.0 | W 45.0 | W 45.0 | W 45.0 | W 44.0 |
| | D 36.0 | D 45.0 | D 45.0 | D 45.0 | D 44.0 |
| | H 56.0 | H 54.0 | H 71.0 | H 88.0 | H 124.0 |
| 材質 | PE | PE | PE | PE | PE |

※品名の数字は使用目安量です。現品にて充填・対内容物テストを行い、ご確認ください。
※一部規格・仕様等を変更する場合がありますのでご了承ください。
※付属品等につきましては担当営業にお尋ねください。

# 健食ボトル ②

DUMA SPECIALシリーズ

DUMA-65150 6017

DUMA-65250 6017

DUMA-65300 6017

DUMA-65500 6017

DUMA-95500 9022

DUMA-95750 9022

DUMA-951000 9022

DUMA-951500 9022

# 健食ボトル ③

DUMA SPECIALシリーズ

※実物より約35%縮小しています。

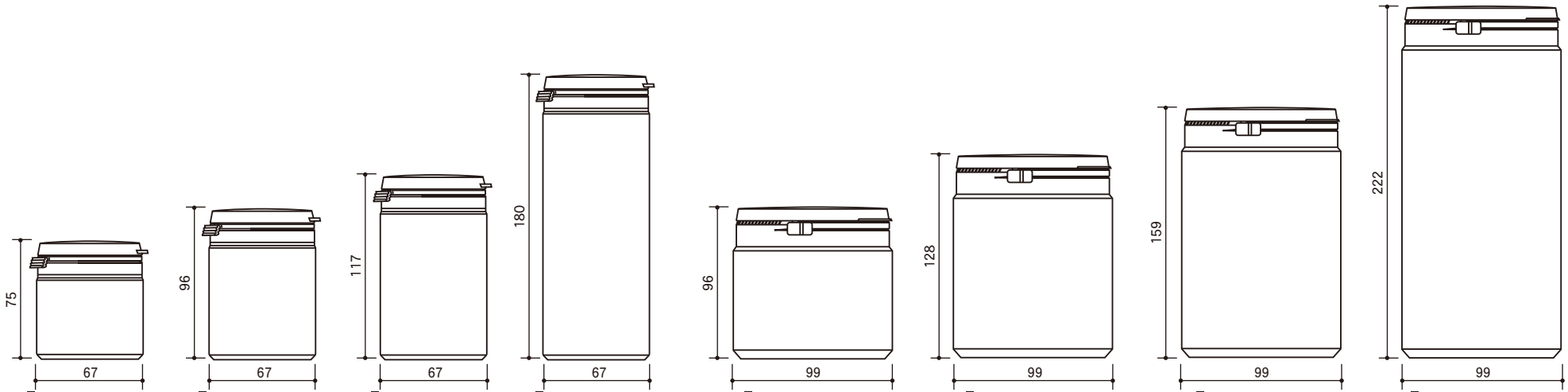


| 品名 | DUMA-65150 6017 | DUMA-65250 6017 | DUMA-65300 6017 | DUMA-65500 6017 | DUMA-95500 9022 | DUMA-95750 9022 | DUMA-951000 9022 | DUMA-951500 9022 |
|---|---|---|---|---|---|---|---|---|
| 容量(OF)mℓ | 210.0 | 280.0 | 340.0 | 560.0 | 650.0 | 895.0 | 1080.0 | 1570.0 |
| 寸法mm | W 67.0 | W 67.0 | W 67.0 | W 67.0 | W 99.0 | W 99.0 | W 99.0 | W 99.0 |
| | D 67.0 | D 67.0 | D 67.0 | D 67.0 | D 99.0 | D 99.0 | D 99.0 | D 99.0 |
| | H 75.0 | H 96.0 | H 117.0 | H 180.0 | H 96.0 | H 128.0 | H 159.0 | H 222.0 |
| 材質 | PE | PE | PE | PE | PE | PE | PE | PE |

※品名の数字は使用目安量です。現品にて充填・対内容物テストを行い、ご確認ください。
※一部規格・仕様等を変更する場合がありますのでご了承ください。
※付属品等につきましては担当営業にお尋ねください。

# 健食ボトル ③

DUMA SPECIALシリーズ

DUMA-31050IB 2813
DUMA-31075IB 2813
DUMA-31100IB 2813
DUMA-31125IB 2813
DUMA-43156IB 4015
DUMA-43206IB 4015
DUMA-43307IB 4015
DUMA-43407 4013
DUMA-43507 4015

# 健食ボトル ④

DUMA STANDARDシリーズ

※実物より約40%縮小しています。

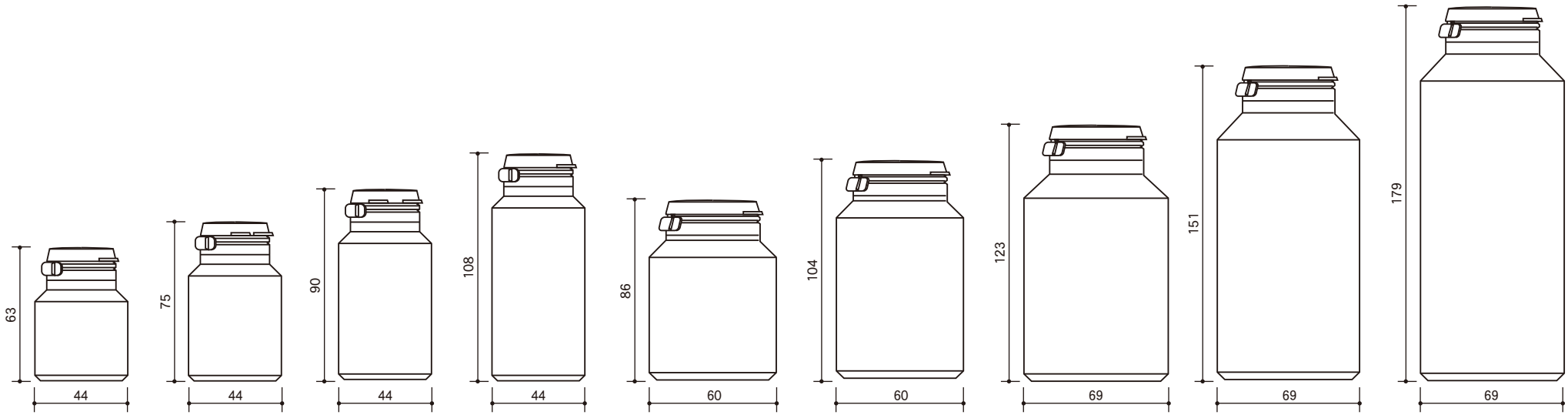


| 品名 | DUMA-31050IB 2813 | DUMA-31075IB 2813 | DUMA-31100IB 2813 | DUMA-31125IB 2813 | DUMA-43156IB 4015 | DUMA-43206IB 4015 | DUMA-43307IB 4015 | DUMA-43407IB 4013 | DUMA-43507IB 4015 |
|---|---|---|---|---|---|---|---|---|---|
| 容量(OF)㎖ | 65.0 | 85.0 | 106.0 | 130.0 | 180.0 | 230.0 | 345.0 | 445.0 | 545.0 |
| 寸法mm | W 44.0 | W 44.0 | W 44.0 | W 44.0 | W 60.0 | W 60.0 | W 69.0 | W 69.0 | W 69.0 |
| | D 44.0 | D 44.0 | D 44.0 | D 44.0 | D 60.0 | D 60.0 | D 69.0 | D 69.0 | D 69.0 |
| | H 63.0 | H 75.0 | H 90.0 | H 108.0 | H 86.0 | H 104.0 | H 123.0 | H 151.0 | H 179.0 |
| 材質 | PE | PE | PE | PE | PE | PE | PE | PE | PE |

# 健食ボトル ④

DUMA STANDARDシリーズ

※品名の数字は使用目安量です。現品にて充填・対内容物テストを行い、ご確認ください。
※一部規格・仕様等を変更する場合がありますのでご了承ください。
※付属品等につきましては担当営業にお尋ねください。

B-3

B-5

B-6

B-8

B-9

B-10

B-11

B-11
半透明茶
（B-10、B-11のみ一般色）

B-11
濃茶
（B-11のみ一般色）

B-12

B-13

B-14

B-15

B-16

S-10

S-11

S-12

# 健食ボトル ⑤

規格ボトル Bシリーズ

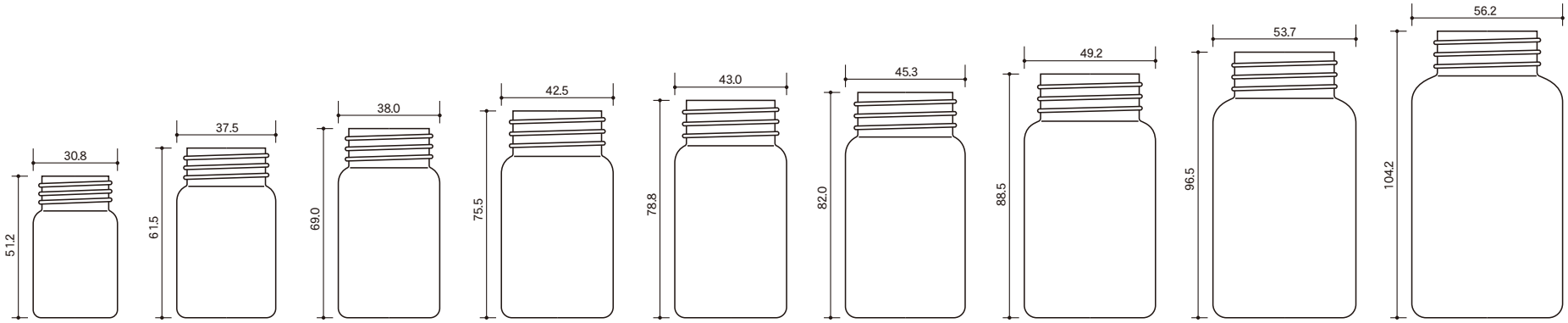


| 品名 | B-3 | B-5 | B-6 | B-8 | B-9 | B-10 | B-11 | B-12 | B-13 |
|---|---|---|---|---|---|---|---|---|---|
| 容量(OF)mℓ | 28.5 | 51.0 | 61.5 | 83.5 | 91.0 | 107.0 | 133.0 | 175.0 | 206.0 |
| 寸法mm | W 30.8 | W 37.5 | W 38.0 | W 42.5 | W 43.0 | W 45.3 | W 49.2 | W 53.7 | W 56.2 |
| | D 30.8 | D 37.5 | D 38.0 | D 42.5 | D 43.0 | D 45.3 | D 49.2 | D 53.7 | D 56.2 |
| | H 51.2 | H 61.5 | H 69.0 | H 75.5 | H 78.8 | H 82.0 | H 88.5 | H 96.5 | H 104.2 |
| 材質 | PE | PE | PE | PE | PE | PE | PP・PE | PE | PE |

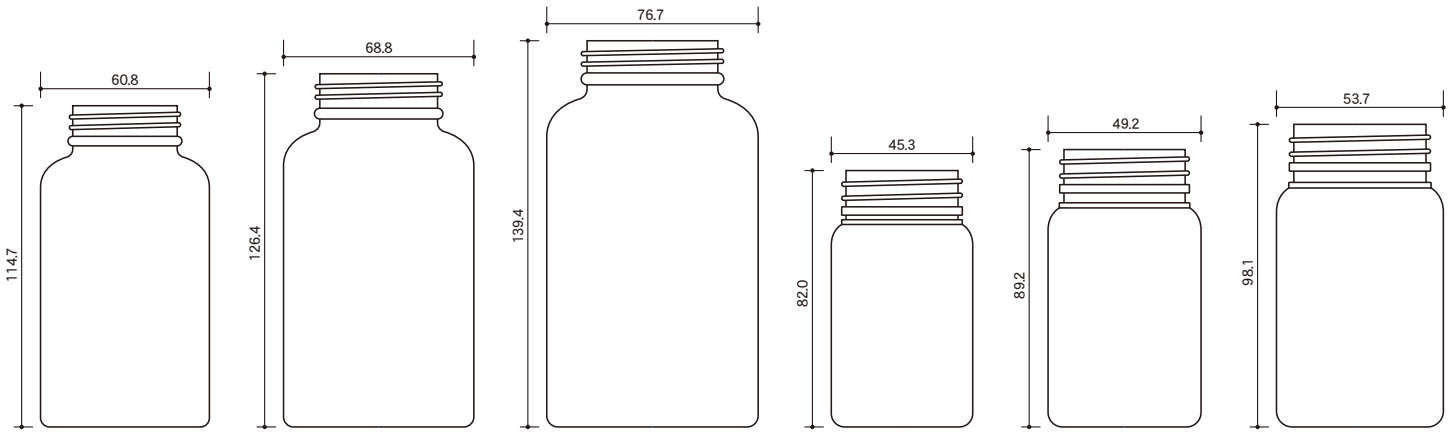


| 品名 | B-14 | B-15 | B-16 | S-10 | S-11 | S-12 |
|---|---|---|---|---|---|---|
| 容量(OF)mℓ | 265.0 | 372.0 | 504.0 | 107.0 | 136.0 | 175.0 |
| 寸法mm | W 60.8 | W 68.8 | W 76.7 | W 45.3 | W 49.2 | W 53.7 |
| | D 60.8 | D 68.8 | D 76.7 | D 45.3 | D 45.3 | D 53.7 |
| | H 114.7 | H 126.4 | H 139.4 | H 82.0 | H 89.2 | H 98.1 |
| 材質 | PE | PE | PE | PE | PE | PE |

※品名の数字は使用目安量です。現品にて充填・対内容物テストを行い、ご確認ください。
※一部規格・仕様等を変更する場合がありますのでご了承ください。
※付属品等につきましては担当営業にお尋ねください。

# 健食ボトル⑤

規格ボトル Bシリーズ

J-MEDIC-No.3T　J-MEDIC-No.4T　J-MEDIC-No.5T　J-MEDIC-No.6T　J-MEDIC-No.7T　J-MEDIC-No.8T

J-MEDIC-No.9T　J-MEDIC-No.10T　J-MEDIC-No.11T　J-MEDIC-No.12T　J-MEDIC-No.13T

■付属品とキャップの組み合わせ

防湿ポリ中栓

＋

キャップ
（パッキン無し）

ポリ中栓ナシ

＋

キャップ
（パッキン付き）

# 健食ボトル⑥

J-MEDICシリーズ

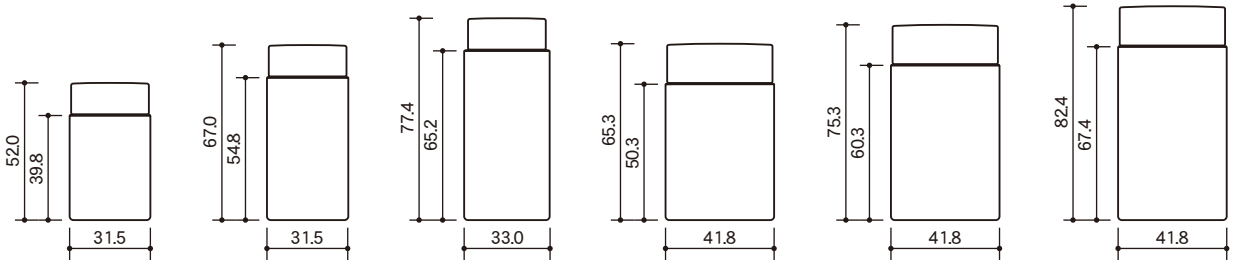


| 品名 | J-MEDIC-No.3T | J-MEDIC-No.4T | J-MEDIC-No.5T | J-MEDIC-No.6T | J-MEDIC-No.7T | J-MEDIC-No.8T |
|---|---|---|---|---|---|---|
| 容量(OF)mℓ | 29.4 | 39.3 | 50.0 | 68.1 | 79.9 | 91.2 |
| 寸法mm | W 31.5 | W 31.5 | W 33.0 | W 41.8 | W 41.8 | W 41.8 |
| | D 31.5 | D 31.5 | D 33.0 | D 41.8 | D 41.8 | D 41.8 |
| | H 52.0 | H 67.0 | H 77.4 | H 65.3 | H 75.3 | H 82.4 |
| 材質 | PET | PET | PET | PET | PET | PET |

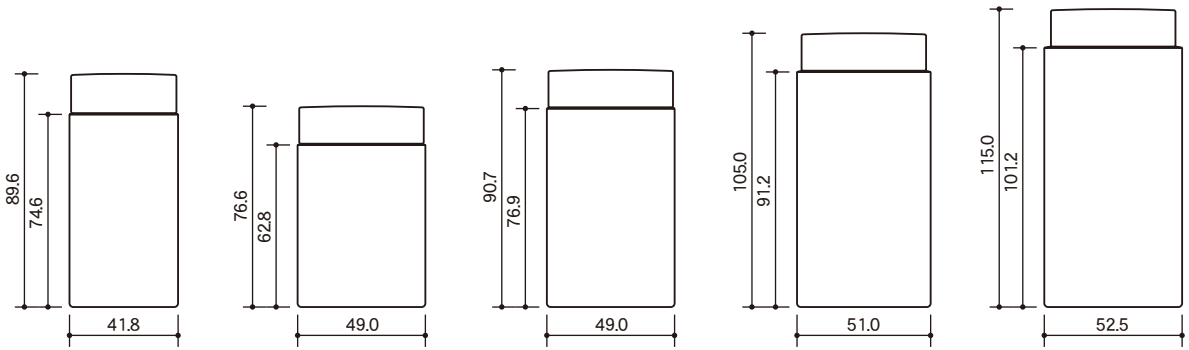


| 品名 | J-MEDIC-No.9T | J-MEDIC-No.10T | J-MEDIC-No.11T | J-MEDIC-No.12T | J-MEDIC-No.13T |
|---|---|---|---|---|---|
| 容量(OF)mℓ | 99.6 | 113.4 | 138.8 | 175.6 | 204.3 |
| 寸法mm | W 41.8 | W 49.0 | W 49.0 | W 51.0 | W 52.5 |
| | D 41.8 | D 49.0 | D 49.0 | D 51.0 | D 52.5 |
| | H 89.6 | H 76.6 | H 90.7 | H 105.0 | H 115.0 |
| 材質 | PET | PET | PET | PET | PET |

# 健食ボトル ⑥

J-MEDICシリーズ

※品名の数字は使用目安量です。現品にて充填・対内容物テストを行い、ご確認ください。
※一部規格・仕様等を変更する場合がありますのでご了承ください。
※付属品等につきましては担当営業にお尋ねください。

| 品名 | 新Hシングル | 新H金冠Aタイプ | 新H金冠Bタイプ | BSシングル | AM ローション | G-100L | H-100GS | BSダブル | AFローション | ADローション |
|---|---|---|---|---|---|---|---|---|---|---|
| 寸法 | W24.7×H26.0 | W26.4×H30.0 | W26.4×H28.0 | W25.8×H24.3 | W27.4×H26.2 | W28.0×H28.0 | W32.4×H34.8 | W34.5×H29.6 | W29.2×H26.0 | W29.2×H27.5 |
| 適合容器 | ※ページ内共通 | ※ページ内共通 | ※ページ内共通 | ※ページ内共通 | ※ページ内共通 | ※ページ内共通 | ※ページ内共通 | ※ページ内共通 | ※ページ内共通 | ※ページ内共通 |

| 品名 | DH CAP | K-100L | A-100L | L-100L | M-100L | ジョーヌ100L | ES-W |
|---|---|---|---|---|---|---|---|
| 寸法 | W29.5×H26.0 | W29.0×H29.0 | W29.4×H33.4 | W31.9×H30.0 | W32.2×H29.0 | W32.0×H27.7 | W42.5×H28.6 |
| 適合容器 | ※ページ内共通 | ※ページ内共通 | ※ページ内共通 | ※ページ内共通 | ※ページ内共通 | ※ページ内共通 | ES-100・120 |

※ページ内共通適合容器

ES-100・120
SA-120
HI-20・30・40・50・60・80・100・120・150
APJ-100・120・150
FA-100・120

# CAP

lotion cap-1

# CAP

lotion cap-2

| 品名 | HI-20・30・40用 1パーツcap | HI-20・30・40用 2パーツcap | HI-50・60用 1パーツcap | HI-50・60用 2パーツcap | HI-80用 1パーツcap | HI-80用 2パーツcap | HI-100・120用 1パーツcap | HI-100・120用 2パーツcap | HI-150用 1パーツcap | HI-150用 2パーツcap | HI-100・120用 金冠cap |
|---|---|---|---|---|---|---|---|---|---|---|---|
| 寸法 | W29.5×H26.9 | W30.5×H29.6 | W34.0×H27.2 | W34.0×H29.9 | W37.0×H27.5 | W38.5×H30.2 | W42.0×H27.7 | W42.0×H30.4 | W45.4×H28 | W45.5×H30.7 | W43.0×H29.0 |
| 適合容器 | HI-20・30・40 | HI-20・30・40 | HI-50・60 | HI-50・60 | HI-80 | HI-80 | HI-100・120 | HI-100・120 | HI-150 | HI-150 | HI-100・120 |

| 品名 | HI-150用 金冠cap | HIP-100・120用 1パーツcap | HIP-150用 1パーツcap | HIP-T100・120用 1パーツcap | HIP-T 150用1パーツcap | HIP-T180用 1パーツcap | HIP-T250用 1パーツcap | HIP-100・120用 2パーツcap | HIP-150用 2パーツcap | FIP-100・120用 1パーツcap | FIP-150用 1パーツcap |
|---|---|---|---|---|---|---|---|---|---|---|---|
| 寸法 | W46.0×H29.5 | W37.5×H21.0 | W40.5×H21.0 | W39.0×H32.8 | W42.0×H32.8 | W45.6×H32.8 | W49.5×H33.0 | W38.0×H33.0 | W41.0×H33.0 | W42.2×H32.0 | W42.0×H34.0 |
| 適合容器 | HI-150 | HIP-100・120<br>KIP-100・120<br>FIP-100・120<br>PIP-100・120・150<br>AIP-100・120・150<br>HC-120・150<br>S-HIP-100・120 | HIP-150・200<br>KIP-150・200<br>FIP-150・200<br>PIP-200<br>AIP-200<br>S-HIP-150・200 | HIP-100・120<br>KIP-100・120<br>FIP-100・120<br>PIP-100・120・150<br>AIP-100・120・150<br>HC-120・150<br>S-HIP-100・120 | HIP-150・200<br>KIP-150・200<br>FIP-150・200<br>PIP-200<br>AIP-200<br>S-HIP-150・200<br>A-TIP-120 | HIP-180・200<br>HIPP-200<br>S-HIP-200<br>A-TIP-150 | S-HIP-250・300<br>A-TIP-200 | HIP-100・120<br>KIP-100・120<br>FIP-100・120<br>PIP-100・120・150<br>AIP-100・120・150<br>HC-120・150<br>S-HIP-100・120 | HIP-150・200<br>KIP-150・200<br>FIP-150・200<br>PIP-200<br>AIP-200<br>S-HIP-150・200<br>A-TIP-120 | HIP-100・120<br>KIP-100・120<br>FIP-100・120<br>PIP-100・120・150<br>AIP-100・120・150<br>HC-120・150<br>S-HIP-100・120 | HIP-150・200<br>KIP-150・200<br>FIP-150・200<br>PIP-200<br>AIP-200<br>S-HIP-150・200<br>A-TIP-120 |

| 品名 | FIP-100・120用 2パーツcap | FIP-150用 2パーツcap | HC-LM 1パーツcap | HC-LL 1パーツcap | HC-LM 2パーツcap | HC-LL 2パーツcap | DC-LM 2パーツcap | DC-LL 2パーツcap |
|---|---|---|---|---|---|---|---|---|
| 寸法 | W42.0×H34.0 | W46.0×H34.0 | W42.2×H32.0 | W45.4×H32.0 | W45.0×H37.6 | W49.0×H37.9 | W44.162×H37.5 | W47.842×H37.8 |
| 適合容器 | HIP-100・120<br>KIP-100・120<br>FIP-100・120<br>SIP-100・120<br>PIP-100・120・150<br>AIP-100・120・150<br>HC-120・150<br>S-HIP-100・120 | HIP-150・200<br>KIP-150・200<br>FIP-150・200<br>PIP-200<br>AIP-200<br>S-HIP-150・200<br>A-TIP-120 | HIP-100・120<br>KIP-100・120<br>FIP-100・120<br>PIP-100・120・150<br>AIP-100・120・150<br>HC-120・150<br>HIPP-100・120<br>FIPP-100・120<br>S-HIP-100・120 | HIP-150・200<br>KIP-150・200<br>FIP-150・200<br>PIP-200<br>AIP-200<br>S-HIP-150・200<br>A-TIP-120 | HIP-100・120<br>KIP-100・120<br>FIP-100・120<br>PIP-100・120・150<br>AIP-100・120・150<br>HC-120・150<br>S-HIP-100・120 | HIP-150・200<br>KIP-150・200<br>FIP-150・200<br>PIP-200<br>AIP-200<br>S-HIP-150・200<br>A-TIP-120 | HIP-100・120<br>KIP-100・120<br>FIP-100・120<br>PIP-100・120・150<br>AIP-100・120・150<br>HC-120・150<br>S-HIP-100・120 | HIP-150・200<br>KIP-150・200<br>FIP-150・200<br>PIP-200<br>AIP-200<br>S-HIP-150・200<br>A-TIP-120 |

＊ A-ラッパ中栓対応可能キャップ

| 品名 | AP-SS | DSDP-TSSM cap | DSDP-TSSM 中栓 | AP-SS ヒンジcap | AP-S (詰め替えcap) | DSDP-S | HIP-30用 1パーツcap | HIP-50用 1パーツcap | HC-50用 1パーツcap | AS-S | DSDP-TS cap | DSDP-TS 中栓 | DSDP-TSM cap | DSDP-TSM 中栓(2φ・1φ) | HIP-30mlR 1パーツcap (4Φ) | ラッパ中栓S (4φ) | HIP-30用 ヒンジcap | FIP-30用 1パーツcap | HIP-100・120用 ヒンジcap |
|---|---|---|---|---|---|---|---|---|---|---|---|---|---|---|---|---|---|---|---|
| 寸法 | W22.2×H16.5 | W21.8×H29.0 | W14.2×H25.0 | W21.5×H19.4 | W24.0×H19.5 | W24.5×H21.0 | W30.0×H21.0 | W31.0×H25.0 | W32.0×H24.0 | W24.0×H24.5 | W25.0×H29.5 | W17.5×H23.0 | W25.0×H29.5 | W17.5×H23.0 | W29.5×H24.0 | | W29.5×H22.5 | W31.5×H25.0 | W39.5×H28.0 |
| 適合容器 | APJDP-30<br>HIP-12・20<br>JIP-50<br>NNDP-15・20<br>RDP-30<br>NDP-50・80・100・120<br>CDP-50・100・120 | ※DSDP-TSSM中栓はDSDP-TSSMcapとセットでお使いいただけます。<br>APJDP-30<br>JIP-50<br>RDP-30<br>NDP-50・80・100・120<br>CDP-50・100・120 | HIP-12・20<br>NNDP-15・20 | APJDP-30<br>HIP-12・20<br>JIP-50<br>NNDP-15・20<br>RDP-30<br>NDP-50・80・100・120<br>CDP-50・100・120 | | | | | ※ラッパ中栓用 | | ※DSDP-TS中栓は、DSDP-TScapとセットでお使いいただけます。 | | ※DSDP-TSM中栓は、DSDP-TSMcapとセットでお使いいただけます。 | | ※ラッパ中栓Sは、HIP-30用ラッパ中栓用capとセットでお使いいただけます。<br>HIP-30・50・60<br>HIPP-30・50・60・80<br>S-HIP-30・50 | | HIP-30・50・60<br>HIPP-30・50・60・80<br>S-HIP-30・50 | HIP-30・50・60<br>HIPP-30・50・60・80<br>S-HIP-30・50 | HIP-100・120・150・180・200<br>HIPP-100・120・150・200・250・300<br>S-HIP-100・120・150・200 |

| | | | | | |
|---|---|---|---|---|---|
| APJDP-50<br>DSDP-50<br>HIP-30・40・50・60<br>HIPL-80・100・120 | HIPP/HIPE-30・50・60・80<br>NNDP-45・60・120・150(Z-200)<br>MIP-50<br>QIP-50 | RDP-50<br>KIP-30・50<br>FIP-30・50<br>S-HIP-30・50 | AIP-50<br>LIP-50<br>PIP-50<br>HC-50 | SIP-50 | |

＊

| 品名 | HIP-150用 ヒンジcap | HIP-200用 ヒンジcap | マットヒンジキャップL | AP-L | DSDP-L | AS-L | TI-W | JD-1 ローションcap | 24φアルミcap | 27φアルミcap | FIP用ローションcap | MIP用2パーツcap | DSDP-TLcap | DSDP-TL 中栓(2φ・1φ) | DSDP-TLMcap | DSDP-TLM 中栓(2φ・1φ) |
|---|---|---|---|---|---|---|---|---|---|---|---|---|---|---|---|---|
| 寸法 | W41.0×H27.0 | W46.0×H28.5 | W33.8×H24.65 | W28.5×H23.2 | W29.84×H24.0 | W28.5×H30.5 | W36.0×H29.0 | W36.0×H29.0 | W27.0×H14.5 | W27.0×H14.5 | W31.2×H31.5 | W31.0×H35.3 | W29.0×H34.15 | W19.5×H28.0 | W29.0×H38.7 | W17.5×H23.0 |
| 適合容器 | HIP-150・180・200<br>HIPP-150・200・250・300<br>S-HIP-150・200<br>A-TIP-120 | HIP-200<br>HIPP-200・250・300<br>S-HIP-200<br>A-TIP-150 | | | | | | | | | | | ※DSDP-TL中栓は、DSDP-TLcapとセットでお使いいただけます。 | | ※DSDP-TLM中栓は、DSDP-TLMcapとセットでお使いいただけます。 | |

| | | | | | | |
|---|---|---|---|---|---|---|
| APJDP-100・120・150<br>DSDP-80・100・120・150<br>QIP-80・100・120・150・200<br>A-RIP-100・120・150・200 | NNDP150 (Z-1000)<br>ESPP-150・200<br>MIP-100・120・150・200<br>SIP-100・120・150・200 | AIP-100・120・150・200<br>LIP-100・120・150・200<br>FIP-80・100・120・150・200<br>HC-120・150 | HIP-60D・80・100・120・150・180・200<br>KIP-80・100・120・150・200・230<br>S-HIP-100・120・150・200・250・300<br>A-TIP-120・150・200 | KDP-230<br>PIP-100・120・150・200<br>WIP-150・180・200 | JIP-60・100・120・150・200<br>OIP-100・120・150・200 | |

# CAP

lotion cap-3

| 品名 | S-HIP・250・300用 ヒンジcap | ESPP-S ヒンジcap | ESPP ヒンジcap | A-PET ヒンジcap | FIP100・120用 ヒンジcap | FIP-150用 ヒンジcap | FIP-200用 ヒンジcap | SSトンガリcap | SSトンガリ中栓 |
|---|---|---|---|---|---|---|---|---|---|
| 寸法 | W49.0×H34.7 | W25.0×H23.1 | W28.8×H22.4 | W28.8×H22.4 | W45.0×H37.5 | W49.0×H37.5 | W49.0×H37.5 | W26.0×H35.0 | W18.5×H22.0 |
| 適合容器 | S-HIP-250・300<br>A-TIP-200 | HIPP-30・50・60・80<br>APP-30・50・80<br>RPP-30・50・80 | ESPP-150・200<br>APP(100～300)<br>RPP(100～300)<br>HIPP(100～300) | S-HIP(100～300)<br>A-HIP(100～200)<br>A-FIP(100～200)<br>A-RIP(100～200) | HIP-100・120<br>FIP-100・120<br>PIP-100・120・150<br>AIP-100・120・150<br>HC-120・150<br>HIPP-100・120<br>FIPP-100・120 | HIP-150<br>FIP-150<br>PIP-200<br>AIP-200<br>HIPP-150<br>FIPP-150<br>A-TIP-120<br>S-HIP-150 | HIP-200<br>FIP-200<br>HIPP-200<br>FIPP-200<br>A-TIP-150<br>S-HIP-200 | FA-100・120<br>SA-120<br>APJ-100・120・150<br>HI-20・30・40・50・60・80・100・120・150<br>ES-100・120 | ※SSトンガリ中栓は、SSトンガリcapとセットでお使いいただけます。 |

＊ A-ラッパ中栓対応可能キャップ

| | * | * | * | * | * | * | * | * |
|---|---|---|---|---|---|---|---|---|
| | | | | | | | | |
| 品 名 | D-HIP-100・120用<br>2パーツcap | D-HIP-150用<br>2パーツcap | D-FIP-100・120用<br>2パーツcap | D-FIP-150用<br>2パーツcap | D-HC-LM<br>2パーツcap | D-HC-LL<br>2パーツcap | D-DC-LM<br>2パーツcap | D-DC-LL<br>2パーツcap |
| 寸 法 | W38.0×H33.0 | W41.0×H33.0 | W42.0×H34.0 | W46.0×H34.0 | W45.0×H37.6 | W49.0×H37.9 | W44.162×H37.5 | W47.842×H37.8 |
| 適合容器 | HIP-100・120<br>KIP-100・120<br>FIP-100・120<br>PIP-100・120・150<br>AIP-100・120・150<br>HC-120・150<br>S-HIP-100・120 | HIP-150・200<br>KIP-150・200<br>FIP-150・200<br>PIP-200<br>AIP-200<br>S-HIP-150・200 | HIP-100・120<br>KIP-100・120<br>FIP-100・120<br>SIP-100・120<br>PIP-100・120・150<br>AIP-100・120・150<br>HC-120・150<br>S-HIP-100・120 | HIP-150・200<br>KIP-150・200<br>FIP-150・200<br>PIP-200<br>AIP-200<br>S-HIP-150・200 | HIP-100・120<br>KIP-100・120<br>FIP-100・120<br>PIP-100・120・150<br>AIP-100・120・150<br>HC-120・150<br>S-HIP-100・120 | HIP-150・200<br>KIP-150・200<br>FIP-150・200<br>PIP-200<br>AIP-200<br>S-HIP-150・200 | HIP-100・120<br>KIP-100・120<br>FIP-100・120<br>PIP-100・120・150<br>AIP-100・120・150<br>HC-120・150<br>S-HIP-100・120 | HIP-150・200<br>KIP-150・200<br>FIP-150・200<br>PIP-200<br>AIP-200<br>S-HIP-150・200 |

| | | | | | | | |
|---|---|---|---|---|---|---|---|
| | | | | | | | |
| 品 名 | D-HIP-50gW<br>2パーツcap | D-FIP-30gW<br>2パーツcap | D-FIP-50gW<br>2パーツcap | D-HC-CM<br>2パーツcap | D-HC-CL<br>2パーツcap | D-DC-CM<br>2パーツcap | D-DC-CL<br>2パーツcap |
| 寸 法 | W61.3×H20.85 | W61.3×H20.85 | W61.3×H20.85 | W61.3×H20.85 | W69.4×H22.05 | W61.4×H20.9 | W70.08×H22.0 |
| 適合容器 | HIP-50gW<br>FIP-50gW<br>JIP-50gW<br>HIPPW-30g・40g・50g・60g<br>FIPPW-30g・50g | FIP-30gW<br>JIP-30gW | HIP-50gW<br>FIP-50gW<br>JIP-50gW<br>HIPPW-30g・40g・50g・60g<br>FIPPW-30g・50g | FIP-30gW<br>JIP-30gW | HIP-50gW<br>FIP-50gW<br>JIP-50gW<br>HIPPW-30g・40g・50g・60g<br>FIPPW-30g・50g | FIP-30gW<br>JIP-30gW | HIP-50gW<br>FIP-50gW<br>JIP-50gW<br>HIPPW-30g・40g・50g・60g<br>FIPPW-30g・50g |

# CAP

lotion cap-Inner variation

## ■ ダイヤカットタイプインナーパーツ

既存2パーツキャップのインナーパーツに
ダイヤカットを施しました。
従来とは違う重厚感のある雰囲気を演出できます。

ローションキャップ用

クリームキャップ用

＊ A-ラッパ中栓対応可能キャップ

| 品名 | KHシングル | KHシングル金冠 | AMクリーム30 | AFクリーム S | ADクリーム S | A-30c | K-30c |
|---|---|---|---|---|---|---|---|
| 寸法 | W44.0×H15.3 | W44.5×H17.0 | W46.0×H16.0 | W49.8×H15.0 | W49.8×H17.0 | W47.5×H20.2 | W47.2×H20.3 |
| 適合容器 | KH-20・30・40g<br>AO-30g | KH-20・30・40g<br>AO-30g | KH-20・30・40g<br>AO-30g | KH-20・30・40g<br>AO-30g | KH-20・30・40g<br>AO-30g | KH-20・30・40g<br>AO-30g | KH-20・30・40g<br>AO-30g |

| 品名 | G-30c | L-30c | ジョーヌ30c | M-30c | ES-30g | ES-40g |
|---|---|---|---|---|---|---|
| 寸法 | W46.4×H16.8 | W49.0×H17.5 | W48.9×H16.5 | W49.9×H17.5 | W55.5×H16.5 | W59.3×H16.6 |
| 適合容器 | KH-20・30・40g<br>AO-30g | KH-20・30・40g<br>AO-30g | KH-20・30・40g<br>AO-30g | KH-20・30・40g<br>AO-30g | ES-30g/HI-30・40g<br>AO-60・80g/KH-50g | ES-40g/HI-50g |

| 品名 | HIPP-50g用アルミキャップ<br>(ローレット無し) | HIPP-50g用アルミキャップ<br>(ローレットあり) | HIPP-120g用アルミキャップ<br>(ローレット無し) | HIPP-120g用アルミキャップ<br>(ローレットあり) |
|---|---|---|---|---|
| 寸法 | W57.0×H12.0 | W57.0×H12.0 | W57.0×H12.0 | W57.0×H12.0 |
| 適合容器 | HIPP-50g<br>JPP-50g<br>DM-30g | HIPP-50g<br>JPP-50g<br>DM-30g | WPP-100g<br>HIPP-120g<br>JPP-120g | WPP-100g<br>HIPP-120g<br>JPP-120g |

# CAP

cream cap-1

| 品名 | HI-30・40g用 1パーツ | HI-30・40g用 2パーツ | HI-30・40g用 金冠キャップ | JD-30gクリームキャップ | AFクリーム L | ADクリーム L |
|---|---|---|---|---|---|---|
| 寸法 | W55.5×H15.7 | W55.5×H17.5 | W56.7×H16.9 | W59.5×H20 | W55.5×H15.2 | W55.5×H17.2 |
| 適合容器 | ES-30g/HI-30・40g<br>AO-60・80g<br>KH-50g<br>HIP-30g<br>HIP-30gDX | ES-30g/HI-30・40g<br>AO-60・80g/BS-60g<br>KH-50g<br>HIP-30g<br>HIP-30gDX | ES-30g/HI-30・40g<br>AO-60・80g<br>KH-50g<br>HIP-30g<br>HIP-30gDX | ES-30g/HI-30・40g<br>AO-60・80g<br>KH-50g<br>HIP-30g<br>HIP-30gDX | ES-30g/HI-30・40g<br>AO-60・80g<br>KH-50g<br>HIP-30g<br>HIP-30gDX | ES-30g/HI-30・40g<br>AO-60・80g<br>KH-50g<br>HIP-30g<br>HIP-30gDX |

| 品名 | HIP-30gDX用 1パーツ | HIP-30gDX用 2パーツ | HI-50g用 1パーツ | HI-50g用 2パーツ | HI-50g用 金冠キャップ | ジョーヌ60c |
|---|---|---|---|---|---|---|
| 寸法 | W50.1×H15.0 | W56.3×H17.5 | W61.5×H16.2 | W61.5×H18.0 | W62.8×H17.0 | W56.3×H17.2 |
| 適合容器 | ES-30g/HI-30・40g<br>AO-60・80g<br>KH-50g<br>HIP-30g<br>HIP-30gDX | ES-30g/HI-30・40g<br>AO-60・80g<br>KH-50g<br>HIP-30g<br>HIP-30gDX | ES-40g/HI-50g<br>HIP-50g<br>HIP-30gW | ES-40g/HI-50g<br>HIP-50g<br>HIP-30gW | ES-40g/HI-50g<br>HIP-50g<br>HIP-30gW | ES-30g/HI-30・40g<br>AO-60・80g/BS-60g<br>KH-50g<br>HIP-30g<br>HIP-30gDX |

| 品名 | A-60c | G-60c | HIPPW-30・50g用 1パーツ | HIPPW-100・120g用 1パーツ | HC-CM 2パーツ | HC-CL 2パーツ |
|---|---|---|---|---|---|---|
| 寸法 | W55.0×H20.7 | W53.6×H18.2 | W64.4×H16.5 | W78.3×H21.5 | W61.3×H20.85 | W69.4×H22.05 |
| 適合容器 | ES-30g/HI-30・40g<br>AO-60・80g<br>KH-50g<br>HIP-30g<br>HIP-30gDX | ES-30g/HI-30・40g<br>AO-60・80g<br>KH-50g<br>HIP-30g<br>HIP-30gDX | HIP-50gW<br>FIP-50gW<br>JIP-50gW<br>HIPPW-30g・50g<br>FIPPW-30g・50g | HIPPW-100g・120g<br>FIPPW-100g・120g | FIP-30gW<br>JIP-30gW | HIP-50gW<br>FIP-50gW<br>JIP-50gW<br>HIPPW-30g・50g<br>FIPPW-30g・50g |

| 品名 | FIPPW-30・50g用 1パーツ | FIPPW-100・120g用 1パーツ | DC-CM 2パーツ | DC-CL 2パーツ |
|---|---|---|---|---|
| 寸法 | W66.0×H16.0 | W81.3×H22.6 | W61.4×H20.9 | W70.08×H22.0 |
| 適合容器 | HIP-50gW<br>FIP-50gW<br>JIP-50gW<br>HIPPW-30g・50g<br>FIPPW-30g・50g | HIPPW-30g・50g<br>FIPPW-30g・50g | FIP-30gW<br>JIP-30gW | HIP-50gW<br>FIP-50gW<br>JIP-50gW<br>HIPPW-30g・50g<br>FIPPW-30g・50g |

# CAP

cream cap-2

※この2つはディスペンサーとオーバーキャップをクロスで使えます。

| 品名 | Z-200-C036 | Z-200-C024 | Z-200-C022 | Z-200-C035 | Z-200-C023 | AZ-200 | Z-100-101 | AP-MSディスペンサー<br>AP-MSオーバーキャップ | AS-MSディスペンサー<br>AS-MSオーバーキャップ | AS-ディスペンサー |
|---|---|---|---|---|---|---|---|---|---|---|
| 寸法 | W26.5×H48.0 | W27.0×H48.0 | W27.0×H47.0 | W28.5×H49.0 | W30.5×H52.0 | W29.0×H47.3 | W22.0×H39.4 | W26.0×H40.0 | W26.0×H40.0 | W30.0×H49.5 |
| 適合容器 | ※ページ内共通適合容器 | ※ページ内共通適合容器 | ※ページ内共通適合容器 | ※ページ内共通適合容器 | ※ページ内共通適合容器 | ※ページ内共通適合容器 | ※L-22、P-22、AP-MSディスペンサー、AS-MSディスペンサー共通適合容器 | | | AP-30・60<br>APJ-30、<br>NH エッセンス<br>NH-15、ATP-30 |

| 品名 | AP-Mディスペンサー<br>AP-Mオーバーキャップ | AP-Mディスペンサー<br>AS-Mオーバーキャップ | AP-Mディスペンサー<br>HC-Mオーバーキャップ | AP-Mディスペンサー<br>DC-Mオーバーキャップ | AP-Mディスペンサー<br>AF-Mオーバーキャップ | AP-Mディスペンサー<br>JD-Sオーバーキャップ | AP-Mディスペンサー<br>ND-Mオーバーキャップ | AP-ディスペンサー<br>すそ1.3mm | N-AS-ディスペンサー<br>すそ2.5mm |
|---|---|---|---|---|---|---|---|---|---|
| 寸法 | W29.0×H47.0 | W29.0×H47.0 | W29.0×H47.0 | W29.0×H47.0 | W29.0×H47.0 | W33×H48 | W29×H47.5 | W29.5×H46.5 | W30.0×H46.5 |
| 適合容器 | ※AP-Mディスペンサー、AP-ディスペンサーすそ1.3、N-AS-ディスペンサーすそ2.5共通適合容器 | | | | | | | | |

# CAP

dispenser-1

※Z-ディスペンサー共通適合容器

| | |
|---|---|
| AP-30・60 | NH-15　ATP-30 |
| ESD-30・40・50 | DSDP-50 |
| DFA-120 | APJDP-50 |
| APJD-30・100・120・150 | HIP-30・40・50・60 |
| HID-20・30・40・50・60・80・100・120・150 | HIPP-30・50・60・80 |
| NH エッセンス | その他PET(30・50・80) |

※AP-Mディスペンサー、AP-ディスペンサーすそ1.3、N-AS-ディスペンサーすそ2.5共通適合容器

| |
|---|
| APJD-100・120 |
| ESD-30・40・50、DFA-120 |
| HID-20・30・40・50・60・80・100・120・150 |
| APJDP-50、DSDP-50、HIP-30・40・50・60 |
| HIPP-30・50・60・80、KIP-30・50 |
| その他PET(30・50・60) |

| 品名 | NNDP-45用 | NNDP-120用Wコア | ES-ディスペンサー | AP-ML 金冠 | AP-ML金冠<br>DC-MLオーバーキャップ |
|---|---|---|---|---|---|
| 寸法 | W30.0×H46.9 | W40.0×H47.0 | W32.0×H47.0 | W31.0×H55.5.0 | W31.0×H55.5.0 |
| 適合容器 | Z-200-C024などの<br>オーバーキャップとして<br>NND-30<br>NNDP-45に適合 | Z-200-C024などの<br>オーバーキャップとして<br>NNDP-120<br>NNDP-150 (Z-200) | ESD-30・40・50 | ※共通適合容器 | ※共通適合容器 |

| 品名 | Z-155-C110 | Z-155-C112 | Z-500-C012 | Z-500-C014 | Z-500-C018 | KID-35・50<br>ディスペンサー |
|---|---|---|---|---|---|---|
| 寸法 | W28.0×H48.0 | W28.0×H48.0 | W30.1×H50.7 | W29.5×H51.0 | W28.9×H47.7 | W28.9×H47.7 |
| 適合容器 | ※共通適合容器<br>（正倒立仕様有） | ※共通適合容器 | ※共通適合容器 | ※共通適合容器 | ※共通適合容器 | KID-35・50 |

# CAP

dispenser-2

※共通適合容器一覧

| | |
|---|---|
| ESPP-150・200 | NNDP-150 |
| DSDP-80・100・120・150 | HIP-100・120・150・200 |
| APJDP-100・120・150 | その他PET(80～200) |

| 品名 | Z-1000-C043 | Z-1000-C001 | Z-1000-C009 |
|---|---|---|---|
| 寸法 | W28.0×H48.5 | W28.0×H52.4 | W28.0×H49.0 |
| 適合容器 | ※共通適合容器 | ※共通適合容器 | ※共通適合容器 |

| 品名 | Z-505-C167 | Z-305-C167 | T-305-14 | Z-1000-C041 | Z-1000-24-R41 |
|---|---|---|---|---|---|
| 寸法 | W55.0×H55.0×28.0φ | W55.0×H55.0×28.0φ | W80.0×H68.5×28.0φ | W28.0×H49.0 | W28.0×H34.1 |
| 適合容器 | ※共通適合容器<br>（正倒立仕様有） | ※共通適合容器<br>（正倒立仕様有） | ※共通適合容器<br>（正倒立仕様有） | ※共通適合容器 | ※共通適合容器 |

# CAP

dispenser-3

※共通適合容器一覧

| | |
|---|---|
| ESPP-150・200 | NNDP-150 |
| DSDP-80・100・120・150 | HIP-60D・100・120・150・200 |
| APJDP-100・120・150 | その他PET(80～200) |

| | | | |
|---|---|---|---|
| 品名 | Z-25-SO-1-001(39-0) | Z-35-SO1-1-0049(39-0) | Z-35-SKO2 |
| 寸法 | W14.5×H35.5 | W20.0×H39.5 | W20.0×H39.5 |
| | ※オーバーキャップ2種あります | ※オーバーキャップ2種あります | |

| | | | | |
|---|---|---|---|---|
| 品名 | Z-155-1K02PCV427 | Z-155-C116 | Z-155-C114 | Z-155-C094 |
| 寸法 | W29.0×H47.0 | W28.0×H43.4 | W24.4×H43.9 | W24.4×H43.9 |
| | | ※ファインミスト | ※ファインミスト | |

# CAP

dispenser-4

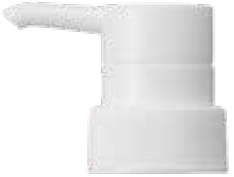

| 品名 | Z-3000-C169 | Z-3000-C170 | Z-3000-C173 | Z-3000-C174 |
|---|---|---|---|---|
| 寸法 | W36.0×H41.5 | W36.0×H41.5 | W36.0×H43.0 | W36.0×H43.0 |

※このページのポンプのサイズ表記は
ネック部の（W＝φ）と高さ（H）です。

# CAP

dispenser-5

| 色名 | ボーンホワイト | オニキスブラック | キャスパーホワイト | ニュートラルグレイ | コンクリートグレイ | スモーキーホワイト | ヨコハマブルー |
|---|---|---|---|---|---|---|---|

| 色名 | フューシャピンク | ベイビーピンク | プリティピンク | レモン | ピスタチオグリーン | キャスパーブラック | ミルキーホワイト |
|---|---|---|---|---|---|---|---|

| 色名 | ノエルホワイト | ピュアシルバー | シャンパンゴールド | ピュアゴールド | リッチゴールド | レディゴールド | ローズレッド |
|---|---|---|---|---|---|---|---|

# CAP

dispenser-Color variation

- ■ コアポンプ標準カラー21色
- ■ ロット1,000ケ単位から対応します
- ■ 豊富な対応機種・サイズからご選びいただけます

※対応機種一覧

| | |
|---|---|
| Z-75 CORE series | Z-500 CORE series |
| Z-150 CORE series | Z-700 CORE series |
| Z-155 CORE series | Z-1000 CORE series |
| Z-200 CORE series | |

| 品名 | Aスポイド | Aスポイド | Aスポイド |
|---|---|---|---|
| 寸法 | W24.5×H41.0 | W24.5×H41.0 | W24.5×H41.0 |

適合容器例

A-30D　BS-30mL　NS-50mL　KIP-30mL　DSD-30mL　AP-30mL　HID-30mL　HIP-30mLW　QIP-50mL　FIP-50mL　HIPL-80mL

■ 他にも適合容器がございますのでお問い合わせください

# CAP

Aスポイド

LF-K・M用
(2φ)

LF-O・A・E用
(1.8φ)

AP-SS
(3φ)

AP-SS
(5φ)

AP-SS
(7φ)

DSDP-S
(3φ)

DSDP-S
(5φ)

DSDP-S
(8φ)

DSDP-TS
(2φ)

DSDP-TSM
中栓(2φ・1φ)

ラッパ中栓S
(4φ)

DSDP-L
(1.5φ)

DSDP-L
(3φ)

DSDP-L
(5φ)

DSDP-L
(6φ)

DSDP-L
(8φ)

DSDP-TL
(1φ・2φ)

DSDP-TLM
中栓(2φ・1φ)

VIP用
(3φ)

VIP用
(5φ)

VIP用
(8φ)

A-HIP
中栓(1.5φ)

A-HIP
中栓(3φ)

A-HIP
中栓(5φ)

# 中栓

## 中栓1(樹脂用)

A-HIP
中栓(8φ)

A-ラッパ
中栓(3φ)

A-ラッパ
中栓S(4φ)

A-ラッパ
中栓(8φ)

E-HIP用
中栓(4φ)

SS-3φ

SS-4.7φ

SS-8φ

SSトンガリ
（2φ）

# 中栓

中栓2（硝子用）